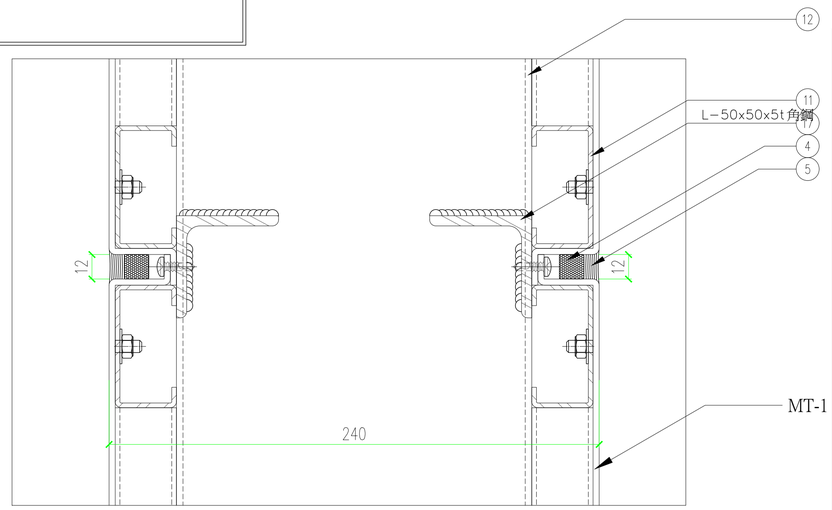

剖面大樣 7
1/3

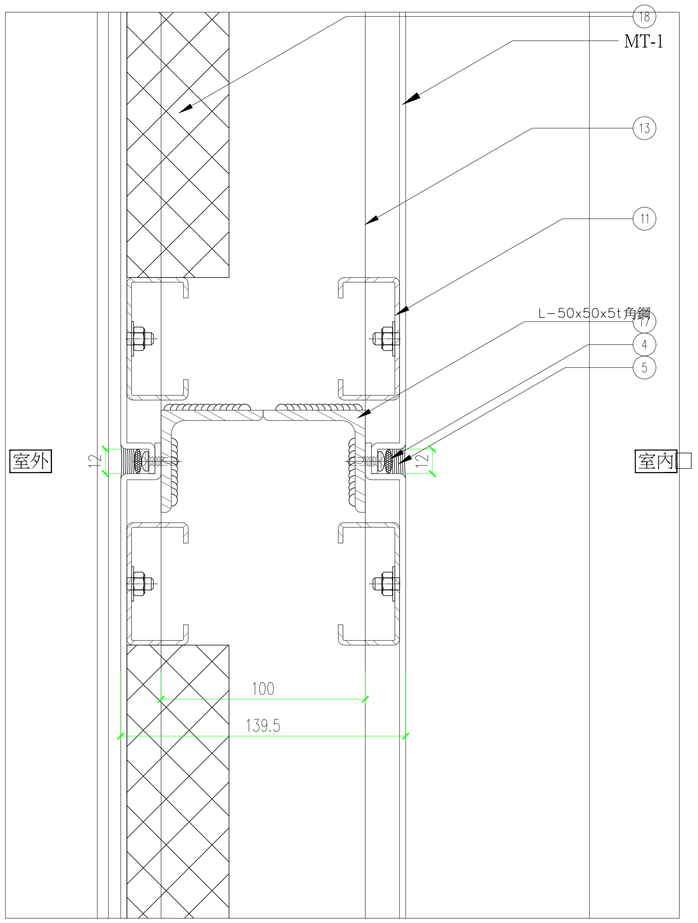

剖面大樣 5
1/3

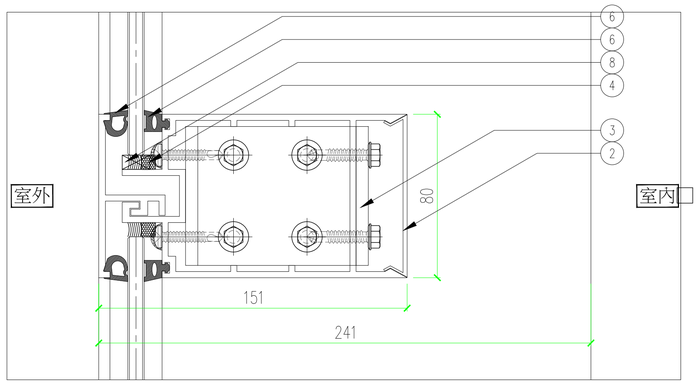

剖面大樣 1
1/3

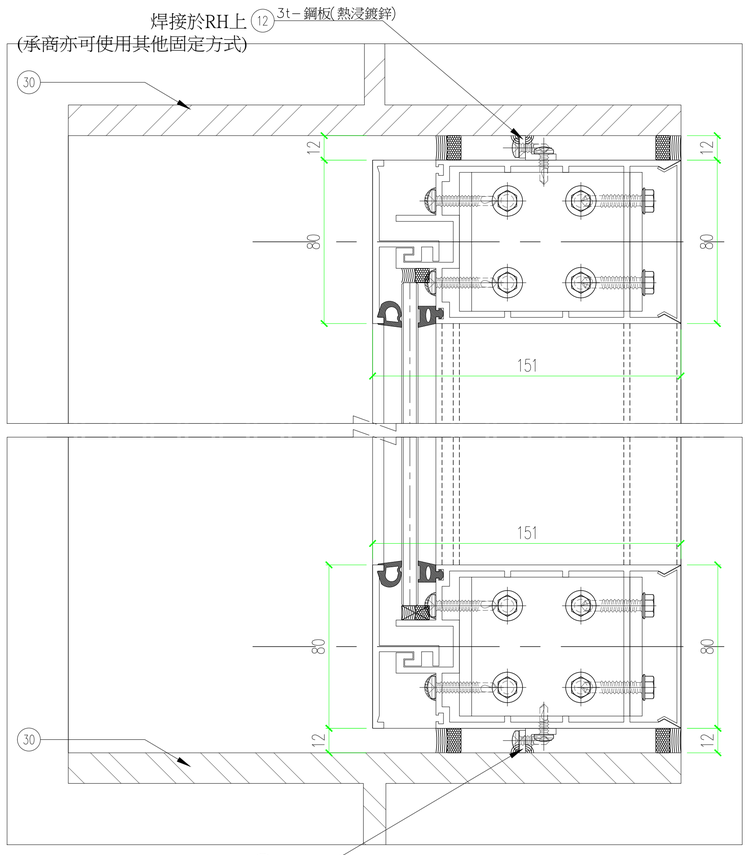

1/3 9

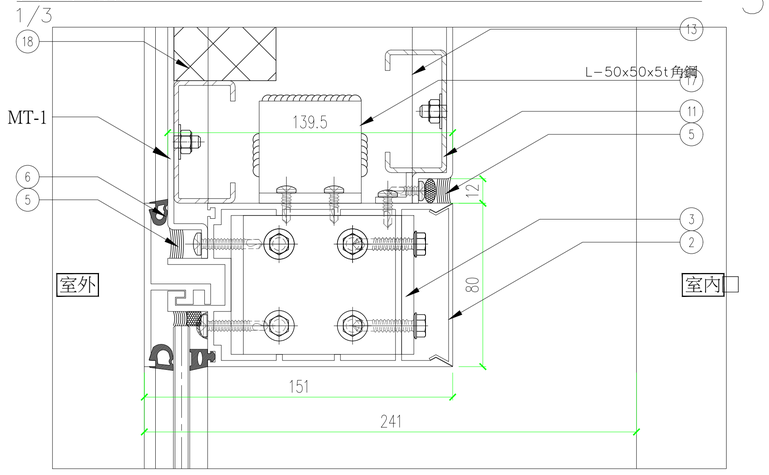

1/3 6

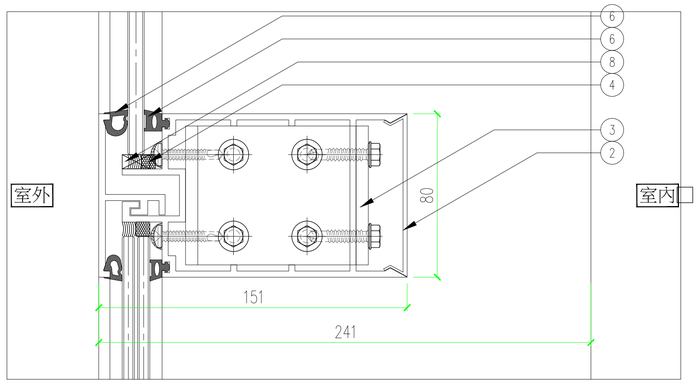

剖面大樣 2
1/3

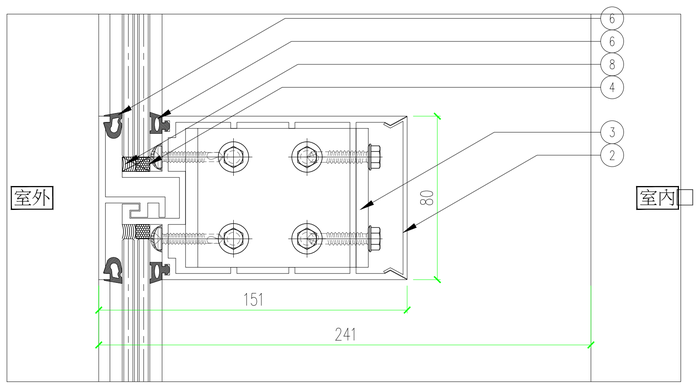

剖面大樣 3
1/3

田中央聯合建築師事務所
宜蘭市建業路428號
TEL 03-9253725 FAX 03-9253980
E-mail:fieldoffice@fieldoffice.com.tw

圖檔	10412-1	新竹市關埔地區新設國小建校工程（三期-體育館及景觀工程）	圖號	張號
比例	A1: A3: 1/3	剖面大樣圖-3	A6-50	84/337
日期				
修正				