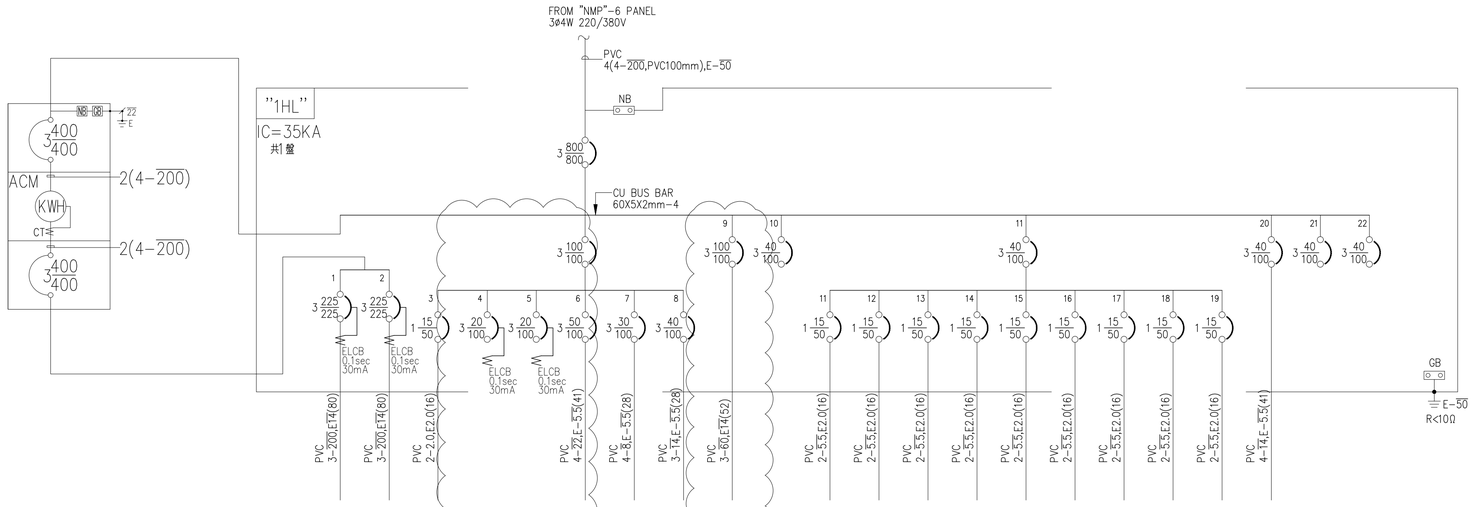

名稱		冰水主機電源 84KW*1	冰水主機電源 84KW*1	吸頂燈 LED15W*22	備用	備用	"1H1L" PANEL	"1H2L" PANEL	TR7 "1HR" PANEL	"LE" PANEL	備用	懸吊式籃球架電源 0.5HP*1	懸吊式籃球架電源 0.5HP*1	揚聲器電源 1000W	揚聲器電源 1000W	揚聲器電源 1000W	揚聲器電源 1000W	揚聲器電源 1000W	揚聲器電源 1000W	揚聲器電源 1000W	"1H3L" PANEL	備用	備用	合計
電流 A	A	159.1	159.1	1.5	–	–	24.0	17.4	30.4	80.0	–	2.3	2.3					4.5			23.3	–	–	628.5
	B	159.1	159.1		–	–	25.5	19.2	30.4	80.0	–			4.5	4.5				4.5		22.3	–	–	633.7
	C	159.1	159.1		–	–	20.0	18.5	30.4	80.0	–					4.5	4.5			4.5	25.3	–	–	630.5
容量 (KVA)		105.000	105.000	0.330	–	–	15.291	12.169	20.000	52.800	–	0.500	0.500	1.000	1.000	1.000	1.000	1.000	1.000	1.000	15.704	–	–	416.494
燈插 (KVA)				0.330			12.861	1.349	20.000												5.704			40.264
動力 HP(KVA)		105.000	105.000				2.410	3.320				0.500	0.500	1.000	1.000	1.000	1.000	1.000	1.000	1.000	10.000			233.730
電熱 KW								7.500		52.800														142.500

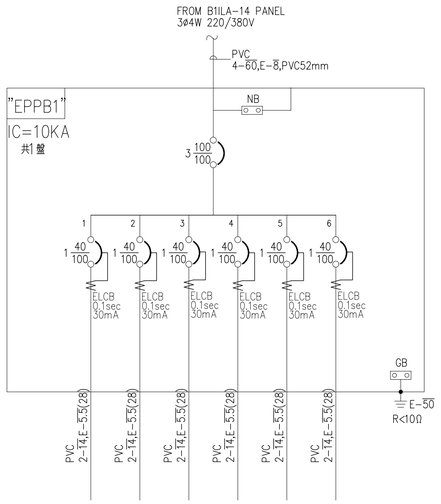

名稱		汽車充電座電源 7KW*1	汽車充電座電源 7KW*1	汽車充電座電源 7KW*1	汽車充電座電源 7KW*1	汽車充電座電源 7KW*1	汽車充電座電源 7KW*1	合計
電流 A	A	31.8	31.8					63.6
	B			31.8	31.8			63.6
	C					31.8	31.8	63.6
容量 (KVA)		7.000	7.000	7.000	7.000	7.000	7.000	42.000
燈插 (KVA)		7.000	7.000	7.000	7.000	7.000	7.000	42.000
動力 HP(KVA)								
電熱 KW								

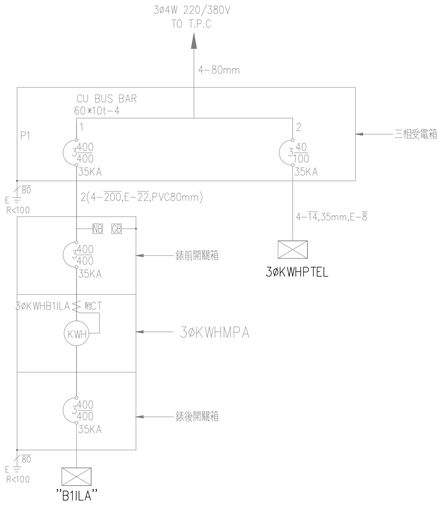

系統圖(停管處)

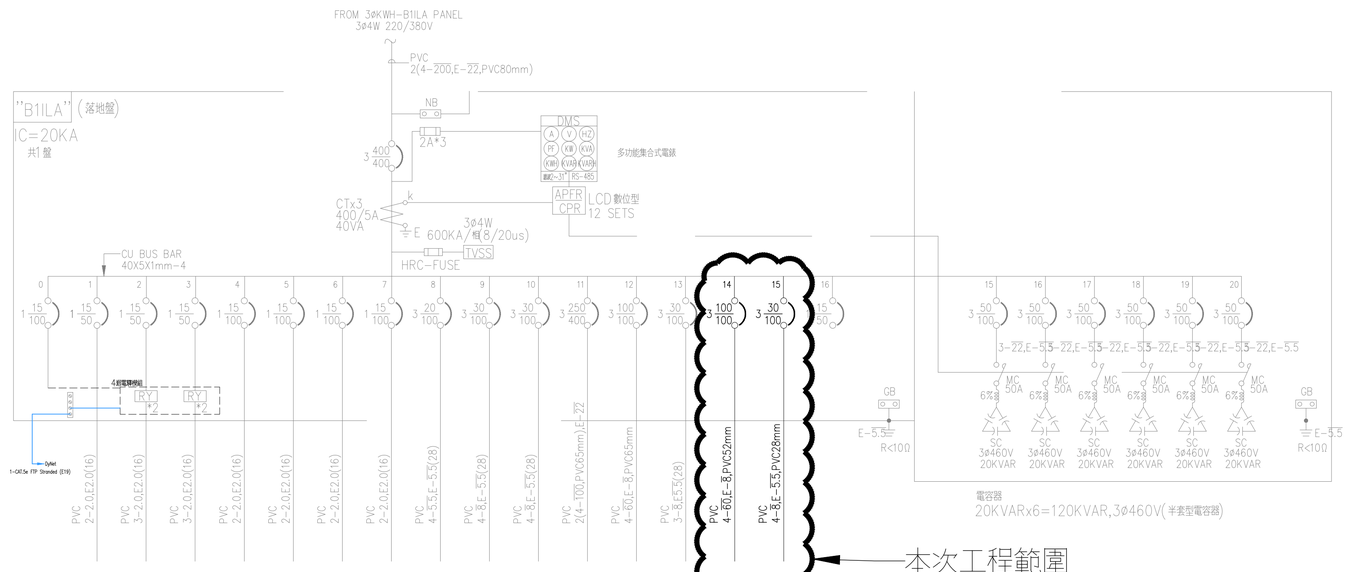

名稱		燈具 2-28W*10 50W*5	燈具 50W*25	燈具 50W*25	消防電源 T8 LED	樓梯機電源 500KVA*2	防火鐵捲門電源 1.5HP	防火鐵捲門電源 0.75HP	"B2ILA" PANEL	"B1ILB" PANEL	"B1ILC" PANEL	"PFB1" PANEL	"PSB1" PANEL	TR2 "B1IR" PANEL	汽車充電座 "EPPB1" PANEL	抽水井盤 "EPSE" PANEL	備用	合計
電流 A	A	4.4		5.7			2.3		5.5	11.7	21.0	168.0	75.8	22.0	63.6	18.2		399.0
	B		5.7			4.5	2.3	3.4	7.3	14.6	15.3	165.9	75.8	22.0	63.6	18.2		399.4
	C				2.3		2.3		4.1	10.3	15.3	181.6	75.8	22.0	63.6	18.2	–	396.3
容量 (KVA)		0.970	1.250	1.250	0.500	1.000	1.500	0.750	3.700	8.020	11.360	113.350	50.000	15.000	42.000	12.000	–	262.650
燈插 (KVA)		0.970	1.250	1.250	0.500	1.000	1.500	0.750	3.700	8.020	11.360			15.000	42.000			87.300
動力 HP(KVA)												113.350	50.000			12.000		175.350
電熱 KW																		

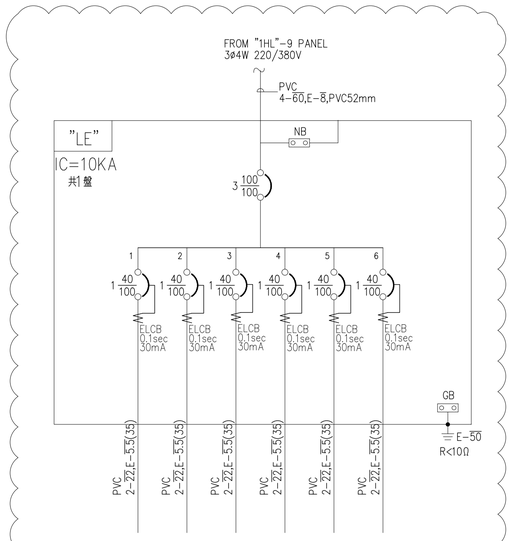

名稱		電能熱水器電源 8.8KW*1	電能熱水器電源 8.8KW*1	電能熱水器電源 8.8KW*1	電能熱水器電源 8.8KW*1	電能熱水器電源 8.8KW*1	電能熱水器電源 8.8KW*1	合計
電流 A	A	40.0	40.0					80.0
	B			40.0	40.0			80.0
	C					40.0	40.0	80.0
容量 (KVA)		8.800	8.800	8.800	8.800	8.800	8.800	52.800
燈插 (KVA)								
動力 HP(KVA)								
電熱 KW		8.800	8.800	8.800	8.800	8.800	8.800	52.800

各棟分電盤負載表

宇聯工程顧問有限公司
電機技師：陳博修
地址：台北市大安區和平東路三段346巷24號2樓
電話：(02)27315765
傳真：(02)27752680
email: hungliec@ms37.hinet.net

田中央聯合建築師事務所
宜蘭市建業路428號
TEL 03-9253725 FAX 03-9253980
E-mail:fieldoffice@fieldoffice.com.tw

圖檔	10412-1	新竹市關埔地區新設國小建校二期工程 （體育館）	圖號 E-07
比例	A1: A3:	負載表及結線圖(三)	張號 287 / 337
日期			
修正			