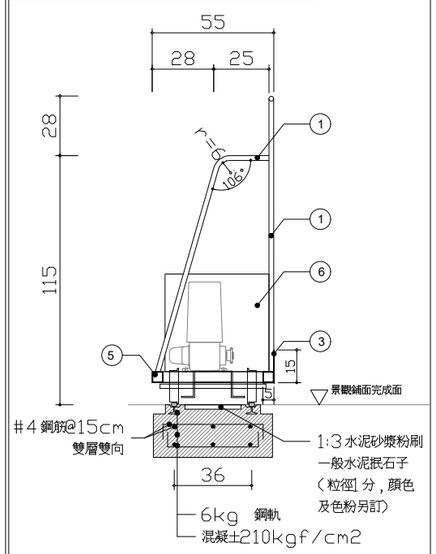

剖面A

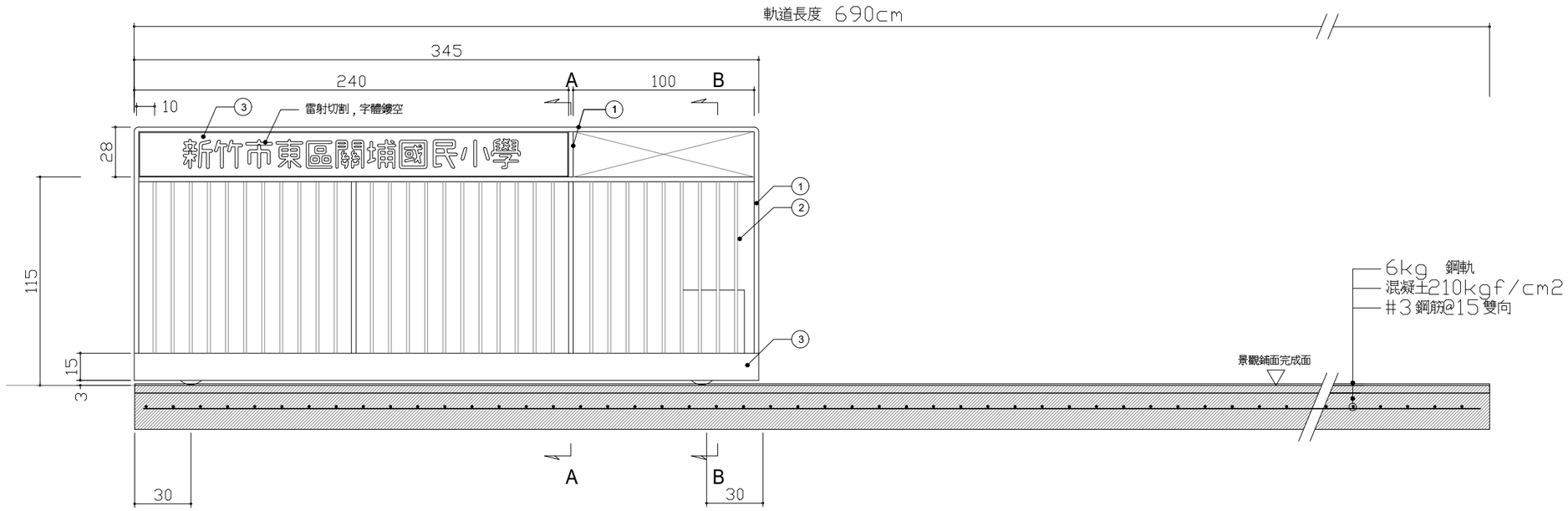

正立面圖

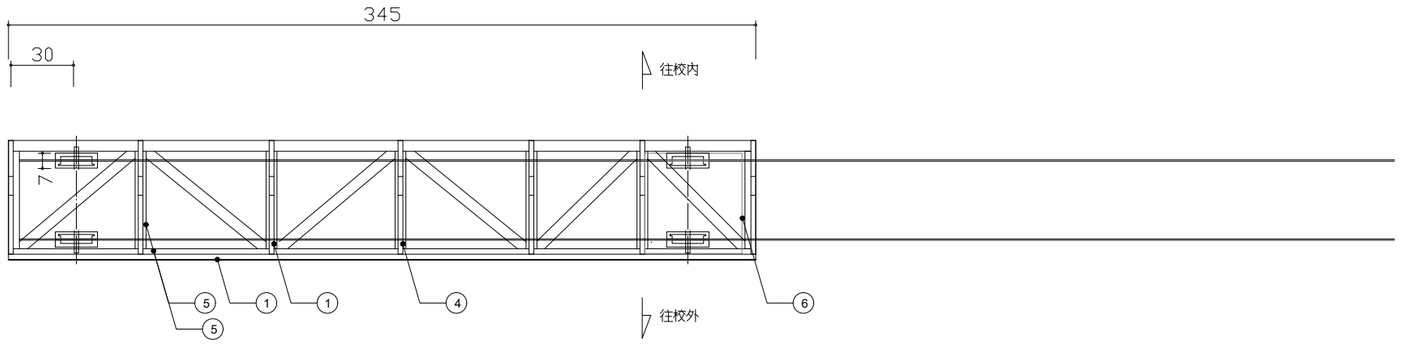

頂視圖

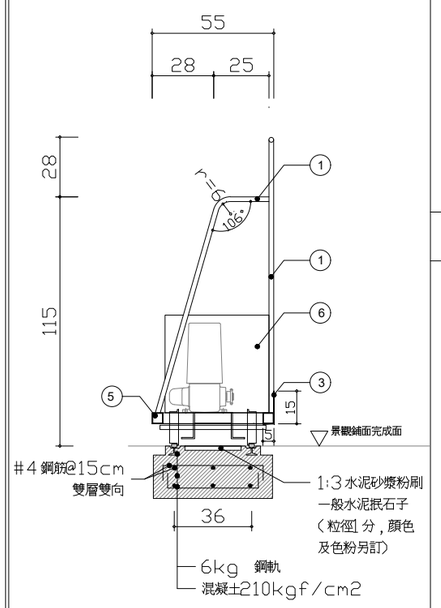

剖面B

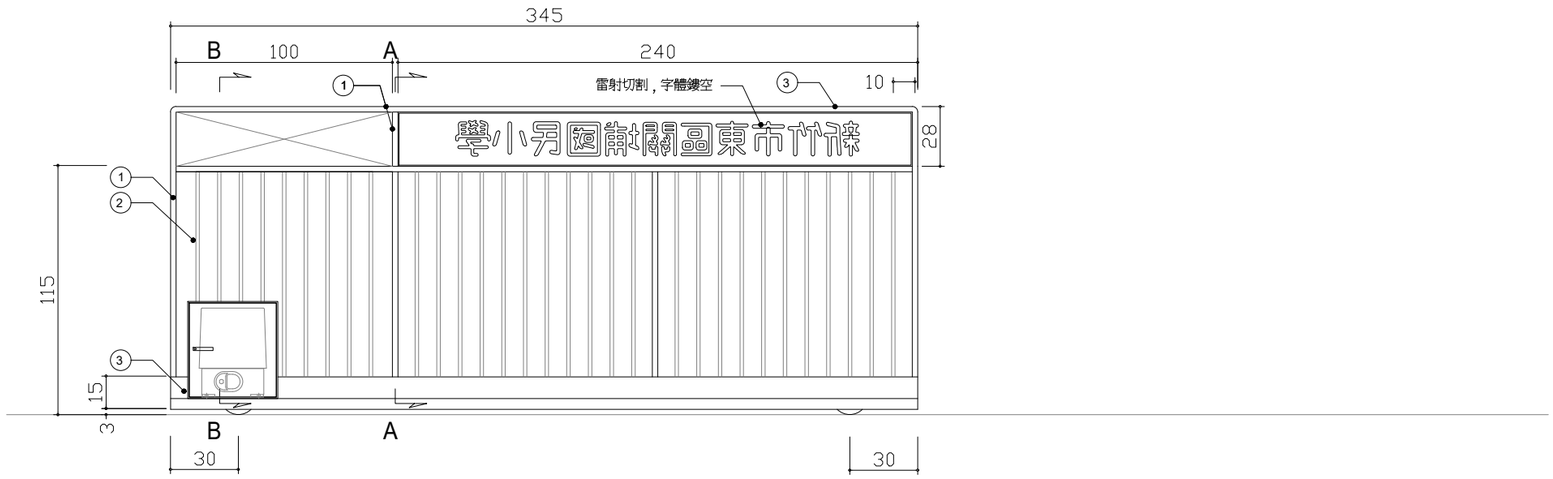

背立面圖

① 不鏽鋼管Ø=25.4,
th=2mm@120cm
② 不鏽鋼管Ø=19,
th=2mm @10cm
③ 不鏽鋼鋼板, th=2mm
④ 不鏽鋼管Ø=19,
th=2mm @60cm
⑤ 鍍鋅方鋼管
50×50×3.2mm
(4.5kg/m)
⑥ 1/2HP 馬達
(含遙控及不鏽鋼保護盒)

備註：
1. 烤漆處理，色另訂。
2. 軌道中央須設置排水溝及高角落水頭，並銜接至鄰近排水溝。

(軌道拉門方向依監造指示辦理)

田中央聯合建築師事務所
宜蘭市建業路428號
TEL 03-9253725 FAX 03-9253980
E-mail:fieldoffice@fieldoffice.com.tw

圖檔	10412-1	新竹市關埔地區新設國小建校工程（三期－體育館及景觀工程）	圖號	張號
比例	A1: A3:	電動橫拉門D詳圖	LD－44	273/337
日期				
修正				