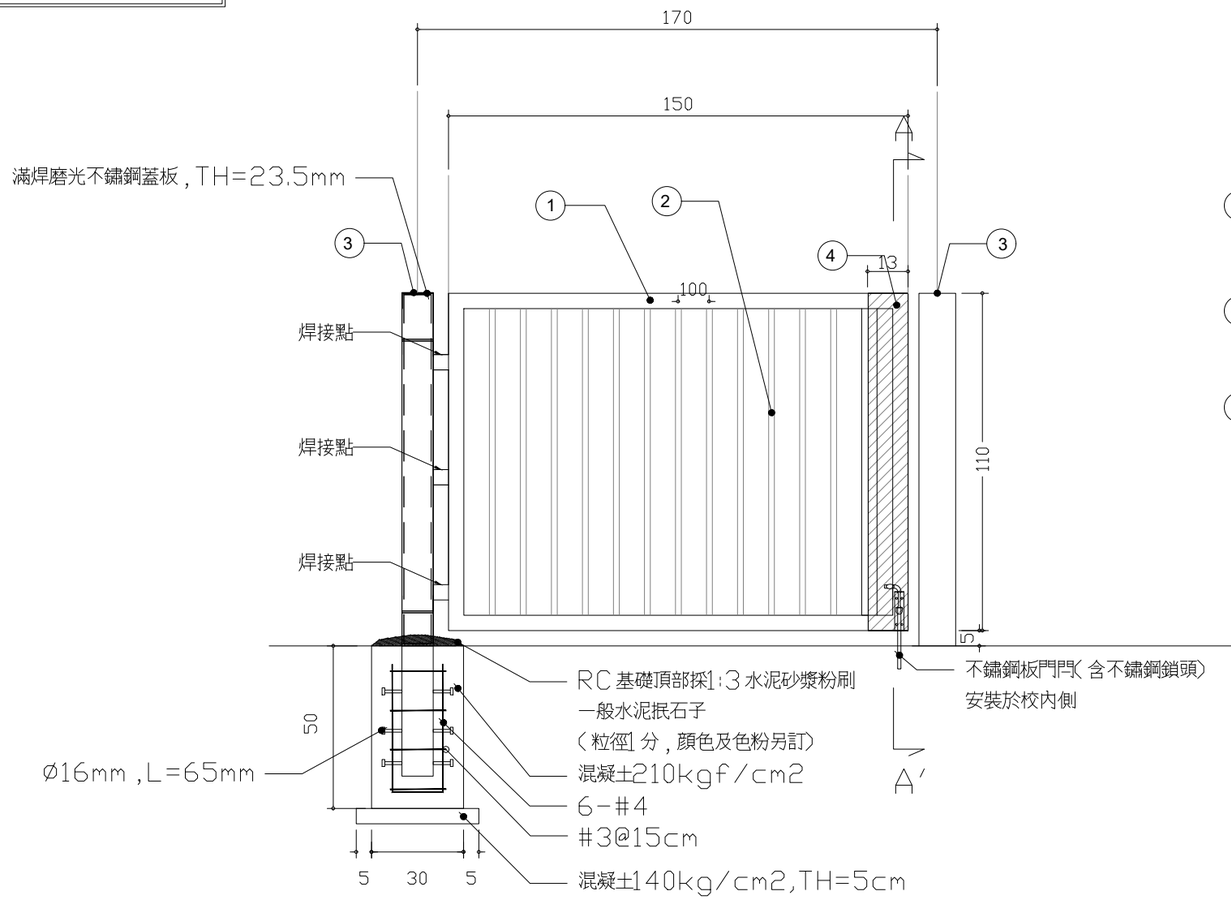

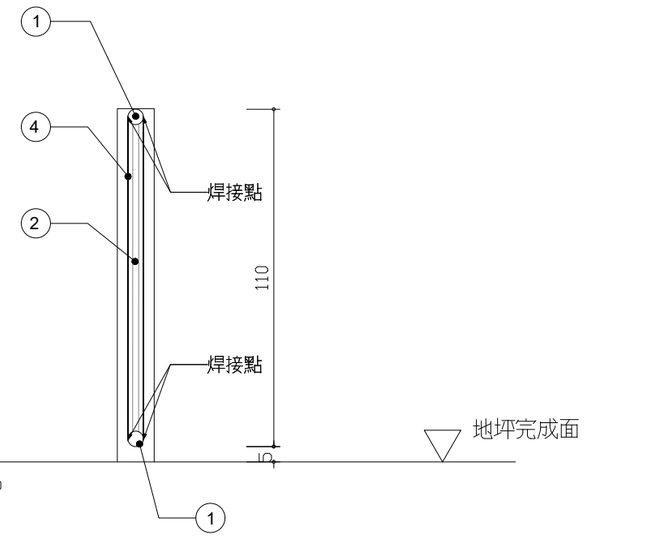

A－A'

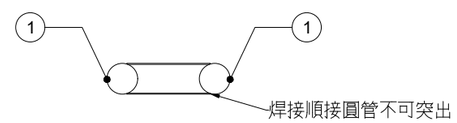

① 不鏽鋼管Ø=50,th=2mm

② 不鏽鋼管Ø=19,th=2mm @10cm

③ 門軸鋼柱Ø=4″,th=3.5mm

④ 不鏽鋼板 th=2mm,及不鏽鋼門閂（含不鏽鋼鎖頭）

備註：單開門開啓時，最大角度須近180度。
皆須烤漆處理，色另訂。

1. 本工程採為確保品質，承製廠商須為通過ISO－9001:2015品質驗證之正規廠商，製作前須繪製詳細施工圖，經設計單位核可後方可施工，不合格者不可按裝。
2. 本大門材質除特殊說明外均採用不鏽鋼304製品，組合完成後焊接部分應該磨平，表面經烤漆處理，表面須經200度之高溫烤漆處理（烤漆顏色另定），
承造廠商須具承製本大門長度之循環式烤漆爐設備，不得以一般噴漆自然風乾方式代替，以確保油漆之硬度及光澤

田中央聯合建築師事務所 宜蘭市建業路428號 TEL 03-9253725 FAX 03-9253980 E-mail:fieldoffice@fieldoffice.com.tw	圖檔 10412-1 比例 A1: A3: 日期 修正	新竹市關埔地區新設國小建校工程（三期－體育館及景觀工程） 不銹鋼管旋轉管制門（單開）詳圖	圖號 LD－39	張號 268/337