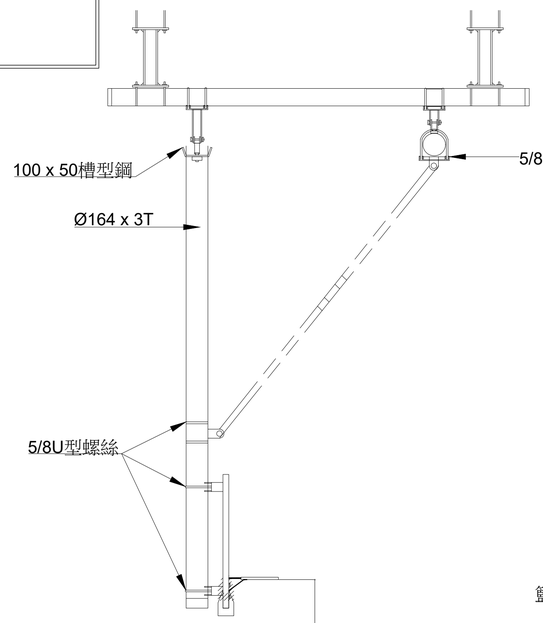


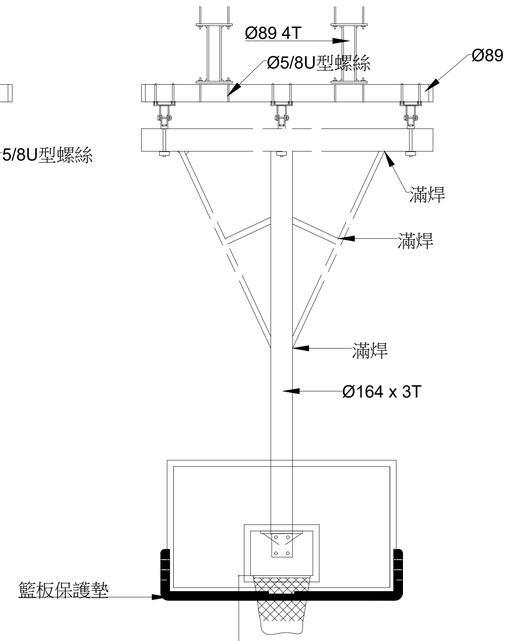


F.L

側視圖

F.L

正視圖

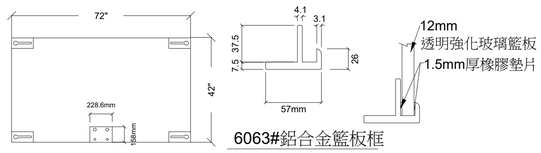


籃板 前視示意圖

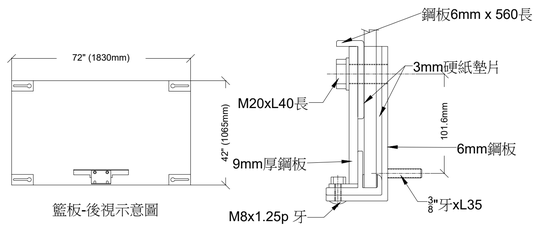


籃板-後視示意圖

籃板 後視示意圖

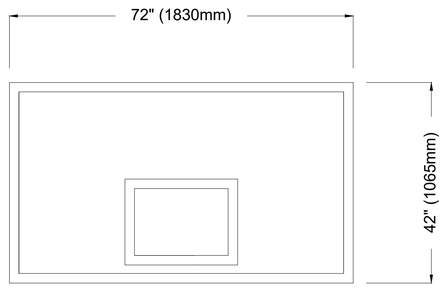


須附強化玻璃籃板920kg以上荷負重的測試報告與籃板框架材質分析報告測試要求：
A.抗壓荷重試驗：(要求必須能支撐920kg以上重量)
B.籃板框架為鋁合金材質

| 元素 | 矽Si | 鐵Fe | 銅Cu | 錳Mn | 鎂Mg | 鋅Zn | 鈦Ti | 鉻Cr | 鋁Al |
|---|---|---|---|---|---|---|---|---|---|
| 含量% | 0.48 | 0.15 | 0.13 | <0.02 | 0.58 | <0.021 | <0.010 | <0.011 | Rem. |

C.強化玻璃試驗CNS 2217(1985)規範要求及TAF要求0.2% offest、降伏強度(kgf/mm2)為 200以上、抗拉強度(kgf/mm2)為 200以上、伸長率(%)G...L:50mm為14以上

強化玻璃籃板大樣圖

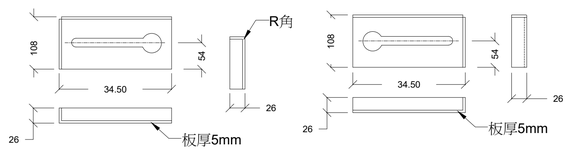


鋁框角邊(左，右)固定座(鋼板，粉體塗裝烤漆處理)

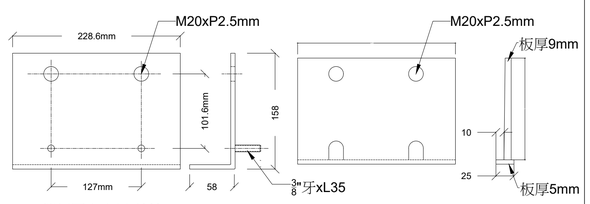


籃板固定底板-前片

籃板固定底板-後片

籃板固定底板詳圖

一般附註：
1.本工程電焊材料及施工須符合電焊規範之規定.
2.螺帽一律採用防滑螺帽.
3.所有鋼鈑T字型接頭焊接未標示者,其焊接標準焊喉厚請詳標準圖
4.承包商於施工完畢前後,應配合業主要求,恢復周遭環境及設施至施工前狀態,包含本工程引致之相關防水處理,不得藉故拒絕.
5.承包商如有技術上或認定上之爭議,應以建築師或設計技師之說明為準.
6.本工程係責任施工,承包商應負施工上一切安全責任.
7.承包商於本工程施作前應先將材料交付設計技師審查合格後方得施工.
8.完工驗收時承包商須檢附責任施工保固書交付業主及相關單位存查.
9.本建築物所有權人應定期實施檢查及保養,若有鋼材銹蝕或接頭鬆脫或其他影響結構安全.之情事時,應立即進行整修及補強.
10.本案所用之鋼料採烤漆防銹處理
11.電源需求:220V,單向
12.本工程施工前,承包商應至現場測量放樣，並依本案工程繪製施工詳圖後,經結構技師簽証核可,提供本案工程之結構計算書,交予業主及建築師核可後始得施工

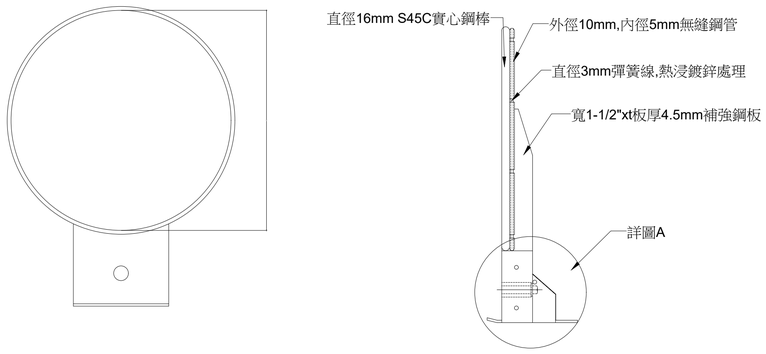


須附灌籃籃框700kg荷負重的試驗報告與球框框架材質分析報告。
測試要求：
A. 抗壓荷重試驗必須能承受700公斤以上重量
B. 球框框架為鋁合金材質。
C. 球框框架抗拉強度試驗。

0.2% offest、降伏強度(kgf/mm2) 70以上、抗拉強度(kgf/mm2)為 82以上、伸長率(%)G...L:50mm為10公上

灌籃籃框大樣圖

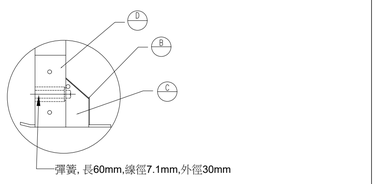


籃框-詳圖A

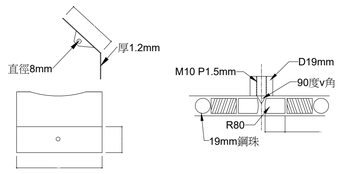


籃框-詳圖B

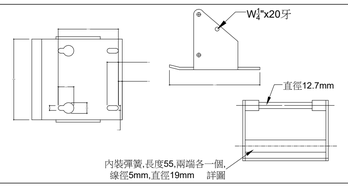


籃框-詳圖C

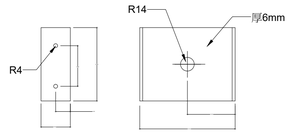


籃框-詳圖D

田中央聯合建築師事務所
宜蘭市建業路428號
TEL 03-9253725 FAX 03-9253980
E-mail:fieldoffice@fieldoffice.com.tw

| | |
|---|---|
| 圖檔 | 10412-1 |
| 比例 | A1: A3: |
| 日期 | |
| 修正 | |

新竹市關埔地區新設國小建校工程 （三期- 體育館及景觀工程）

懸吊式籃球架詳圖

圖號 A9-21

張號 167/337