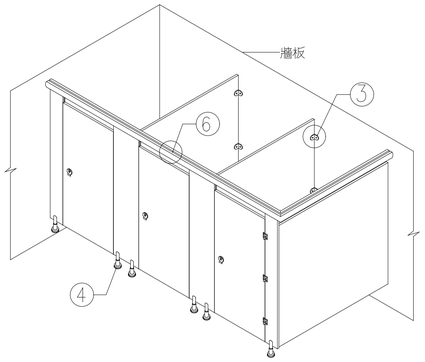

1— 廁所搗擺立體示意圖

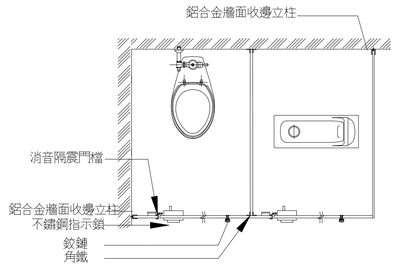

2— 廁所隔間平面示意圖

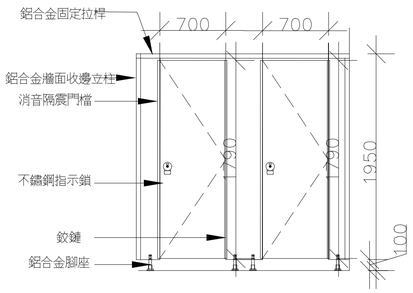

浴廁熱固性樹脂板隔間正立面圖

3— 廁所隔間正立面圖

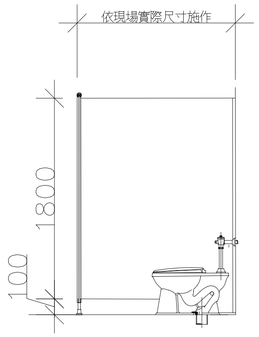

4— 廁所隔間側立面圖

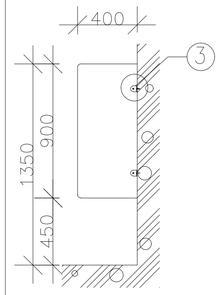

5— 小便斗隔屏側立面圖

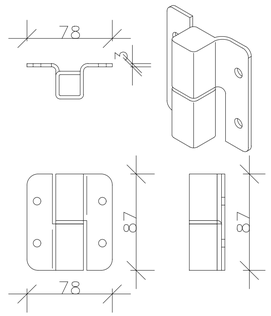

6— 不鏽鋼鉸鍊詳圖

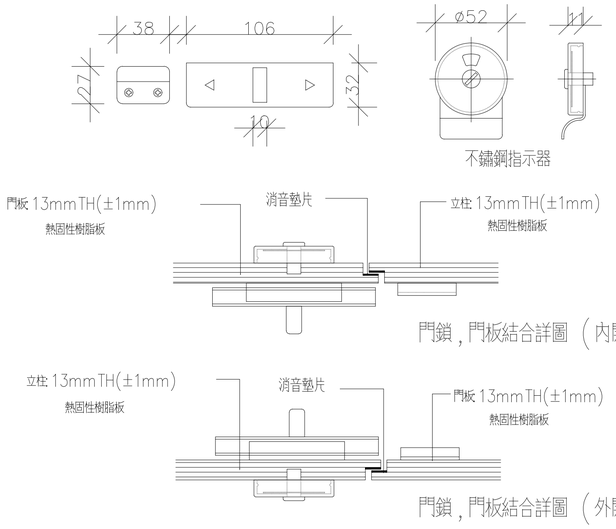

7— 門鎖組詳圖

8— 不鏽鋼 L 型片

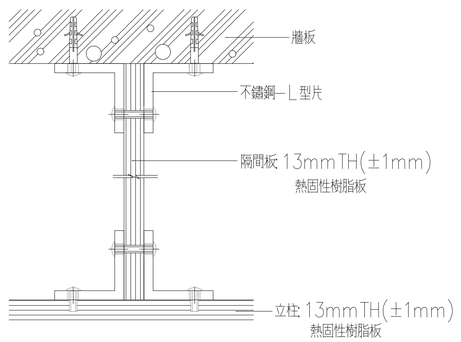

9— 隔間板與立柱，牆面結合詳圖

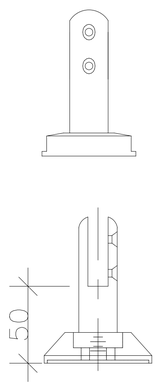

10— 不鏽鋼腳柱

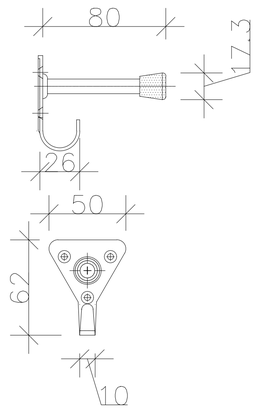

11— 橫拉門專用門鎖大樣

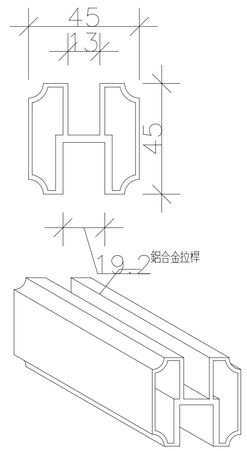

12— 拉桿詳圖

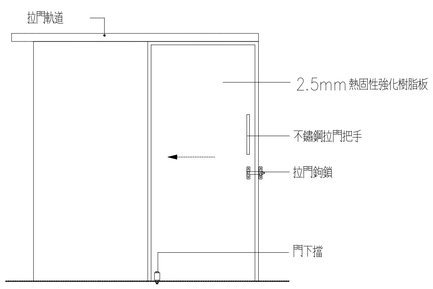

13— 無障礙廁所立面圖

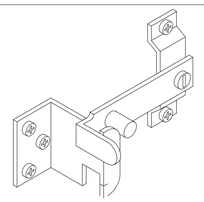

14— 橫拉門專用門鎖大樣

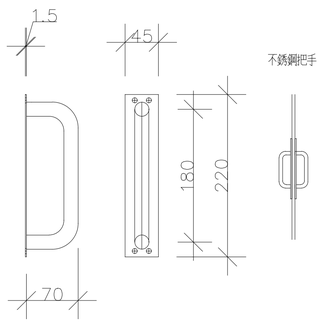

15— 不鏽鋼把手大樣

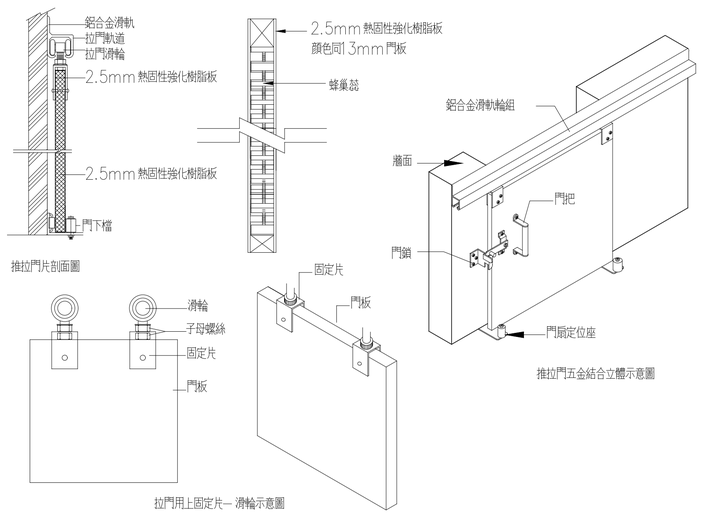

16— 拉門懸吊門機五金組合示意圖(D5熱固性強化樹脂板門)

施工規範：

1. 本工程採用熱固性強化樹脂板浴廁隔間系統．
2. 每一每一隔間寬900～1200mm，深度1200～1600mm，門寬約700mm，立柱採13mm厚，門板採13mm厚，中間隔板採13mm厚，一體成型不得有接縫，黑色心材雙面實心之熱固性強化樹脂板．
3. 腳座，鉸鍊，L型片，門鎖均為不鏽鋼製，拉桿為鋁合金製品，鉸鍊係採用重力式不鏽鋼自動回歸鉸鍊，鉸鍊耐重400kg以上，非使用中可自動微開15°左右(內開式)，或保持0°(外開式)．
4. 鉸鍊螺絲採用單向(One Way)安全不鏽鋼螺絲，並先以功牙機預先於板材開孔處攻螺牙後，鎖入銅牙套運送至工地現場裝上單向(One Way)安全不鏽鋼螺絲．
5. 此浴廁隔間系統及其配件需由單一製造廠商提供．
6. 施工廠商需等待牆面，天花，地材及管線完工後，方得進場施工．
7. 所有材料，顏色及配件，施工前須經業主，建築師審核認可，方可進場施工．
8. 本工程之熱固性強化樹脂板須通過CNS 11366/12681/14001等板材生產品質標準．
9. 實際施工時必須配合現場尺寸丈量施工，材料全部為廠製而後於現場組裝，所有板邊皆以電腦刨刀進行45°導角處理．裁切應使用數控(NC)打邊機，以及各邊成形加工可使用 NC SAW/ROTOR機，其機器加工之設備以能達到精準尺寸及裁切面之光滑平整為原則，抗倍特板裁切加工之技術品質須經監造單位認可後，方可大量加工製作．
10. 本工程之熱固性強化樹脂板需通過內政部建築研究所頒發之健康綠建材標章證書．

說明

圖名	日期	說明	核准

工程名稱
臺中市北屯區南興國民小學
第一期校舍新建工程

姜樂靜建築師事務所
臺中市西屯區臺灣大道二段902號3樓
TEL：04-23152015
FAX：04-23152017
EMAIL：leching@ms3.hinet.net

圖名
廁所導擺詳圖

核准	比例 A1：1/ A3：1/
設計	日期
繪圖	核對
圖號 A8-13	張號 75
業務號	