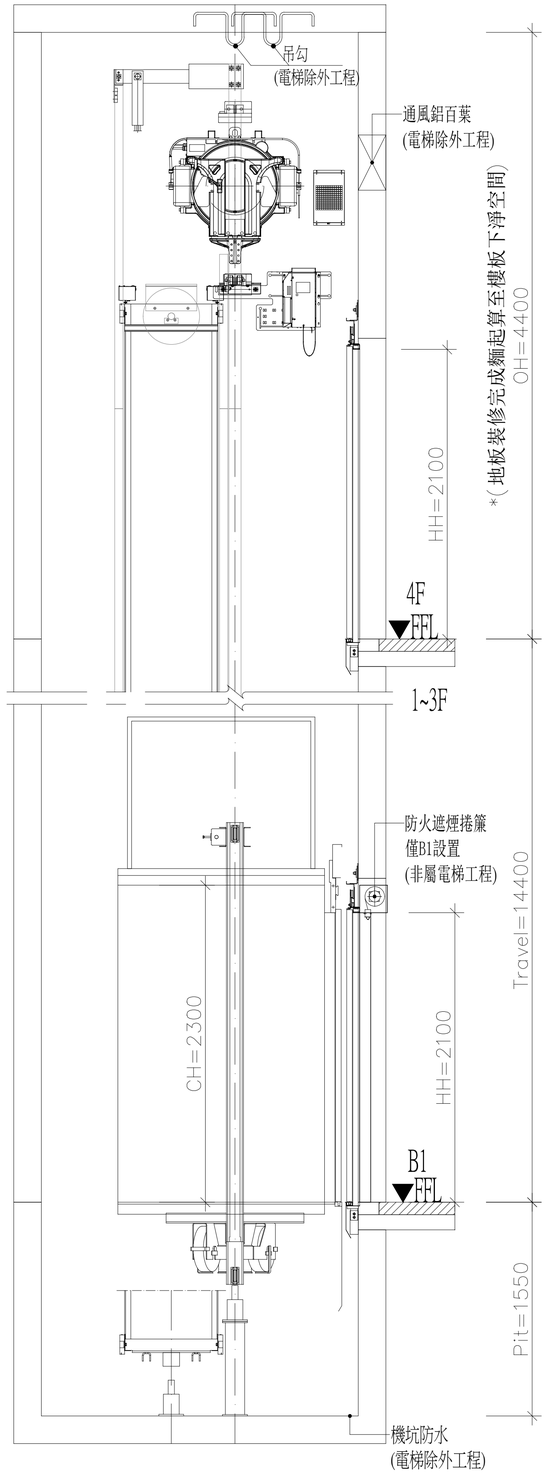

樓層高度表	
層名	層高 mm
4F(OH)	4400
3F	3800
2F	3800
1F	3800
B1	3000
PIT	1550
備註:機坑深度及OH請以地板裝修完成面做基準	

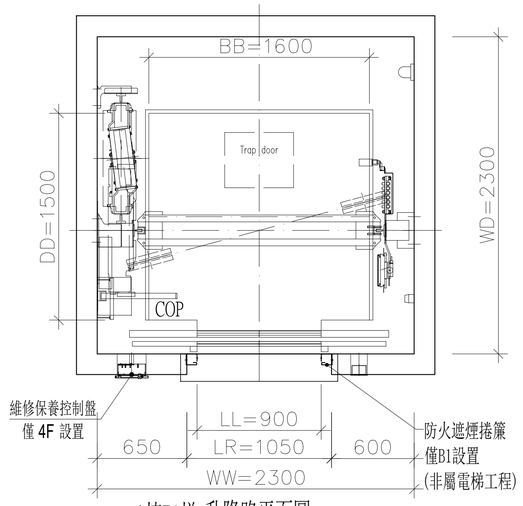

A棟E1梯 升降路平面圖

升降路面積:(2.3)x(2.3)=(5.29)m^2

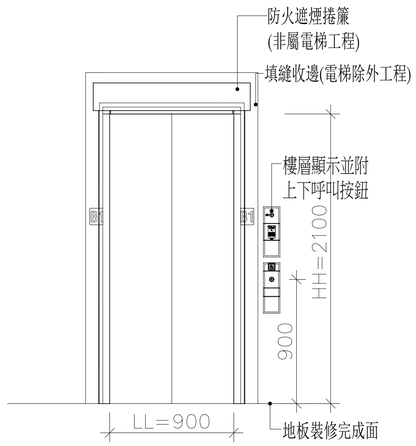

A棟E1梯 B1F乘場立面圖

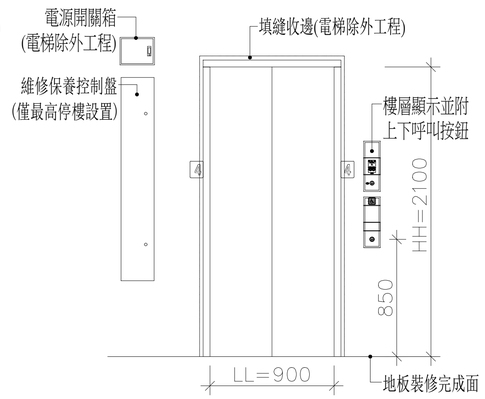

A棟E1梯 乘場立面圖

出入口門尺寸:
淨寬(0.9)M>[0.7]M
淨高(2.1)M>[2.0]M

機械室升降路及機坑剖面圖

頂部安全距離:(1.5)M≧[1.4]M

機坑深度:(1.55)M≧[1.5]M

電梯規格表	
案名	臺中市北屯區文小5新設校工程
機種	無機房式電梯
主機馬達	無齒輪式
型式	鋼索式
用途	E1梯 客兼無障礙使用
額定載重(人數)	1000 公斤 15 人
額定速度	60 M/Min
停止樓數	B1～4F ; 5 停
行程	14400 mm
頂部安全距離	1500 mm
機坑深度	1550 mm
車廂內淨尺寸	寬 1600 mm 深 1500 mm 高 2300 mm
開門型式	二片中央對開-CO 寬 900 mm 高 2100 mm
動力電源AC-3Φ-380V-4W+G-60Hz	額定/啓動電流 :15.3 / 20.2 A
照明電源AC-1Φ-220V-60Hz	照明保險絲容量: 20 A
額定荷重下馬達輸出功	設計值約 6.7 KW (實際以工廠到貨為主)
纔衝器型式	油壓式
安全門邊	全光幕式紅外線
備註	B1F設置防火+遮煙二合一捲簾(非屬電梯工程)

1. 主機馬達：須採用同步軸向無齒輪式馬達，以便節約能源，強化能源使用效率(為顧及品質穩定,主機與控制盤須與電梯同一品牌).
2. 鋼索：主鋼索應為電梯專用之特殊鋼索,並依EN81/CNS相關法規規定,其安全係數不得小於12.
3. 信號處理方式：所有的信號資料傳遞須採用電腦序列傳輸方式處理.
4. 導軌固定方式：所有導軌須以可伸縮調整式導軌托架來固定導軌.
5. 安全門邊：須採用全光幕式紅外線感應安全門邊.
6. 援救受困人員裝置：在電源遮斷時,維修人員應可在乘場利用此裝置釋放煞車且能移動車廂並可知車廂確定位置之後,維修人員打開電梯門讓受困人員安全離開,且維修人員不須進入升降路內,或具有同等功能之做法.
7. 電梯工程附載重自動偵測裝置：電梯需能自動偵測載重量,施以相對所需之動力並在控制盤內可辨別載重百分比,且可省電,增加舒適感.
8. 電梯升降路除出入口與通風設備之開口外皆需完全封閉,不得任意開設檢修孔提升整體安全性及美觀.
9. 維修固定拉桿裝置：當維修人員進入車廂頂維修時該裝置可固定,並保障維修人員安全.
10. 工程電梯設備安全裝置須依照CNS或EN81相關規範設置.
11. 承包廠商需提出原廠無機房電梯型錄.
12. 電梯工程安裝作業採無架式施工(須附無架式施工之安裝流程).
13. 電梯工程建議採用Mitsubishi,Hitachi,KONE或同級品.

說明

圖名	日期	說明	核准

工程名稱
臺中市北屯區南興國民小學
第一期校舍新建工程

姜樂靜建築師事務所
臺中市西屯區臺灣大道二段902號3樓
TEL：04-23152015
FAX：04-23152017
EMAIL：leching@ms3.hinet.net

圖名
電梯詳圖(一)

核准	比例 A1：1/ A3：1/
設計	日期
繪圖	核對
圖號 A8-10	張號 72

業務號