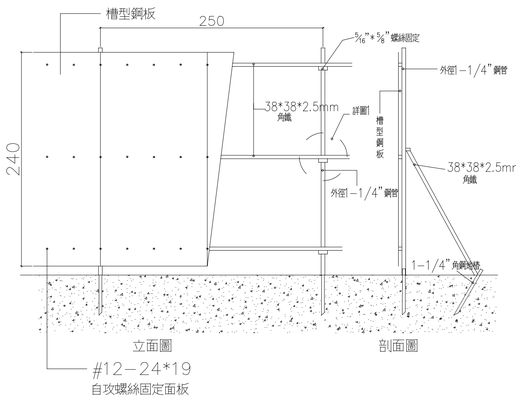

註: 噴漆型式：工地內側一度底漆, 工地外側一度(色另訂)

固定方式：

RC：

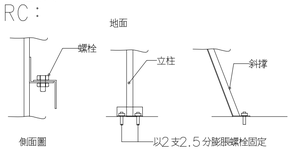

泥土/AC 50cm：

地表下無阻礙物情況下，地樁打入深度達50CM

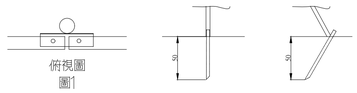

材料說明

1. 立柱: 1.2" t=1.6m/m 黑鐵圓: 2400mm
2. 橫撐角鐵 38*38*2.5m/m L: 2515mm
3. 斜撐角鐵 38*38*2.5m/m L: 1695mm
4. 角鐵繫件: 38*38*2.5m/m L: 80mm
5. 鈑面: 0.4mm 槽型鐵板 H: 2400mm
6. 地樁(泥土地): 30*30*2.5m/m 黑鐵角鋼 L: 600mm

註：施工圍籬型式僅供參考，承商可依需求提送監造單位確認後設置

1 施工圍籬立面示意圖

鐵扇門正視圖

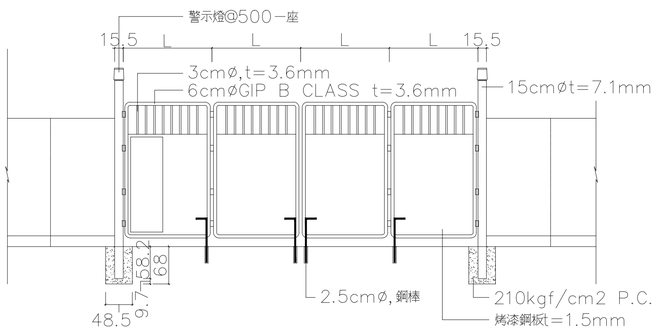

鐵扇門背視圖

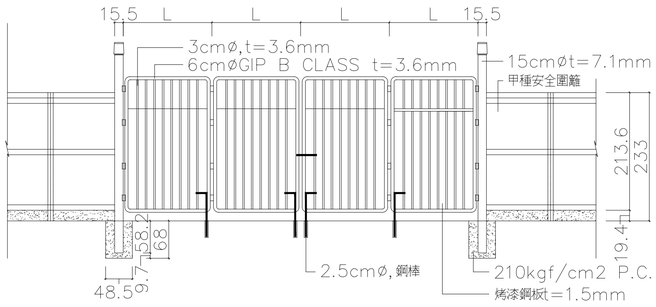

註：施工大門規格尺寸僅供參考, 承商可依需求提送監造單位確認後設置

3 鐵扇門詳圖(施工大門)

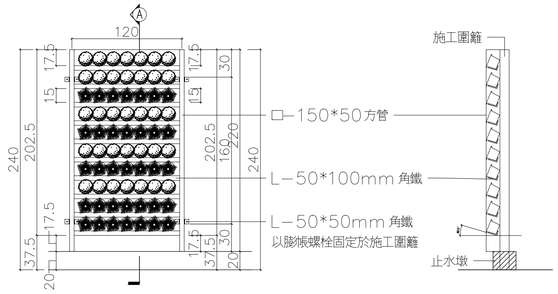

綠圍籬施工說明：

一，需定期澆水養護，若有生長不良等情況，須予以換盆處理．

二，實際配置位置由施工單位提出，經監造單位核可後施作．

三，綠圍籬形式僅供參考，施工單位可依綠美化面積規定提送施工詳圖，經監造單位確認後施作．

2 綠圍籬立面示意圖

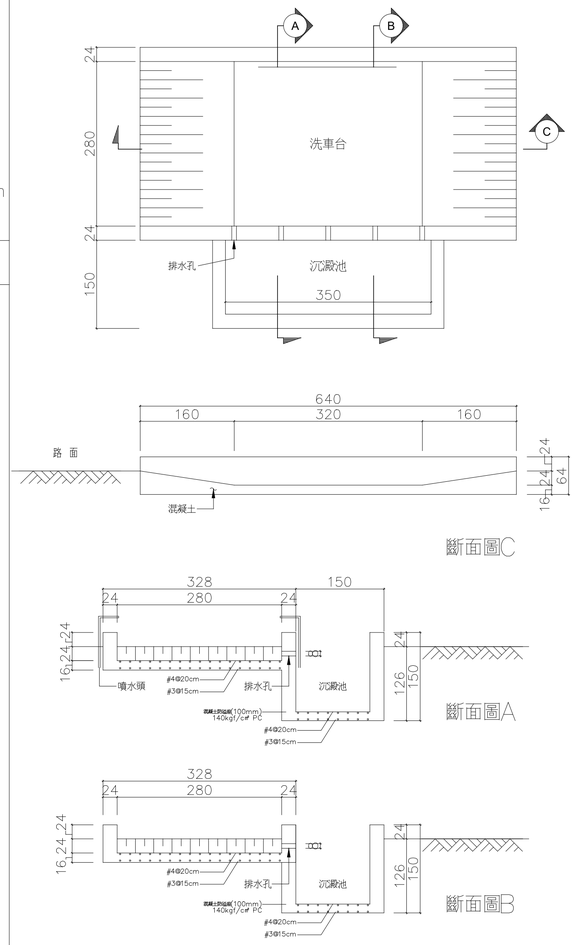

說明：

1. 承包商依所擬定施工便道位置，車輛進出路線設置洗車台設備，以設置一處為原則，型式規格僅供參考其設置位置型式依實際報請相關單位核可後，方可施工．完工前依監造單位指示予以復原．
2. 洗車台及沉澱池設備型式僅供參考，但規格不得小於設計面積，承商可依需求提送監造單位確認後設置．

4 洗車台設備平面示意圖

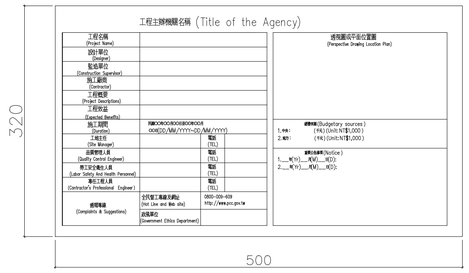

材質: 500*320cm 厚3.2mm 鋁板

補充說明:

1. 承攬廠商應將工程告示牌應設置於明顯易見之工程範圍內，且以避免妨礙交通，景觀，佔用道路，危害安全為原則，並經同意始可豎立．
2. 工程告示牌內容應依101年8月6日修訂之工程告示牌及竣工銘牌設置要點採中英對照．
3. 工程告示牌之規格，尺寸及圖樣內容，僅供參考，承攬廠商應依行政院公共工程委員會最新頒訂之工程告示牌及竣工銘牌設置要點相關規定．

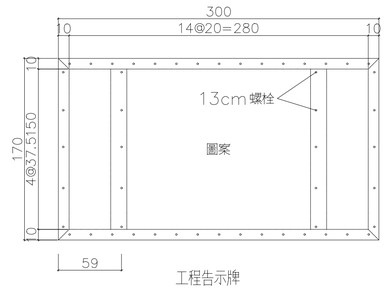

工程告示牌

附註：

1. 本工程告示板需符合下列規定：
   (1)所用鋁版需符合CNS 2253 1050 H18之規定，鋼板須符合 CNS 2473 SS400之規定．
   (2)鋼板油漆前之表面處理, 須依施工說明書第01581章之規定．
   (3)所有金屬部份之油漆, 須符合下列要求：
   底漆：紅丹漆二度60%固體量，總膜厚50um．
   面層：壓克力光面漆，乾膜厚度25um．
2. 本圖所有尺寸除令有註明者外，餘皆以公分為單位．
3. 支撐尺寸請依工程狀況作支撐設計．

註：文字內容依發包時公共工程會規定辦理，告示版採用3.2mm 厚鋁板．

工程告示牌支撐設計圖

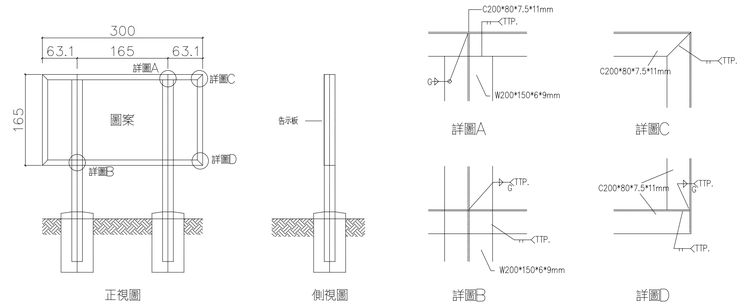

註: 工程告示牌支撐方式僅供參考, 承商可依需求提送監造單位及專案管理單位確認後設置

5 工程告示牌

工程名稱 (Project Name)	
主辦機關 (Agency)	
設計單位 (Designer)	
經費來源 (Budgetary Sources)	
施工廠商 (Contractor)	
監造單位 (Construction Supervisor)	
竣工日期 (Completion date)	
建造金額 (Total project cost)	

材質: 2mm 厚不銹鋼板

1. 銘牌之文字內容及字體另定．
2. 銘牌之放置位置需由校方同意方可施工．
3. 銘牌形式及文字內容依實際需求調整，內容需由業主，監造承包商三方確認後始可施作．

6 竣工銘牌

圖名	日期	說明	核准

工程名稱

臺中市北屯區南興國民小學
第一期校舍新建工程

姜樂靜建築師事務所

臺中市西屯區臺灣大道二段902號3樓
TEL：04-23152015
FAX：04-23152017
EMAIL：leching@ms3.hinet.net

圖名

假設工程設施詳圖

核准	比例 A1：1/ A3：1/
設計	日期
繪圖	核對
圖號 A8-05	張號 67

業務號