剖面示意位置

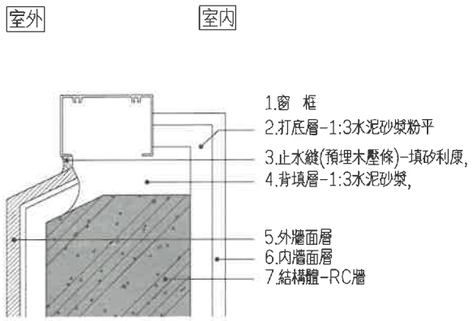

1 外牆窗台收邊示意圖

編號	樓層	高度
A	B1F	240

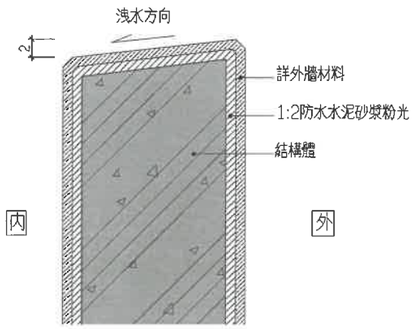

2 女兒牆導水示意圖

單位:cm

編號	樓層	高度
B	B1F	125

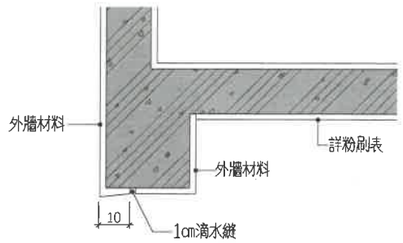

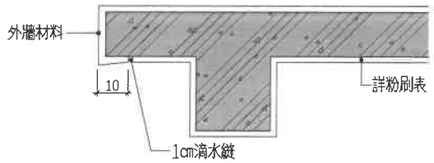

5 外牆滴水及材料收邊示意圖

單位:cm

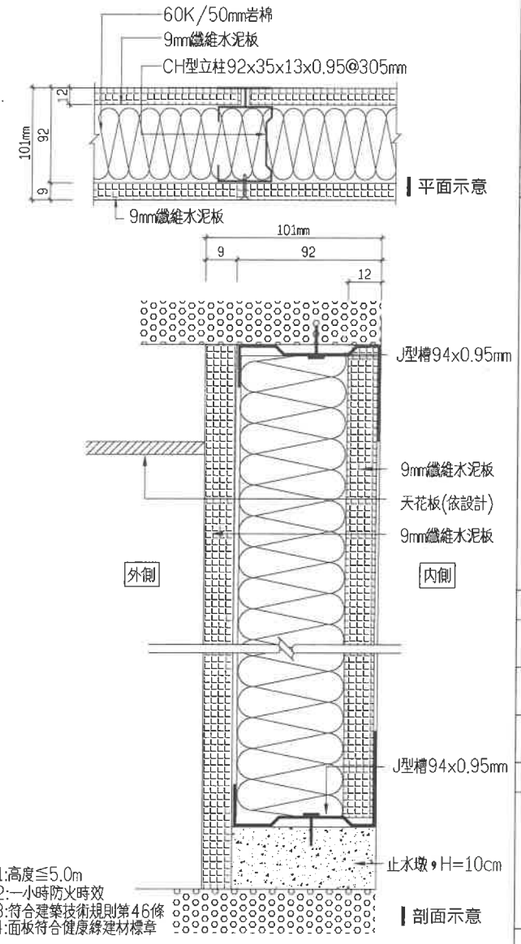

6 管道間牆及梯側封板牆示意圖

單位:mm

固定件詳圖

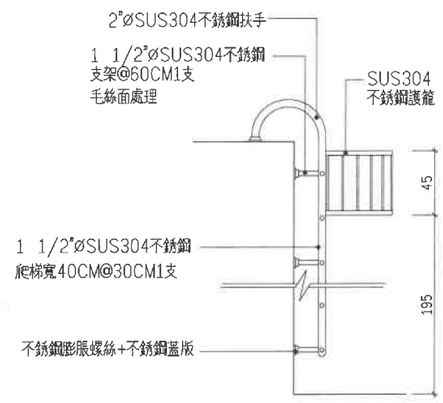

3 外側不銹鋼爬梯示意圖

單位:cm

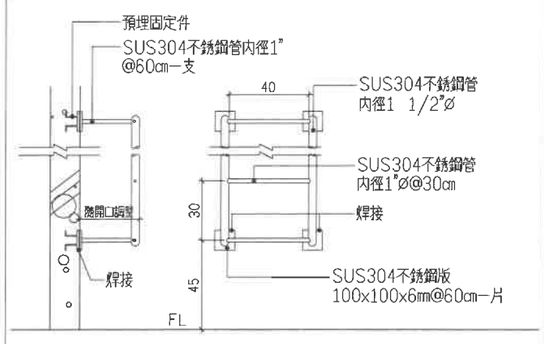

4 內側不銹鋼爬梯示意圖

單位:cm

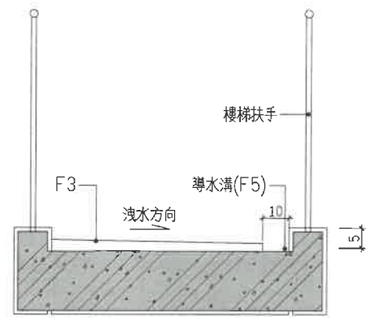

剖面示意圖

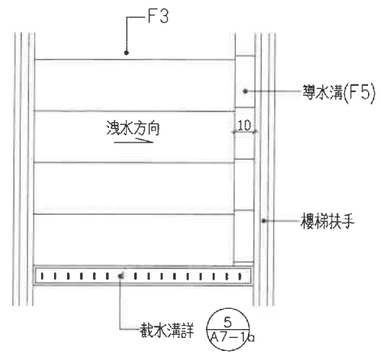

平面示意圖

7 室外梯導水溝示意圖(丁梯及戊梯)

單位:cm

※ 1.本工程所附圖樣皆僅提供參考，凡經監造單位審查及工程主辦機關核定，具有相同效果、功能、材料、品質相當之同等品或優於圖示產品者，皆可採用。
2.本工程構件及裝修面材尺寸誤差為±5%(或依CNS所示)。

吳嘉棚建築師事務所
ARCHITECTURE & IMAGE
臺中市北區五權路190號10樓之1
TEL:04-23602098 FAX:04-23602298

備註說明

※起造人、承造人注意事項
一、承造人應會同主任技師詳閱圖說、核算數量及安全性，實地勘察
二、開工前，承造人應會同起造人申請鑑界，按指定界線依圖說放樣，經主任技師核對無誤後施工；若有不符請告知建築師辦理變更設計，否則如有糾紛由起造人及承造人自行負責
三、承造人應負責向主管建築機關報請開工、勘驗、竣工、展期及申請使用執照之一切手續與費用
四、圖說若有疑問，應以建築師解釋為準；如需辦理變更設計，應待核准後再行施工，不得擅自更改
五、承造人不得使用下列材料:
1.海砂 2.含輻射量之鋼筋
六、模板製作前，應由承造人先行繪置模板支撐結構及大樣圖，並經主任技師核算無誤後，方得施工
七、若屬於增建工程，各部份尺寸應配合原有高度及寬度施工

日期	簽名	修改內容

工程名稱 PROJECT

臺中市立南興國民中學
第一期校舍新建工程

圖名 DRAWNING NAME

施工詳圖(二)

簽章 SIGNATURE

設計	WCM
繪圖	XC
校核	WCM
比例	
單位	CM
業務負責人	
日期	112年07月
張號	圖號 A7-1b