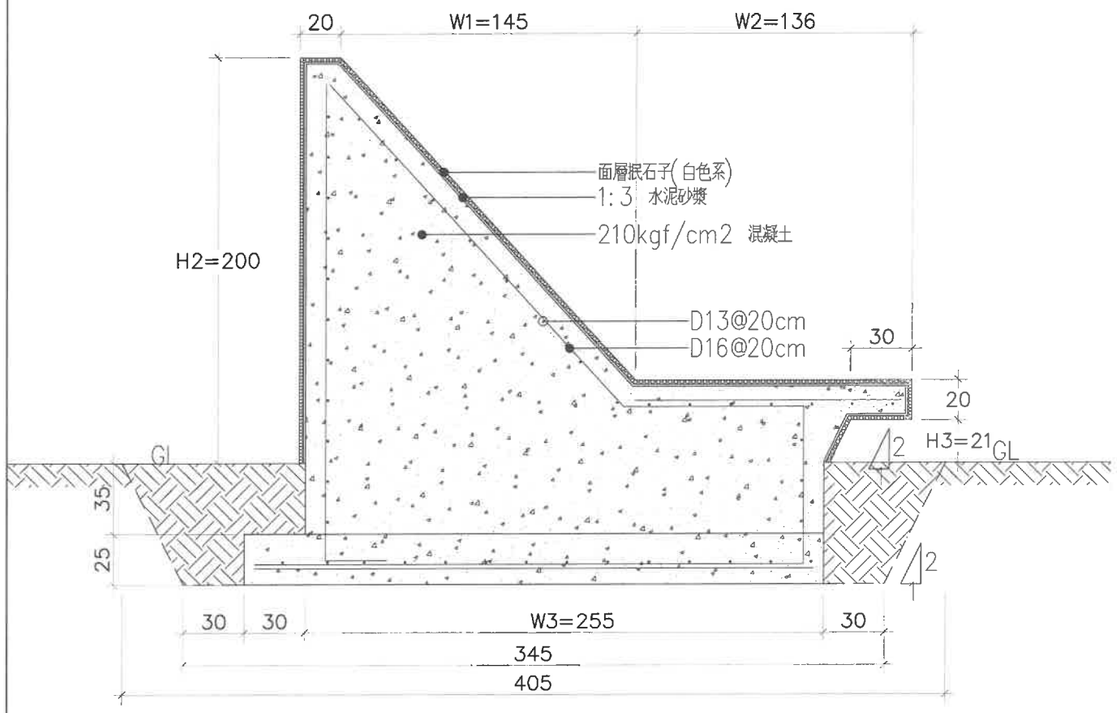

1 造型牆-B 剖面gg' 詳圖
SCALE: 1:15(A1) ; 1:30(A3) 單位:cm

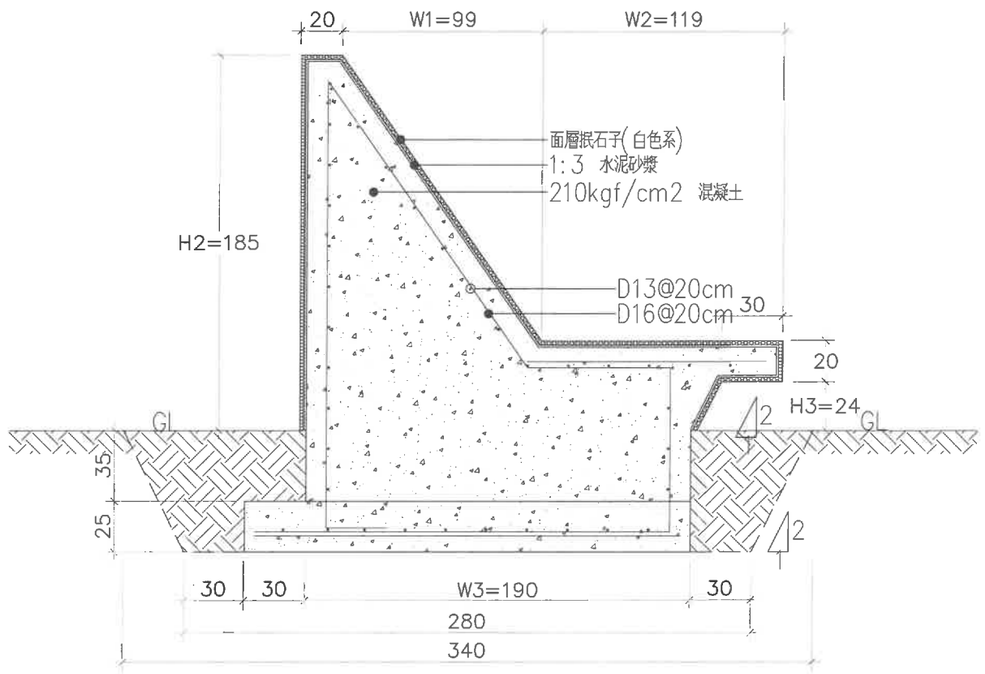

2 造型牆-B 剖面hh' 詳圖
SCALE: 1:15(A1) ; 1:30(A3) 單位:cm

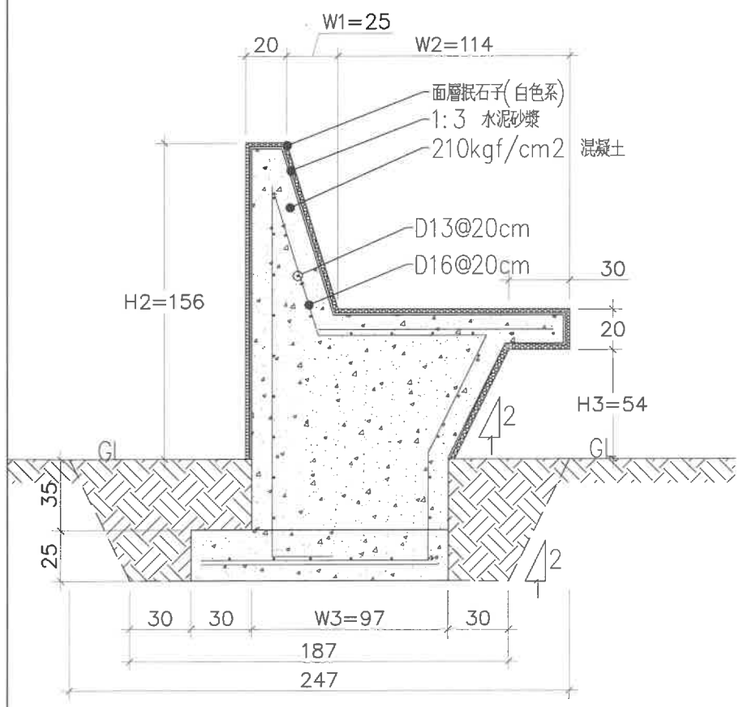

3 造型牆-B 剖面ii' 詳圖
SCALE: 1:15(A1) ; 1:30(A3) 單位:cm

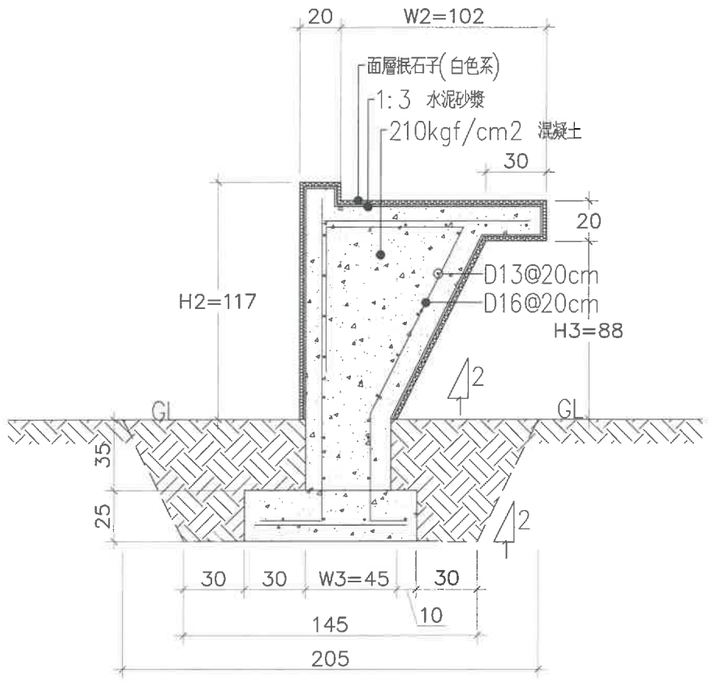

4 造型牆-B 剖面jj' 詳圖
SCALE: 1:15(A1) ; 1:30(A3) 單位:cm

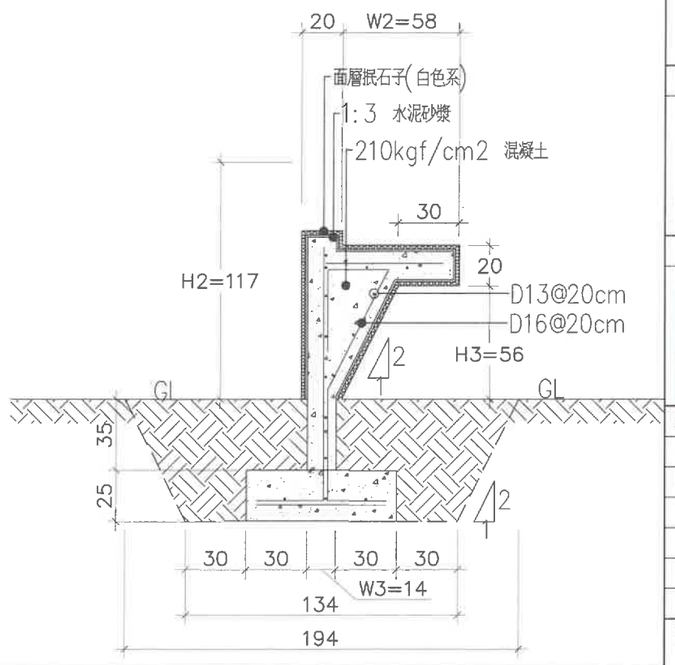

5 造型牆-B 剖面kk' 詳圖
SCALE: 1:15(A1) ; 1:30(A3) 單位:cm

吳嘉栩建築師事務所
ARCHITECTURE & IMAGE
臺中市北區五權路190號10樓之1
TEL:04-23602098FAX:04-23602298

備註說明

※起造人、承造人注意事項
一、承造人應會同主任技師詳閱圖說，核算數量及安全性，實地勘察
二、開工前，承造人應會同起造人申請鑑界，按指定界線依圖說放樣，經主任技師核對無誤後施工；若有不符請告知建築師辦理變更設計，否則如有糾紛由起造人及承造人自行負責
三、承造人應負責向主管建築機關報請開工、勘驗、竣工、展期及申請使用執照之一切手續與費用
四、圖說若有疑問，應以建築師解釋為準；如需辦理變更設計，應待核准後再行施工，不得擅自更改
五、承造人不得使用下列材料:
1 海砂 2 含輻射量之鋼筋
六、模板製作前，應由承造人先行繪置模板支撐結構及大樣圖，並經主任技師核算無誤後，方得施工
七、若屬於增建工程，各部份尺寸應配合原有高度及寬度施工

日期	簽名	修改內容

工程名稱 PROJECT
臺中市立南興國民中學
第一期校舍新建工程

圖名 DRAWNING NAME
景觀設施詳圖(六)

簽章 SIGNATURE

設計 WCH
繪圖
校核 WCH
比例
單位 CM
業務
日期 112年09月
號號
圖號 L4-6