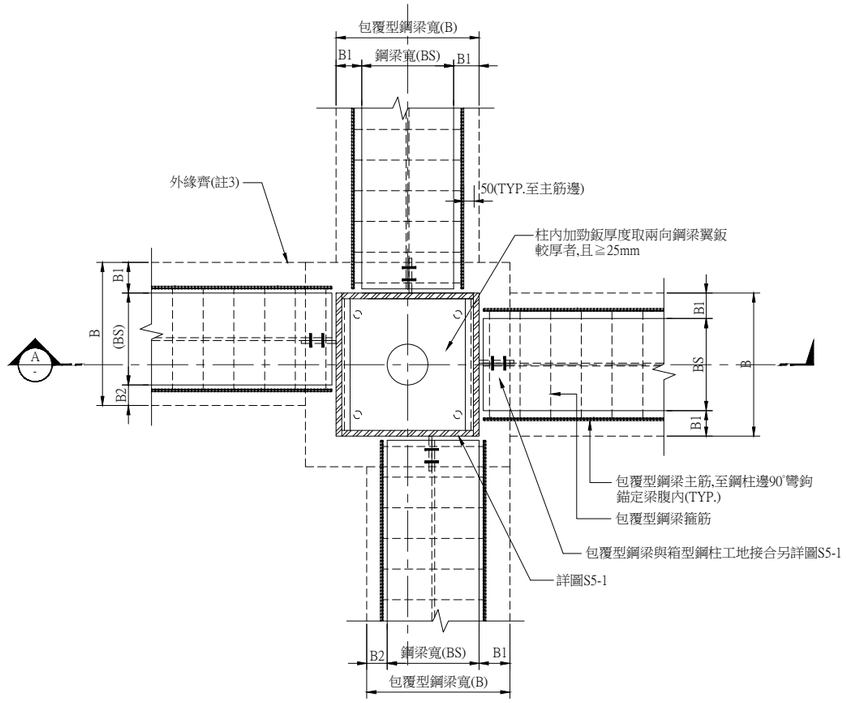

包覆型鋼梁與SRC柱接合平面示意圖

註:1. 鋼梁翼鈑與鋼柱焊接之背墊鈑導角鈑施作方式另詳說明.
2. 各層之梁柱接頭內.當梁有高程變化或梁深不同時,相對之梁翼鈑位置均設置柱內加勁鈑(DIA .PL).
3. B1,B2最小值為100mm.

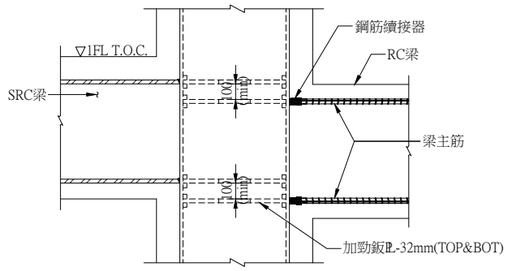

包覆型鋼梁與RC梁高低差接合示意圖

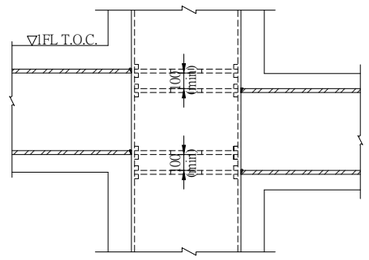

包覆型鋼梁高低差接合示意圖

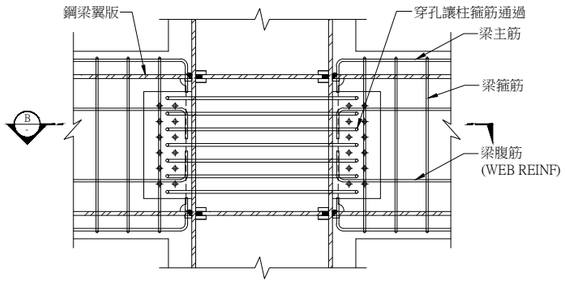

剖面圖 A

註:1.適用於鋼梁之二端接到鋼柱
2.鋼筋端遇鋼柱位置做90°標準彎鉤,鋼筋與鋼柱交界處密接但不焊接.

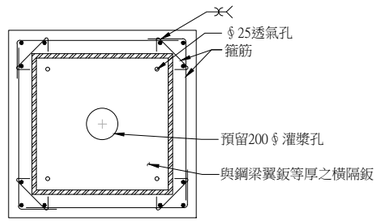

剖面圖 B

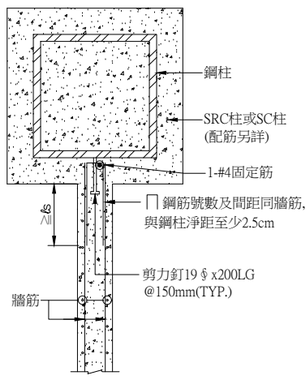

RC牆與SC柱接合詳圖(一)

註:1.ℓs為鋼筋搭接長度
2.剪力釘除本圖標示外,亦應符合S3-2之規定

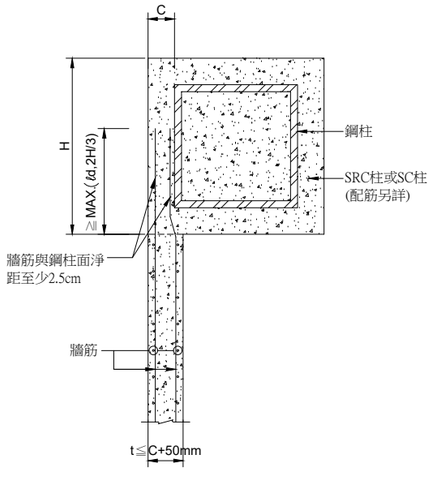

RC牆與SC柱接合詳圖(二)

(牆厚t < C+50mm)
註: ℓd為鋼筋錨定長度

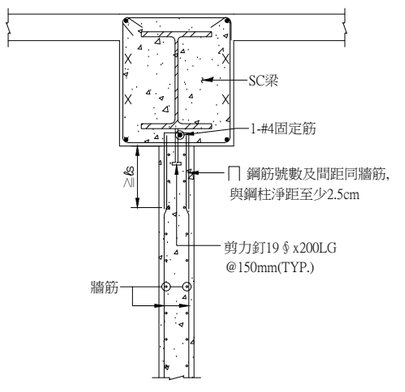

RC牆與SC梁接合詳圖(一)

註:1.ℓs為鋼筋搭接長度
2.PC包覆厚度≧10cm

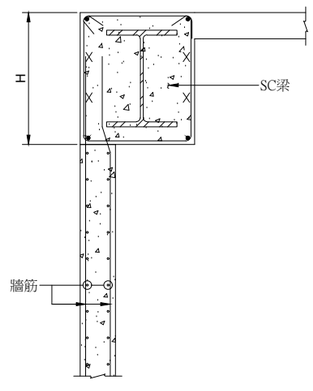

RC牆與SC梁接合詳圖(二)

註:1.ℓs為鋼筋搭接長度
2.PC包覆厚度≧10cm

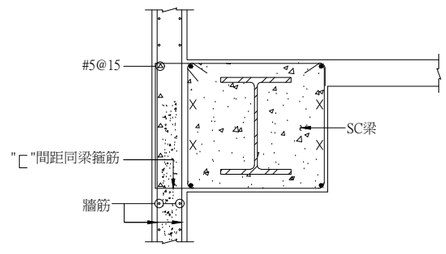

RC牆與SC梁接合詳圖(三)

註:1.ℓs為鋼筋搭接長度
2.PC包覆厚度≧10cm

張 號 SHEET NO.

工程名稱 PROJECT NAME

樂迦再生科技股份有限公司
竹北生醫園區廠房新建工程

圖 名 INDEX

SRC柱梁牆接合詳圖

彭 定 吉
建築師事務所
T.C.PENG
ARCHITECT & ASSOCIATES
新竹市東大路三段453號
TEL:5364542
FAX:5362681

本圖說應配合其它施工說明及合約條件共為工程合約之一部份，有未一致之處，營造廠應遵從較嚴格規定或依建築師會同業主指定辦理，如有未盡事宜或未理解圖說之情形，營造廠應先徵詢建築師再行施工，施工時應注意所持用圖說應為最新修正之資料而據以施工，施工前所有尺寸應做現場核對。

圖號 DRAWING NO.	張號 SHEET NO.
S3-3	
繪圖 DRAWN BY	
設計 DESIGNED BY	
建築師 ARCHITECT	
日期 DATE	111.08.02
比例 SCALE	

修 正 REVISION

NO.	DATE	REVISION
△		
△		
△		

業務號 JOB NO.

簽證

S:\PLAN\111\22B08 樂迦公司新建工程\結構圖\111.08.02\DWG\S3\22B08-S3-3.dwg, 2022/8/1 下午 04:59:18, 1:2