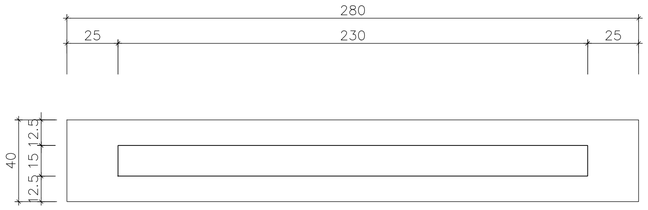

Ⓐ 地面招牌廣告牌示平面圖

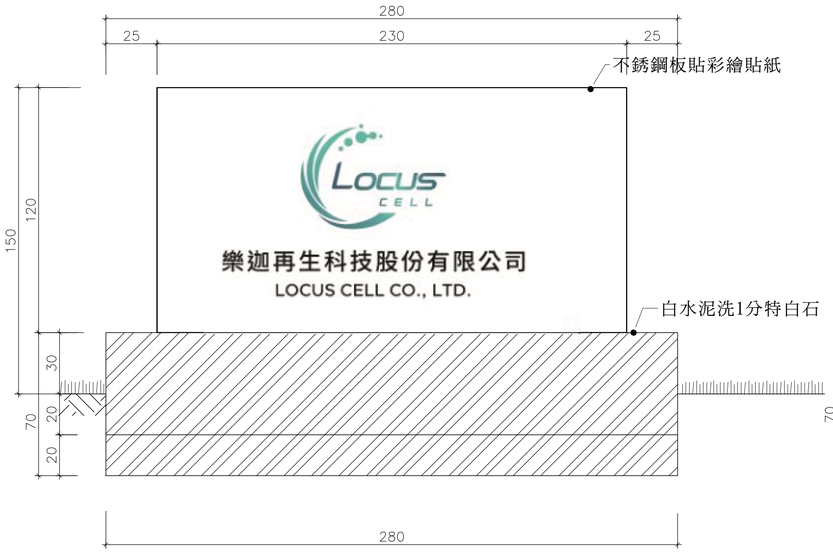

Ⓑ 地面招牌廣告牌示正立面圖

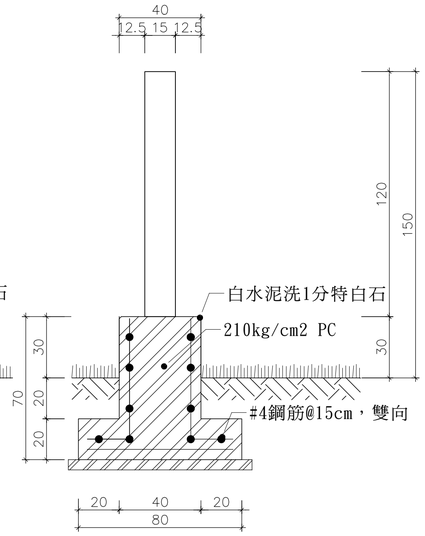

Ⓒ 地面招牌廣告牌示側剖面圖

1 AL1-19 地面招牌廣告牌示詳圖

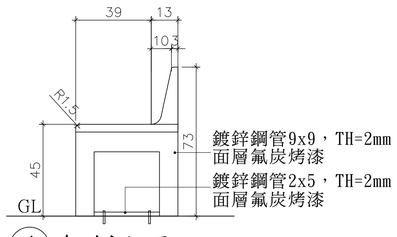

Ⓐ A-側立面

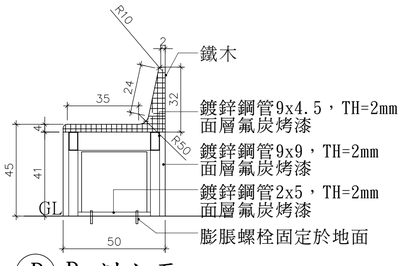

Ⓑ B-剖立面

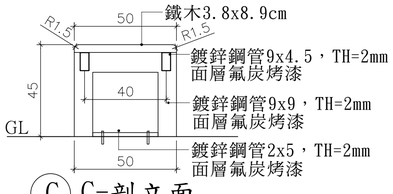

Ⓒ C-剖立面

2 AL1-19 休閒座椅詳圖

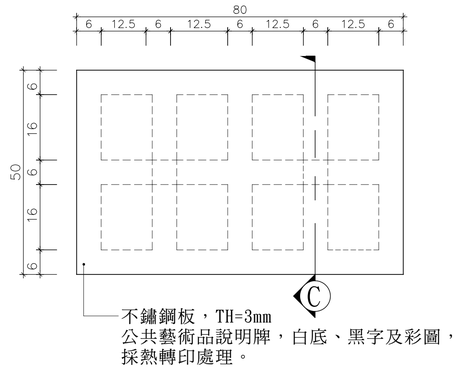

Ⓐ 公共藝術品說明牌平面圖
S=1/15

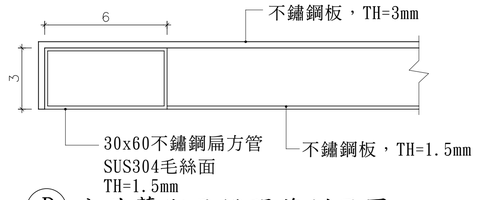

Ⓑ 公共藝術品說明牌剖面圖
S=1/3

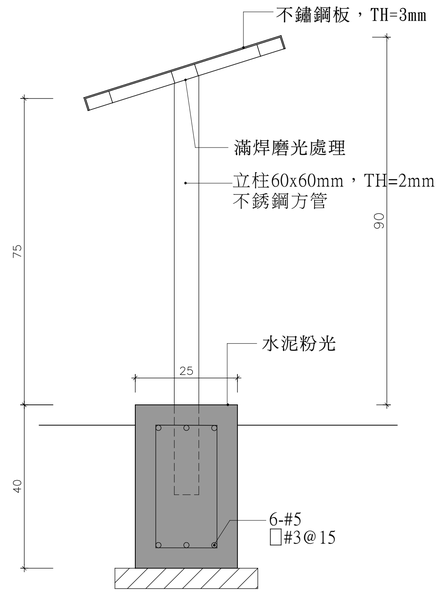

Ⓒ 公共藝術品說明牌立面圖
S=1/15
RC混凝土基座25*40，L=80cm
280kgf/cm2 混凝土澆置(含土方開挖運棄)。

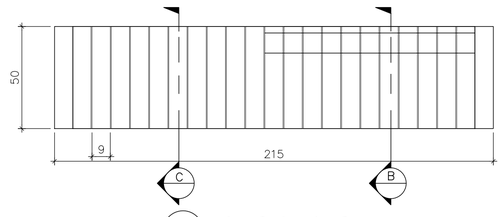

Ⓓ 休閒座椅平面

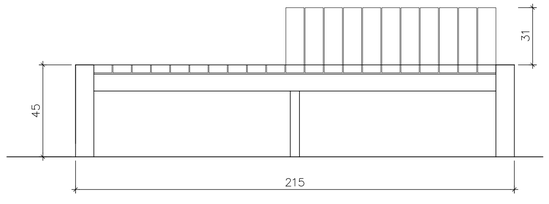

Ⓔ 休閒座椅立面

3 AL1-19 公共藝術品說明牌詳圖
S:1/6

張號 SHEET NO.

工程名稱 PROJECT NAME

樂迦再生科技股份有限公司
竹北生醫園區廠房新建工程

圖名 INDEX

地面招牌廣告牌示
休閒座椅
公共藝術品說明牌
詳圖

彭定吉
建築師事務所
T. C. PENG
ARCHITECT & ASSOCIATES
新竹市東大路三段453號
TEL:5364542
FAX:5362681

本圖說應配合其它施工說明及契約條件共為工程契約之一部份，有未一致之處，營造廠應遵從較嚴格規定或依建築師會同業主指定辦理，如有未盡事宜或未理解圖說之情形，營造廠應先徵詢建築師再行施工，施工時應注意所持用圖說應為最新修正之資料而據以施工，施工前所有尺寸應做現場核對。

圖號 DRAWING NO.	張號 SHEET NO.
AL1-19	

繪圖 DRAWN BY	
設計 DESIGNED BY	
建築師 ARCHITECT	
日期 DATE	111.06.
比例 SCALE	A1 S:1/15 A3 S:1/30

修正 REVISION

NO.	DATE	REVISION
△		
△		
△		

業務號 JOB NO.	

簽證