實際尺寸請依盤廠規劃

單位：mm

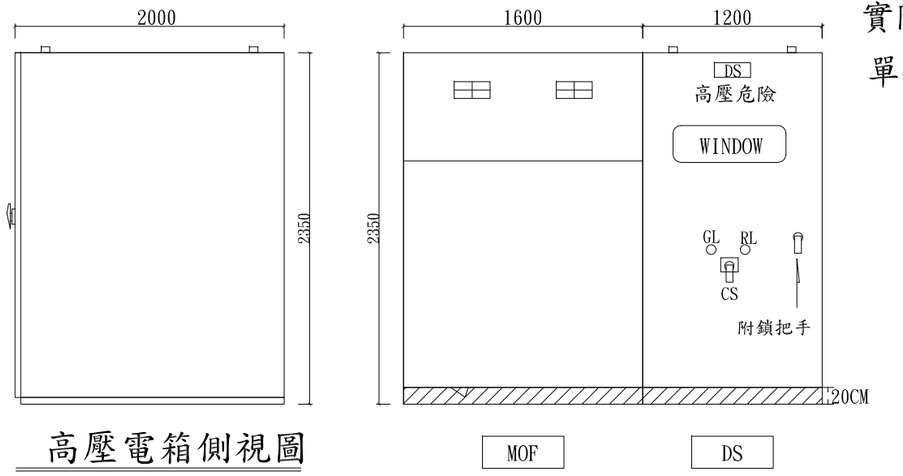


高壓電箱側視圖

表箱說明：材質採不銹鋼高壓電箱正視圖

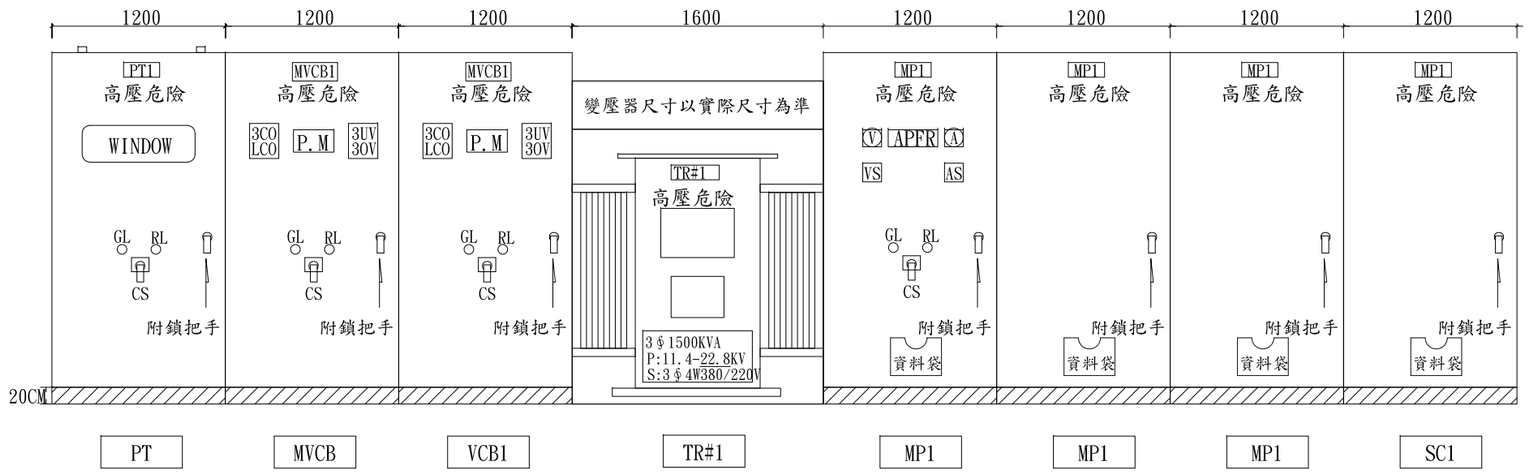


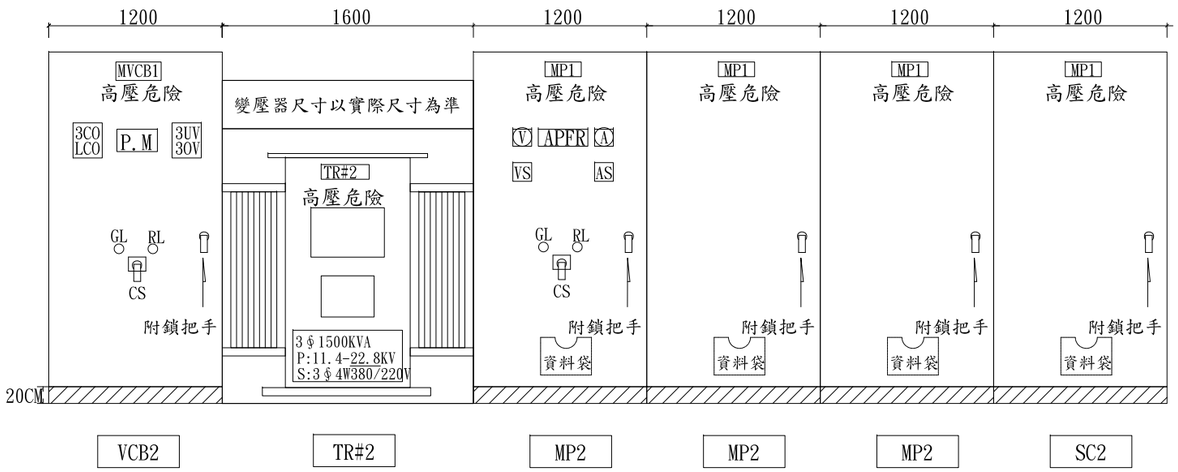


| | |
|---|---|
| 工程名稱 PROJECT NAME | |
| 案件編號 | 111-067 |
| 原案件編號 | |

樂迦再生科技股份有限公司
廠房新建工程

地　號

新竹縣竹北市
世興段1-29地號


華興工程顧問有限公司
新竹市中央路198號8樓
電話:03-5346355
傳真:03-5346366
art23@ms16.hinet.net


| | |
|---|---|
| 設　計 DESIGNED BY | |
| 電機技師 ELECTRICIAN | |
| 電腦路徑 | 11105/067 |
| 電腦檔名 | 請照圖-電力 |
| 比　例 | 1/100 |

出圖/修正日期

| 日期 | 內容 |
|---|---|
| 111/07/22 | 第一次出圖 |
| | |
| | |

圖　名 INDEX

工程概要
電表裝置圖
高壓盤體圖

簽　章 SIGNATURE

| | |
|---|---|
| 建築圖日期 | 111/07/18 |
| 圖　號 DRAWING NO. | 張　號 SHEET NO. |
| 1 / E24 | 總XX |

# 樂迦再生科技股份有限公司-電力昇位示意圖

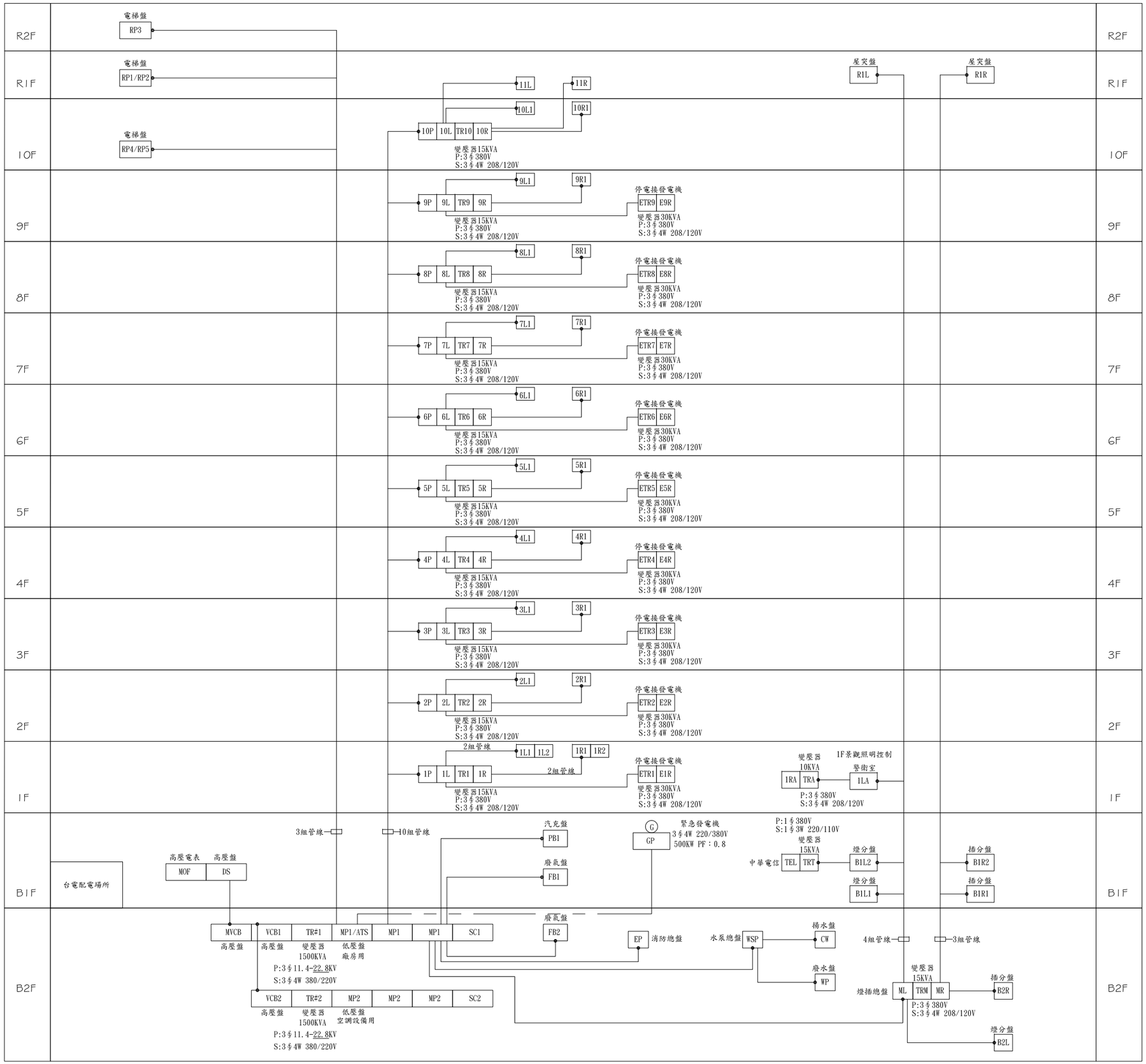


備註

1.各盤的銜接請採XLPE電線走線架線槽

2.接地系統採責任施工

3.配管配線請詳電力單線圖

| | |
|---|---|
| 工程名稱 PROJECT NAME | 樂迦再生科技股份有限公司 廠房新建工程 |
| 案件編號 | 111-067 |
| 原案件編號 | |
| 地　號 | 新竹縣竹北市 世興段1-29地號 |


華興工程顧問有限公司
新竹市中央路198號8樓
電話:03-5346355
傳真:03-5346366
art23@ms16.hinet.net


| | |
|---|---|
| 設　計 DESIGNED BY | |
| 電機技師 ELECTRICIAN | |
| 電腦路徑 | 11105/067 |
| 電腦檔名 | 請照圖-電力 |
| 比　例 | 1/100 |

出圖/修正日期

| 日期 | 內容 |
|---|---|
| 111/07/22 | 第一次出圖 |
| | |
| | |

圖　名 INDEX

電力昇位圖

簽　章 SIGNATURE

| | |
|---|---|
| 建築圖日期 | 111/07/18 |
| 圖　號 DRAWING NO. | 張　號 SHEET NO. |
| 2 / E24 | 總XX |

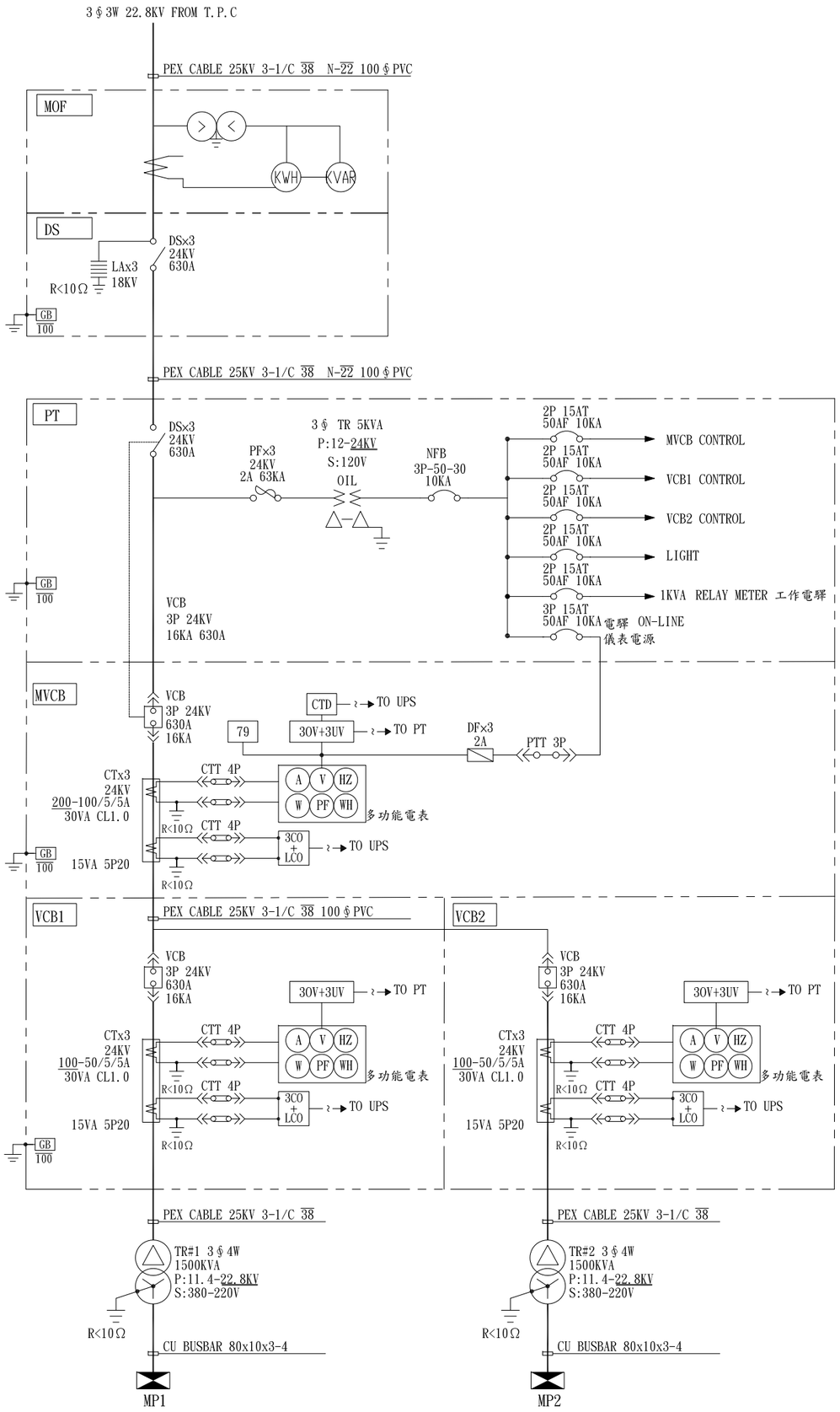


送審資料

保護協調設定

| | |
|---|---|
| 工程名稱 PROJECT NAME | |
| 案件編號 | 111-067 |
| 原案件編號 | |

樂迦再生科技股份有限公司
廠房新建工程

地 號

新竹縣竹北市
世興段1-29地號


華興工程顧問
有限公司
新竹市中央路198號8樓
電話:03-5346355
傳真:03-5346366
art23@ms16.hinet.net


| | |
|---|---|
| 設 計 DESIGNED BY | |
| 電機技師 ELECTRICIAN | |
| 電腦路徑 | 11105/067 |
| 電腦檔名 | 請照圖-電力 |
| 比 例 | 1/100 |

出圖/修正日期

| 日期 | 內容 |
|---|---|
| 111/07/22 | 第一次出圖 |
| | |
| | |

圖 名 INDEX

電力單線圖-1

簽 章 SIGNATURE

| | |
|---|---|
| 建築圖日期 | 111/07/18 |
| 圖 號 DRAWING NO. | 張 號 SHEET NO. |
| 3 E24 | 總XX |

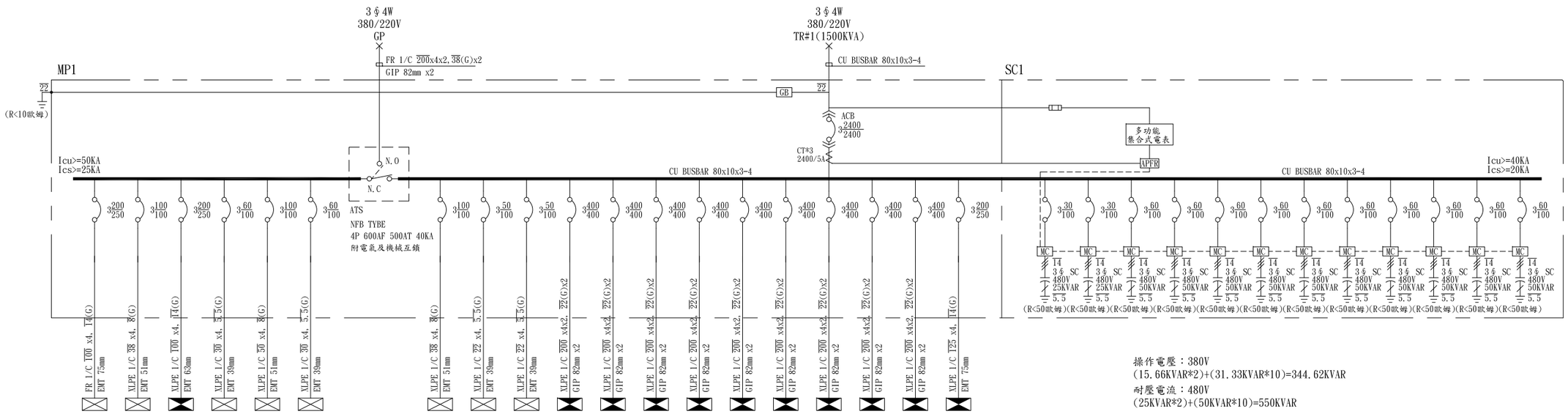


| CKT NO. | | 1 | 2 | 3 | 4 | 5 | 6 |
|---|---|---|---|---|---|---|---|
| CAPACITY(VA) | | 82000 | 48000 | 51440 | 30000 | 40000 | 30000 |
| CURRENT(A) | | 125.8 | 72.7 | 78.0 | 45.5 | 60.6 | 45.5 |
| LOAD(VA) | R | 26668 | 15996 | 17150 | 10000 | 13334 | 10000 |
| | S | 27666 | 16002 | 17145 | 10000 | 13333 | 10000 |
| | T | 27666 | 16002 | 17145 | 10000 | 13333 | 10000 |
| LOAD NAME | | EP | WSP | ML | RP1/RP2 | RP3 | RP4/RP5 |

| 7 | 8 | 9 | 10 | 11 | 12 | 13 | 14 | 15 | 16 | 17 | 18 | 19 |
|---|---|---|---|---|---|---|---|---|---|---|---|---|
| 56000 | 20500 | 20500 | 54350 | 44900 | 44750 | 37200 | 44750 | 37200 | 44750 | 37200 | 44750 | 21200 |
| 95.5 | 32.6 | 32.6 | 83.6 | 68.9 | 68.9 | 57.0 | 68.2 | 57.0 | 68.2 | 57.0 | 68.2 | 32.3 |
| 21000 | 6668 | 6668 | 17932 | 14800 | 14700 | 12400 | 14800 | 12250 | 14800 | 12250 | 14800 | 7050 |
| 14000 | 7166 | 7166 | 18384 | 15150 | 15150 | 12550 | 15000 | 12550 | 15000 | 12550 | 15000 | 7100 |
| 21000 | 6666 | 6666 | 18034 | 14950 | 14900 | 12250 | 14950 | 12400 | 14950 | 12400 | 14950 | 7050 |
| PB1 | FB1 | FB2 | 1P | 2P | 3P | 4P | 5P | 6P | 7P | 8P | 9P | 10P |

| 20 | 21 | 22 | 23 | 24 | 25 | 26 | 27 | 28 | 29 | 30 | 31 | TOTAL |
|---|---|---|---|---|---|---|---|---|---|---|---|---|
| | | | | | | | | | | | | 789490 |
| | | | | | | | | | | | | 1206.0 |
| | | | | | | | | | | | | 263266 |
| | | | | | | | | | | | | 260912 |
| | | | | | | | | | | | | 265312 |
| 電容器 25KVAR | 電容器 25KVAR | 電容器 50VKAR | 電容器 50VKAR | 電容器 50VKAR | 電容器 50VKAR | 電容器 50VKAR | 電容器 50VKAR | 電容器 50VKAR | 電容器 50VKAR | 電容器 50VKAR | 電容器 50VKAR | P:293HP H:56KW L:440.49KVA |

自備發電機工程，非屬台電審核範圍
容量大小、設備位置依業主指示施作。
請以壓克力製作下述警示牌
"請注意：本用盤備有發電機電源"

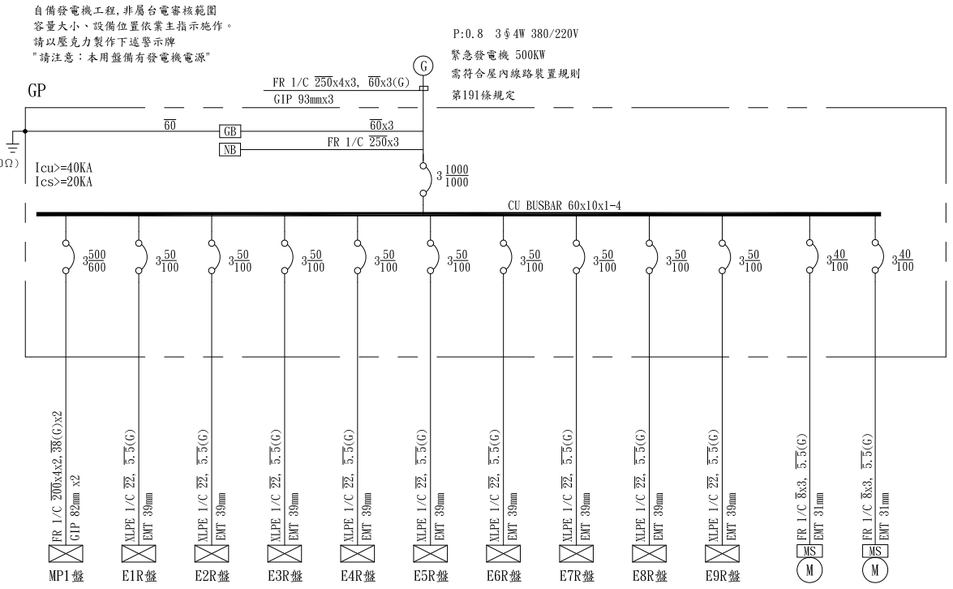


| | 1 | 2 |
|---|---|---|
| | 15000 | 15000 |
| | 22.8 | 22.8 |
| | 5000 | 5000 |
| | 5000 | 5000 |
| | 5000 | 5000 |
| | 進排風機 15HP | 進排風機 15HP |

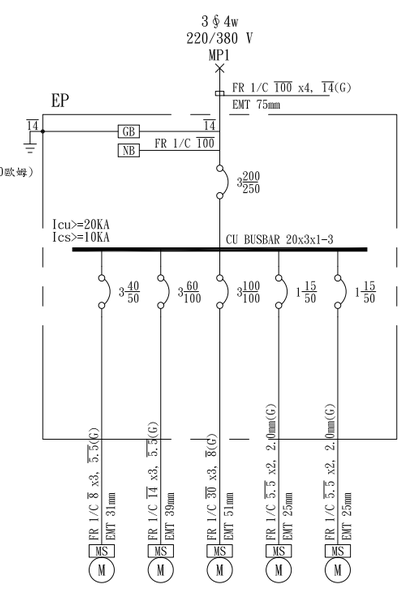


| CKT NO. | | 1 | 2 | 3 | 4 | 5 | TOTAL |
|---|---|---|---|---|---|---|---|
| CAPACITY(VA) | | 15000 | 25000 | 40000 | 1000 | 1000 | 82000 |
| CURRENT(A) | | 22.8 | 38.0 | 60.8 | 4.5 | 4.5 | 125.8 |
| LOAD(VA) | R | 5000 | 8334 | 13334 | | | 26668 |
| | S | 5000 | 8333 | 13333 | | 1000 | 27666 |
| | T | 5000 | 8333 | 13333 | 1000 | | 27666 |
| LOAD NAME | | 消防泵 15HP | 泡沫泵 25HP | 排煙機 40HP | 遮煙捲簾 1HP | 遮煙捲簾 1HP | P:82HP |

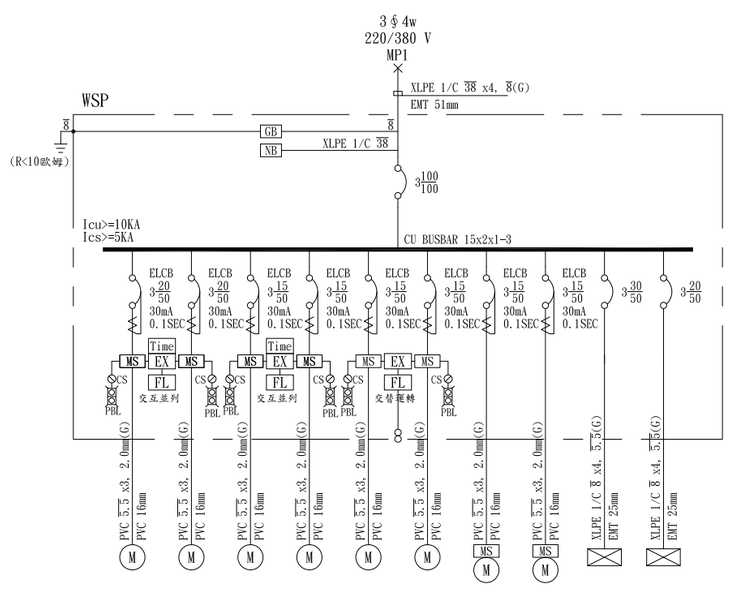


| CKT NO. | | 1 | 2 | 3 | 4 | 5 | 6 | 7 | 8 | 9 | 10 | TOTAL |
|---|---|---|---|---|---|---|---|---|---|---|---|---|
| CAPACITY(VA) | | 7500 | 7500 | 5000 | 5000 | 2000 | 2000 | 500 | 500 | 10000 | 10000 | 48000 |
| CURRENT(A) | | 11.4 | 11.4 | 7.6 | 7.6 | 3.0 | 3.0 | 0.8 | 0.8 | 15.2 | 15.2 | 72.7 |
| LOAD(VA) | R | 2500 | 2500 | 1666 | 1666 | 666 | 666 | 166 | 166 | 3334 | 3332 | 15996 |
| | S | 2500 | 2500 | 1667 | 1667 | 667 | 667 | 167 | 167 | 3333 | 3334 | 16002 |
| | T | 2500 | 2500 | 1667 | 1667 | 667 | 667 | 167 | 167 | 3333 | 3334 | 16002 |
| LOAD NAME | | 廢水泵 7.5HP | 廢水泵 7.5HP | 雨水泵 5HP | 雨水泵 5HP | 澆灌泵 2HP | 澆灌泵 2HP | 電梯 廢水泵 0.5HP | 電梯 廢水泵 0.5HP | CW | WP | P:48HP |

工程名稱 PROJECT NAME

案件編號 111-067

原案件編號

樂迦再生科技股份有限公司
廠房新建工程

地 號

新竹縣竹北市
世興段1-29地號


華興工程顧問
有限公司
新竹市中央路198號8樓
電話:03-5346355
傳真:03-5346366
art23@ms16.hinet.net


| | |
|---|---|
| 設 計 DESIGNED BY | |
| 電機技師 ELECTRICIAN | |
| 電腦路徑 | 11105/067 |
| 電腦檔名 | 請照圖-電力 |
| 比 例 | 1/100 |

出圖/修正日期

| 日期 | 內容 |
|---|---|
| 111/07/22 | 第一次出圖 |
| | |
| | |

圖 名 INDEX

電力單線圖-2

簽 章 SIGNATURE

| | |
|---|---|
| 建築圖日期 | 111/07/18 |
| 圖 號 DRAWING NO. | 張 號 SHEET NO. |
| 4 E24 | 總XX |

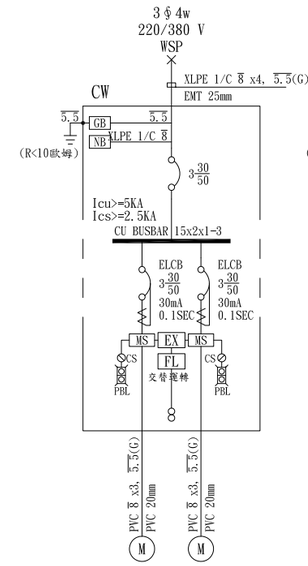


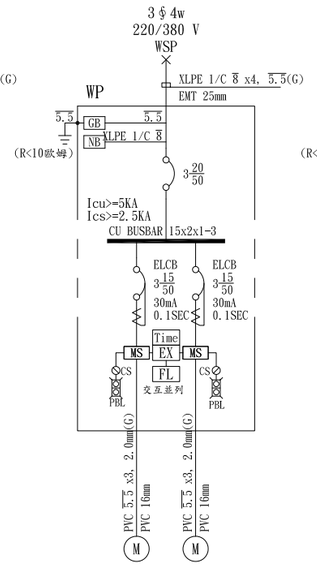


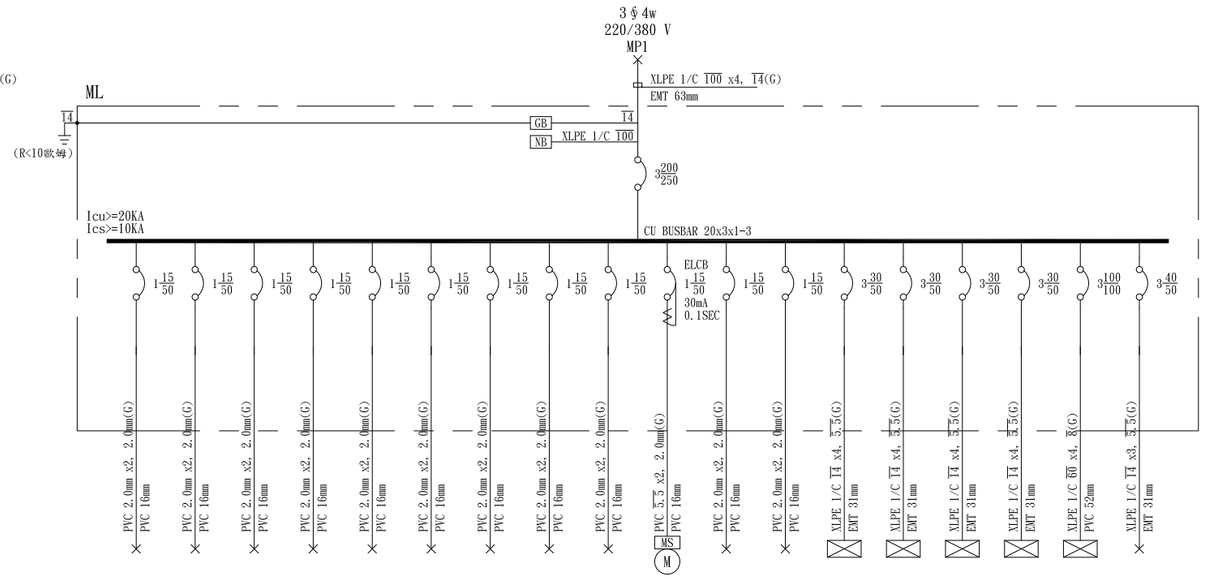


| CKT NO. | | 1 | 2 | TOTAL |
|---|---|---|---|---|
| CAPACITY(VA) | | 10000 | 10000 | 10000 |
| CURRENT(A) | | 15.2 | 15.2 | 15.2 |
| LOAD(VA) | R | 3334 | 3334 | 3334 |
| | S | 3333 | 3333 | 3333 |
| | T | 3333 | 3333 | 3333 |
| LOAD NAME | | 揚水泵 10HP | 揚水泵 10HP | P:10HP |

| CKT NO. | | 1 | 2 | TOTAL |
|---|---|---|---|---|
| CAPACITY(VA) | | 5000 | 5000 | 10000 |
| CURRENT(A) | | 7.6 | 7.6 | 15.2 |
| LOAD(VA) | R | 1666 | 1666 | 3332 |
| | S | 1667 | 1667 | 3334 |
| | T | 1667 | 1667 | 3334 |
| LOAD NAME | | 廢水泵 5HP | 廢水泵 5HP | P:10HP |

| CKT NO. | | 1 | 2 | 3 | 4 | 5 | 6 | 7 | 8 | 9 | 10 | 11 | 12 | 13 | 14 | 15 | 16 | 17 | 18 | TOTAL |
|---|---|---|---|---|---|---|---|---|---|---|---|---|---|---|---|---|---|---|---|---|
| CAPACITY(VA) | | 300 | 450 | 600 | 600 | 400 | 450 | 300 | 950 | 1400 | 500 | 500 | 500 | 3550 | 3050 | 7640 | 1500 | 14650 | 14100 | 51440 |
| CURRENT(A) | | 1.4 | 2.0 | 2.7 | 2.7 | 1.8 | 2.0 | 1.4 | 4.3 | 6.4 | 2.3 | 2.3 | 2.3 | 6.8 | 4.8 | 12.7 | 4.5 | 22.7 | 21.4 | 78.0 |
| LOAD(VA) | R | | 450 | | 600 | | | | 950 | | | 500 | 500 | 1500 | 1000 | 2050 | | 4900 | 4700 | 17150 |
| | S | | | 600 | | 400 | 450 | | | | 500 | | | 950 | 1000 | 2795 | 1000 | 4750 | 4700 | 17145 |
| | T | 300 | | | | | | 300 | | 1400 | | | | 1100 | 1050 | 2795 | 500 | 5000 | 4700 | 17145 |
| LOAD NAME | | L50VAx6 | L50VAx9 | L100VAx6 | L100VAx6 | L50VAx8 | L50VAx9 | L50VAx6 | L50VAx19 | L50VAx28 樓梯照明 | 鐵捲門 0.5HP | 維修照明 500VA | 維修照明 500VA | B2L | B1L1 | B1L2 | R1L | 1LA | TRM | P:12HP L:39.44KVA |

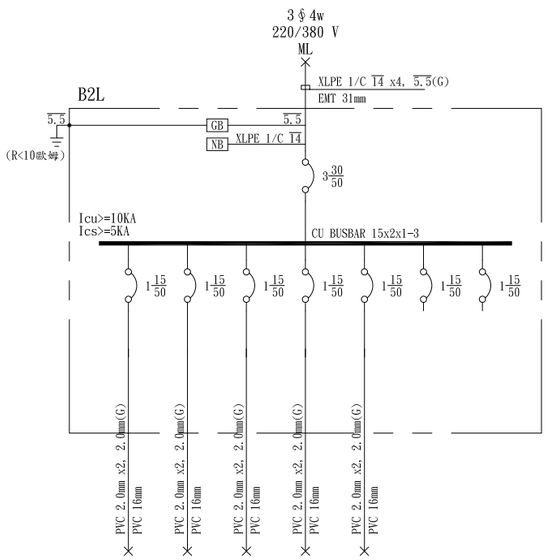


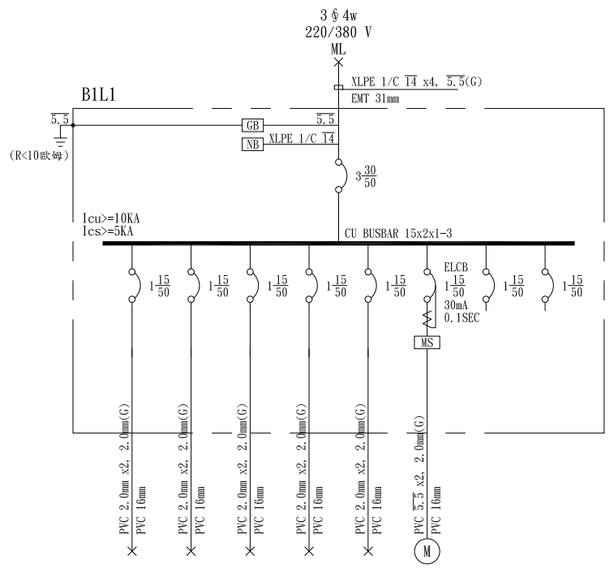


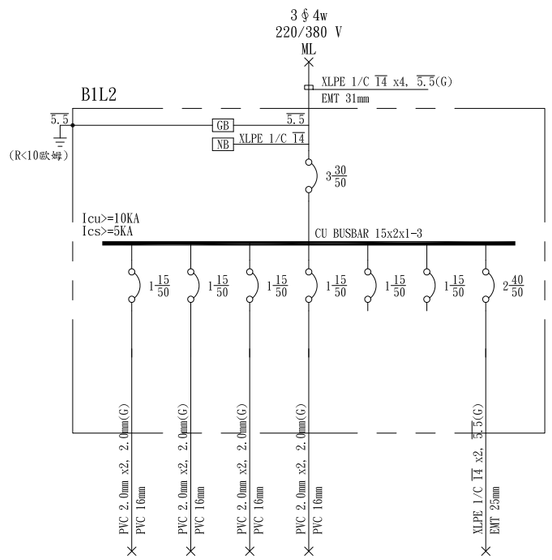


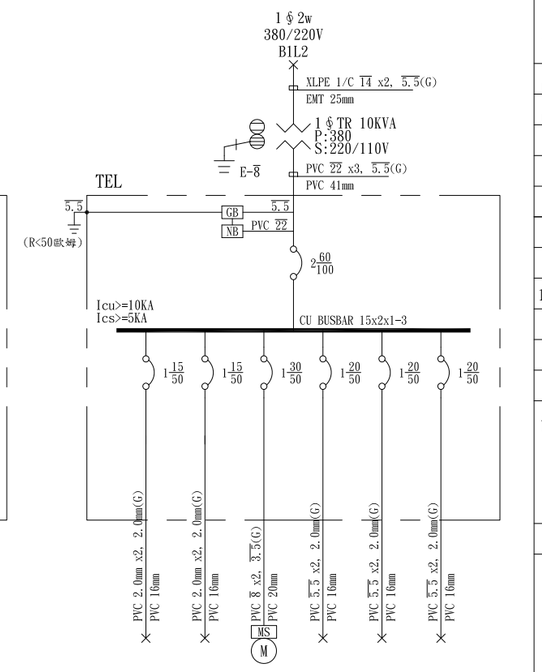


| CKT NO. | | 1 | 2 | 3 | 4 | 5 | 6 | 7 | 8 | TOTAL |
|---|---|---|---|---|---|---|---|---|---|---|
| CAPACITY(VA) | | 600 | 350 | 800 | 300 | 1500 | | | | 3550 |
| CURRENT(A) | | 2.7 | 1.6 | 3.6 | 1.4 | 6.8 | | | | 6.8 |
| LOAD(VA) | R | | | | | 1500 | | | | 1500 |
| | S | 600 | 350 | | | | | | | 950 |
| | T | | | 800 | 300 | | | | | 1100 |
| LOAD NAME | | L50VAx12 | L50VAx7 | L50VAx16 | L50VAx6 | L50VAx30 樓梯照明 | SPARE | SPARE | | L:3.55KVA |

| CKT NO. | | 1 | 2 | 3 | 4 | 5 | 6 | 7 | 8 | TOTAL |
|---|---|---|---|---|---|---|---|---|---|---|
| CAPACITY(VA) | | 500 | 600 | 750 | 300 | 400 | 500 | | | 3050 |
| CURRENT(A) | | 2.3 | 2.7 | 3.4 | 1.4 | 1.8 | 2.3 | | | 4.8 |
| LOAD(VA) | R | 500 | | | | | 500 | | | 1000 |
| | S | | 600 | | | 400 | | | | 1000 |
| | T | | | 750 | 300 | | | | | 1050 |
| LOAD NAME | | L50VAx10 | L50VAx12 | L50VAx15 | L50VAx6 | L50VAx8 | 鐵捲門 0.5HP | SPARE | SPARE | P:0.5HP 0.5HP), L:2.55KVA |

| CKT NO. | | 1 | 2 | 3 | 4 | 5 | 6 | 7 | TOTAL |
|---|---|---|---|---|---|---|---|---|---|
| CAPACITY(VA) | | 300 | 950 | 350 | 450 | | | 5590 | 7640 |
| CURRENT(A) | | 1.4 | 4.3 | 1.6 | 2.0 | | | 14.7 | 12.7 |
| LOAD(VA) | R | 300 | 950 | 350 | 450 | | | | 2050 |
| | S | | | | | | | 2795 | 2795 |
| | T | | | | | | | 2795 | 2795 |
| LOAD NAME | | L50VAx6 | L50VAx19 | L50VAx7 | L50VAx9 | SPARE | SPARE | TRT | P:2KVA (含2HP). L:5.64KVA |

| CKT NO. | | 1 | 2 | 3 | 4 | 5 | 6 | TOTAL |
|---|---|---|---|---|---|---|---|---|
| CAPACITY(VA) | | 50 | 540 | 2000 | 1000 | 1000 | 1000 | 5590 |
| CURRENT(A) | | 0.5 | 4.9 | 18.2 | 9.1 | 9.1 | 9.1 | 27.3 |
| LOAD(VA) | A | 50 | 540 | 2000 | | | | 2590 |
| | B | | | | 1000 | 1000 | 1000 | 3000 |
| | | | | | | | | 0 |
| LOAD NAME | | L50VA | R180VAx3 | 冷氣電源 2HP | 電信專迴 1000VA | 電信專迴 1000VA | 電信專迴 1000VA | P:2HP L:3.59KVA |

工程名稱 PROJECT NAME

案件編號 111-067

原案件編號

樂迦再生科技股份有限公司

廠房新建工程

地 號

新竹縣竹北市
世興段1-29地號


華興工程顧問有限公司
新竹市中央路198號8樓
電話:03-5346355
傳真:03-5346366
art23@ms16.hinet.net


| | |
|---|---|
| 設 計 DESIGNED BY | |
| 電機技師 ELECTRICIAN | |
| 電腦路徑 | 11105/067 |
| 電腦檔名 | 請照圖-電力 |
| 比 例 | 1/100 |

出圖/修正日期

| 日期 | 內容 |
|---|---|
| 111/07/22 | 第一次出圖 |

圖 名 INDEX

電力單線圖-3

簽 章 SIGNATURE

| | |
|---|---|
| 建築圖日期 | 111/07/18 |
| 圖 號 DRAWING NO. | 張 號 SHEET NO. |
| 5 E24 | 總XX |

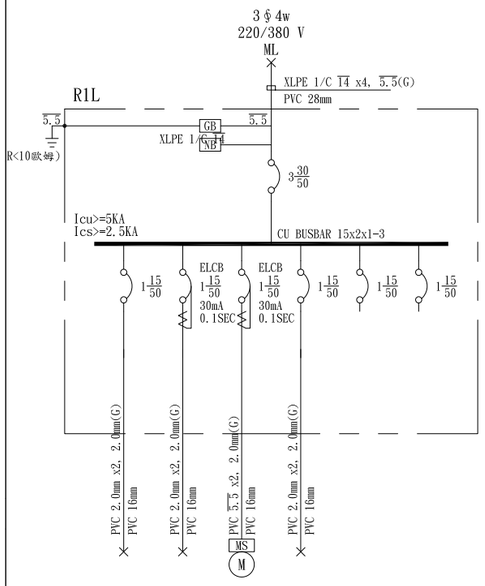


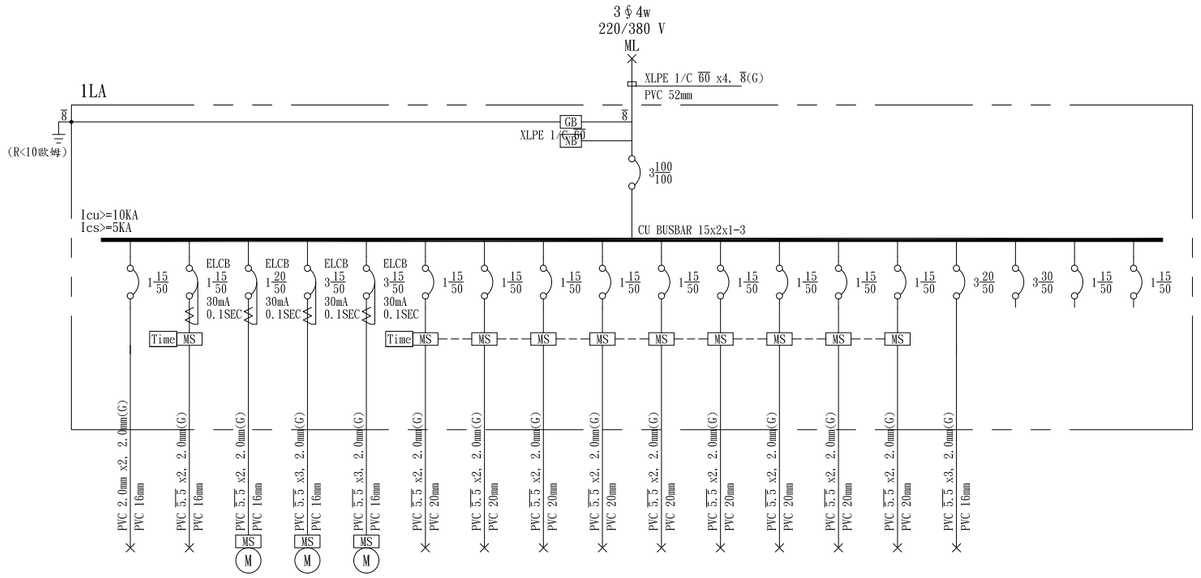


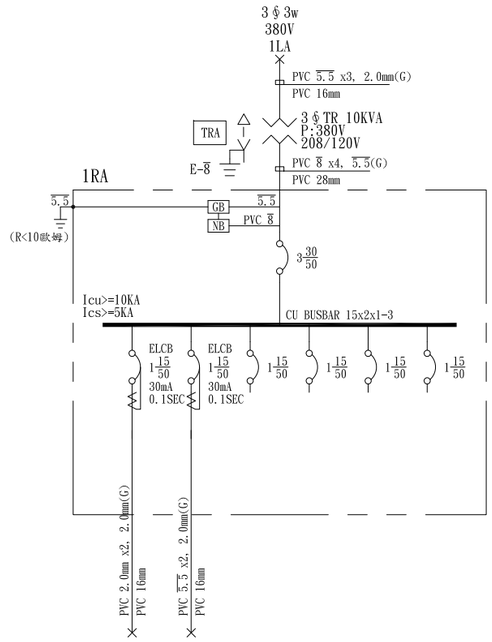


| CKT NO. | | 1 | 2 | 3 | 4 | 5 | 6 | TOTAL |
|---|---|---|---|---|---|---|---|---|
| CAPACITY(VA) | | 200 | 100 | 1000 | 200 | | | 1500 |
| CURRENT(A) | | 0.9 | 0.5 | 4.5 | 0.9 | | | 4.5 |
| LOAD(VA) | R | | | | | | | 0 |
| | S | | | 1000 | | | | 1000 |
| | T | 200 | 100 | | 200 | | | 500 |
| LOAD NAME | | L50VAx4 | L50VAx2 | 恆壓泵 1HP | L50VAx4 | SPARE | SPARE | P:1KVA (含1HP), L:0.5KVA |

| CKT NO. | | 1 | 2 | 3 | 4 | 5 | 6 | 7 | 8 | 9 | 10 | 11 | 12 | 13 | 14 | 15 | 16 | 17 | 18 | TOTAL |
|---|---|---|---|---|---|---|---|---|---|---|---|---|---|---|---|---|---|---|---|---|
| CAPACITY(VA) | | 250 | 500 | 2000 | 3000 | 3000 | 500 | 500 | 500 | 500 | 500 | 500 | 500 | 500 | 500 | 1400 | | | | 14650 |
| CURRENT(A) | | 1.1 | 2.3 | 9.1 | 4.6 | 4.6 | 2.3 | 2.3 | 2.3 | 2.3 | 2.3 | 2.3 | 2.3 | 2.3 | 2.3 | 4.1 | | | | 22.7 |
| LOAD(VA) | R | | 500 | | 1000 | 1000 | 500 | | | | | 500 | 500 | | | 900 | | | | 4900 |
| | S | 250 | | | 1000 | 1000 | | 500 | 500 | | | | | 500 | 500 | 500 | | | | 4750 |
| | T | | | 2000 | 1000 | 1000 | | | | | 500 | 500 | | | | | | | | 5000 |
| LOAD NAME | | L50VAx5 | 招牌燈 500VA | 冷氣電源 2HP | 電柵門 3HP | 電柵門 3HP | 景觀照明 500VA | 景觀照明 500VA | 景觀照明 500VA | 景觀照明 500VA | 景觀照明 500VA | 景觀照明 500VA | 景觀照明 500VA | 景觀照明 500VA | 景觀照明 500VA | TRA | SPARE | SPARE | SPARE | P:8HP L:6.65KVA |

| CKT NO. | | 1 | 2 | 3 | 4 | 5 | 6 | TOTAL |
|---|---|---|---|---|---|---|---|---|
| CAPACITY(VA) | | 900 | 500 | | | | | 1400 |
| CURRENT(A) | | 7.5 | 4.2 | | | | | 7.5 |
| LOAD(VA) | R | 900 | | | | | | 900 |
| | S | | 500 | | | | | 500 |
| | T | | | | | | | 0 |
| LOAD NAME | | R180VAx5 | 號誌燈 500VA | SPARE | SPARE | SPARE | SPARE | L:1.4KVA |

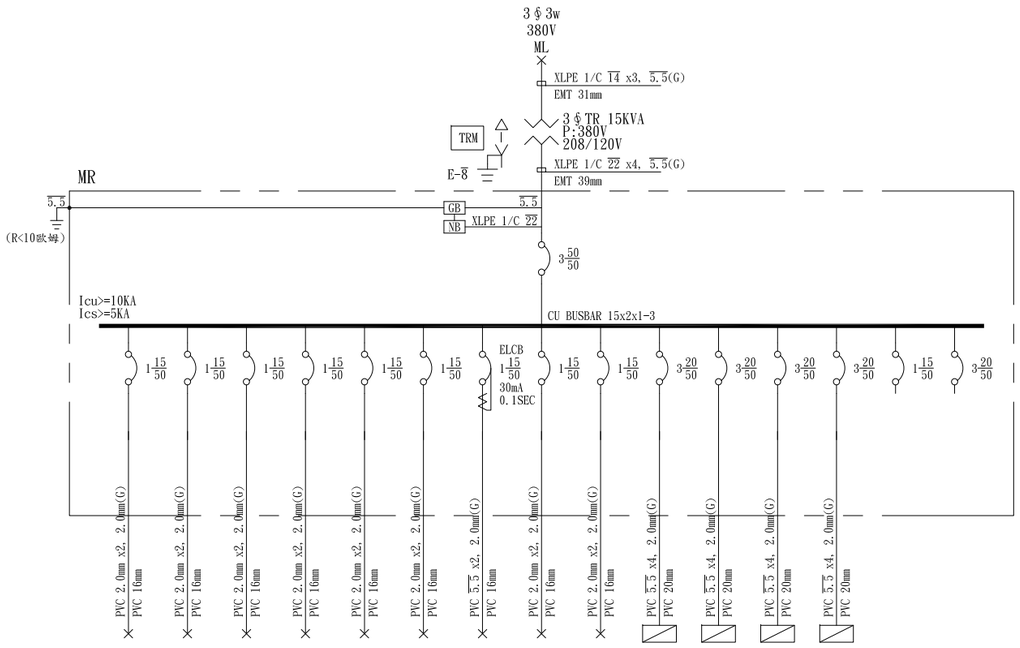


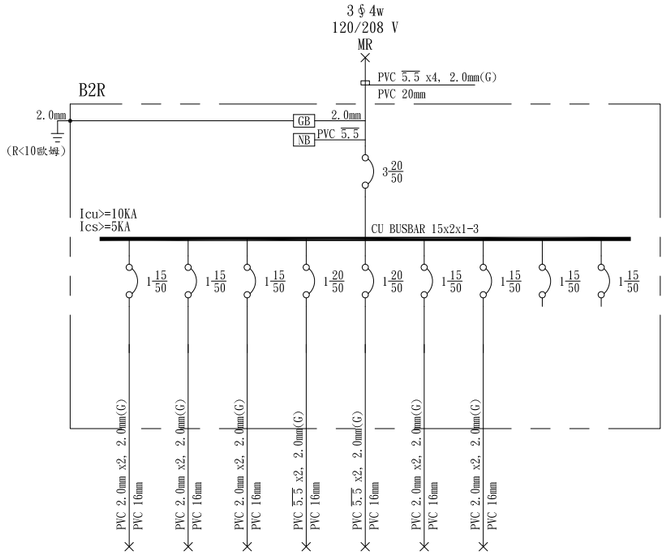


| CKT NO. | | 1 | 2 | 3 | 4 | 5 | 6 | 7 | 8 | 9 | 10 | 11 | 12 | 13 | 14 | 15 | TOTAL |
|---|---|---|---|---|---|---|---|---|---|---|---|---|---|---|---|---|---|
| CAPACITY(VA) | | 900 | 900 | 720 | 540 | 360 | 540 | 500 | 100 | 100 | 3460 | 3300 | 2040 | 640 | | | 14100 |
| CURRENT(A) | | 7.5 | 7.5 | 6.0 | 4.5 | 3.0 | 4.5 | 4.2 | 0.8 | 0.8 | 10.5 | 10.2 | 7.2 | 4.5 | | | 39.2 |
| LOAD(VA) | R | | 900 | | | 360 | | | | | 1260 | 1220 | 860 | 100 | | | 4700 |
| | S | | | 720 | | | 540 | 500 | 100 | 100 | 1100 | 1000 | 640 | | | | 4700 |
| | T | 900 | | | 540 | | | | | | 1100 | 1080 | 540 | 540 | | | 4700 |
| LOAD NAME | | R180VAx5 | R180VAx5 | R180VAx4 | R180VAx3 | R180VAx2 | R180VAx3 | 號誌燈 500VA | 消防迴路 100VA | 消防迴路 100VA | B2R | B1R1 | B1R2 | R1R | SPARE | SPARE | L:14.1KVA |

| CKT NO. | | 1 | 2 | 3 | 4 | 5 | 6 | 7 | 8 | 9 | TOTAL |
|---|---|---|---|---|---|---|---|---|---|---|---|
| CAPACITY(VA) | | 360 | 540 | 360 | 1000 | 1000 | 100 | 100 | | | 3460 |
| CURRENT(A) | | 3.0 | 4.5 | 3.0 | 8.3 | 8.3 | 0.8 | 0.8 | | | 10.5 |
| LOAD(VA) | R | 360 | 540 | 360 | | | | | | | 1260 |
| | S | | | | | 1000 | | 100 | | | 1100 |
| | T | | | | 1000 | | 100 | | | | 1100 |
| LOAD NAME | | R180VAx2 | R180VAx3 | R180VAx2 | 弱電專插 1000VA | 電信專插 1000VA | 消防迴路 100VA | 消防迴路 100VA | SPARE | SPARE | L:3.46KVA |

工程名稱 PROJECT NAME

案件編號 111-067

原案件編號

# 樂迦再生科技股份有限公司
## 廠房新建工程

地 號

新竹縣竹北市
世興段1-29地號


華興工程顧問
有限公司
新竹市中央路198號8樓
電話:03-5346355
傳真:03-5346366
art23@ms16.hinet.net


| | |
|---|---|
| 設 計 DESIGNED BY | |
| 電機技師 ELECTRICIAN | |
| 電腦路徑 | 11105/067 |
| 電腦檔名 | 請照圖-電力 |
| 比 例 | 1/100 |

出圖/修正日期

| 日期 | 內容 |
|---|---|
| 111/07/22 | 第一次出圖 |
| | |
| | |

圖 名 INDEX

電力單線圖-4

簽 章 SIGNATURE

| | |
|---|---|
| 建築圖日期 | 111/07/18 |
| 圖 號 DRAWING NO. | 張 號 SHEET NO. |
| 6 / E24 | 總XX |

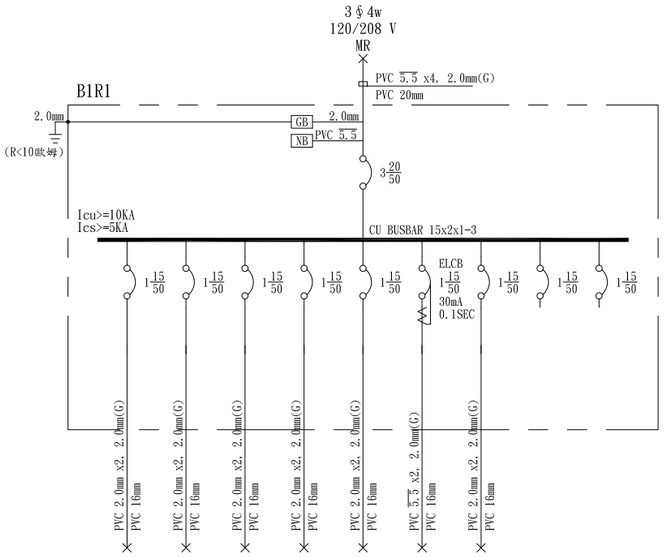


| CKT NO. | | 1 | 2 | 3 | 4 | 5 | 6 | 7 | 8 | 9 | TOTAL |
|---|---|---|---|---|---|---|---|---|---|---|---|
| CAPACITY(VA) | | 360 | 900 | 540 | 540 | 360 | 500 | 100 | | | 3300 |
| CURRENT(A) | | 3.0 | 7.5 | 4.5 | 4.5 | 3.0 | 4.2 | 0.8 | | | 10.2 |
| LOAD(VA) | R | 360 | | | | 360 | 500 | | | | 1220 |
| | S | | 900 | | | | | 100 | | | 1000 |
| | T | | | 540 | 540 | | | | | | 1080 |
| LOAD NAME | | R180VAx2 | R180VAx5 | R180VAx3 | R180VAx3 | R180VAx2 | 號誌燈 500VA | 消防迴路 100VA | SPARE | SPARE | L:3.3KVA |

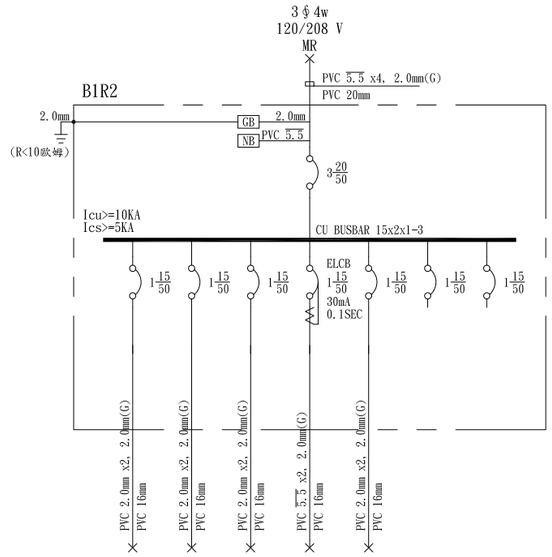


| CKT NO. | | 1 | 2 | 3 | 4 | 5 | 6 | 7 | TOTAL |
|---|---|---|---|---|---|---|---|---|---|
| CAPACITY(VA) | | 360 | 540 | 540 | 500 | 100 | | | 2040 |
| CURRENT(A) | | 3.0 | 4.5 | 4.5 | 4.2 | 0.8 | | | 7.2 |
| LOAD(VA) | R | 360 | | | 500 | | | | 860 |
| | S | | | 540 | | 100 | | | 640 |
| | T | | 540 | | | | | | 540 |
| LOAD NAME | | R180VAx2 | R180VAx3 | R180VAx3 | 號誌燈 500VA | 消防迴路 100VA | SPARE | SPARE | L:2.04KVA |

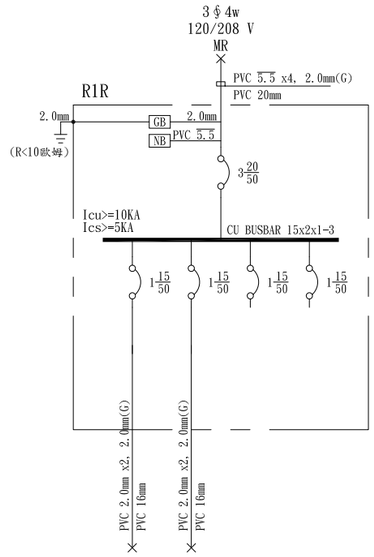


| CKT NO. | | 1 | 2 | 3 | 4 | TOTAL |
|---|---|---|---|---|---|---|
| CAPACITY(VA) | | 540 | 100 | | | 640 |
| CURRENT(A) | | 4.5 | 0.8 | | | 4.5 |
| LOAD(VA) | R | | 100 | | | 100 |
| | S | | | | | 0 |
| | T | 540 | | | | 540 |
| LOAD NAME | | R180VAx3 | NO3 電梯照明 100VA | SPARE | SPARE | L:0.64KVA |

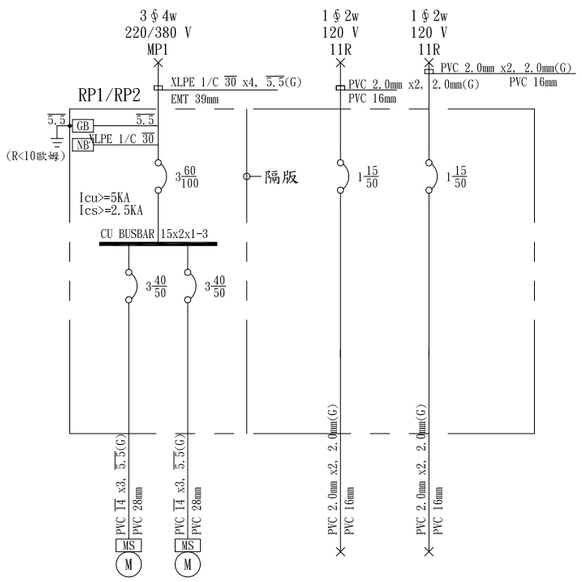


| CKT NO. | | 1 | 2 | TOTAL | 4 | 5 |
|---|---|---|---|---|---|---|
| CAPACITY(VA) | | 15000 | 15000 | 30000 | 100 | 100 |
| CURRENT(A) | | 22.8 | 22.8 | 45.5 | 0.8 | 0.8 |
| LOAD(VA) | R | 5000 | 5000 | 10000 | | 100 |
| | S | 5000 | 5000 | 10000 | 100 | |
| | T | 5000 | 5000 | 10000 | | |
| LOAD NAME | | NO1 電梯 15HP | NO2 電梯 15HP | P:30HP | NO1 電梯照明 100VA | NO2 電梯照明 100VA |

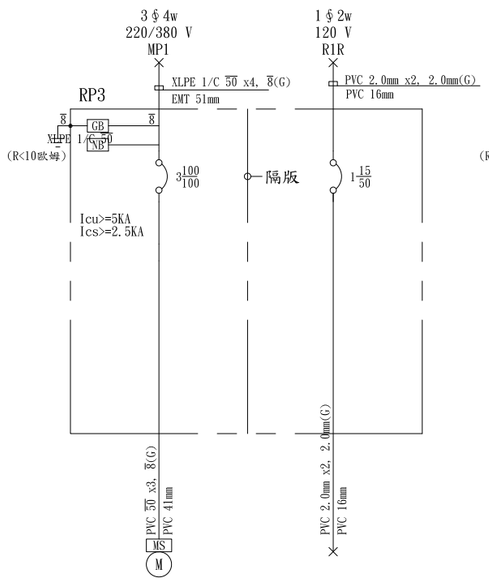


| CKT NO. | | 1 | 2 |
|---|---|---|---|
| CAPACITY(VA) | | 40000 | 100 |
| CURRENT(A) | | 60.8 | 0.8 |
| LOAD(VA) | R | 13334 | 100 |
| | S | 13333 | |
| | T | 13333 | |
| LOAD NAME | | NO3 電梯 40HP | NO3 電梯照明 100VA |

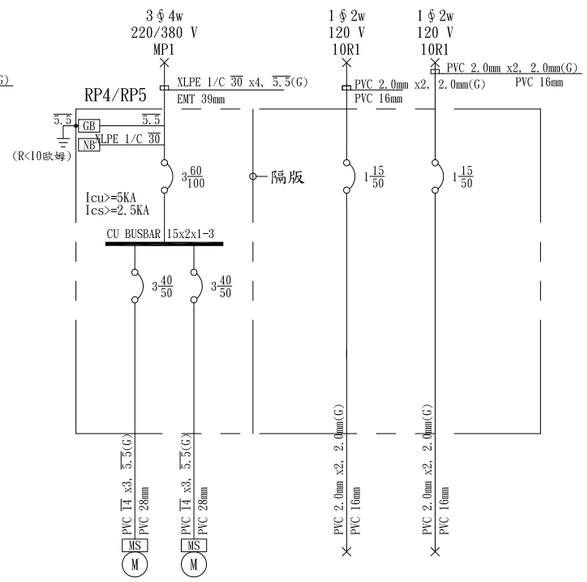


| CKT NO. | | 1 | 2 | TOTAL | 5 | 6 |
|---|---|---|---|---|---|---|
| CAPACITY(VA) | | 15000 | 15000 | 30000 | 100 | 100 |
| CURRENT(A) | | 22.8 | 22.8 | 45.5 | 0.8 | 0.8 |
| LOAD(VA) | R | 5000 | 5000 | 10000 | | 100 |
| | S | 5000 | 5000 | 10000 | 100 | |
| | T | 5000 | 5000 | 10000 | | |
| LOAD NAME | | NO4 電梯 15HP | NO5 電梯 15HP | P:30HP | NO4 電梯照明 100VA | NO5 電梯照明 100VA |

工程名稱 PROJECT NAME

案件編號 111-067

原案件編號

樂迦再生科技股份有限公司
廠房新建工程

地 號

新竹縣竹北市
世興段1-29地號


華興工程顧問
有限公司
新竹市中央路198號8樓
電話:03-5346355
傳真:03-5346366
art23@ms16.hinet.net


| | |
|---|---|
| 設 計 DESIGNED BY | |
| 電機技師 ELECTRICIAN | |
| 電腦路徑 | 11105/067 |
| 電腦檔名 | 請照圖-電力 |
| 比 例 | 1/100 |

出圖/修正日期

| 日期 | 內容 |
|---|---|
| 111/07/22 | 第一次出圖 |
| | |
| | |

圖 名 INDEX

電力單線圖-5

簽 章 SIGNATURE

| | |
|---|---|
| 建築圖日期 | 111/07/18 |
| 圖 號 DRAWING NO. | 張 號 SHEET NO. |
| 7 / E24 | 總XX |

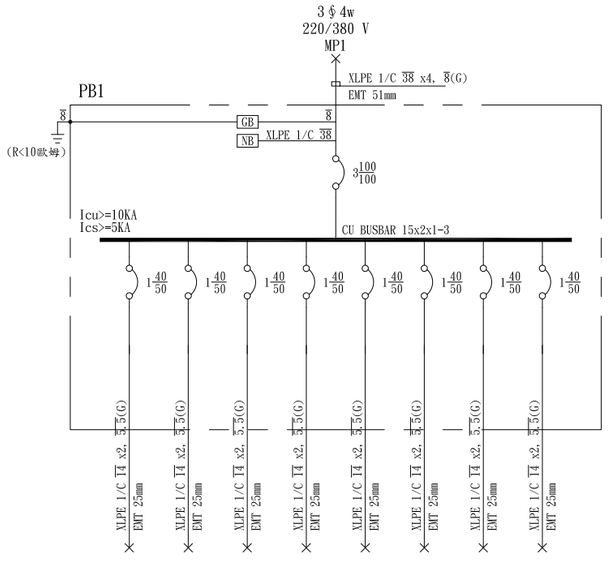


| CKT NO. | | 1 | 2 | 3 | 4 | 5 | 6 | 7 | 8 | TOTAL |
|---|---|---|---|---|---|---|---|---|---|---|
| CAPACITY(VA) | | 7000 | 7000 | 7000 | 7000 | 7000 | 7000 | 7000 | 7000 | 56000 |
| CURRENT(A) | | 31.8 | 31.8 | 31.8 | 31.8 | 31.8 | 31.8 | 31.8 | 31.8 | 95.5 |
| LOAD(VA) | R | 7000 | | | | | | 7000 | 7000 | 21000 |
| | S | | 7000 | 7000 | | | | | | 14000 |
| | T | | | | 7000 | 7000 | 7000 | | | 21000 |
| LOAD NAME | | 汽車充電 7KW | 汽車充電 7KW | 汽車充電 7KW | 汽車充電 7KW | 汽車充電 7KW | 汽車充電 7KW | 汽車充電 7KW | 汽車充電 7KW | H:56KW |

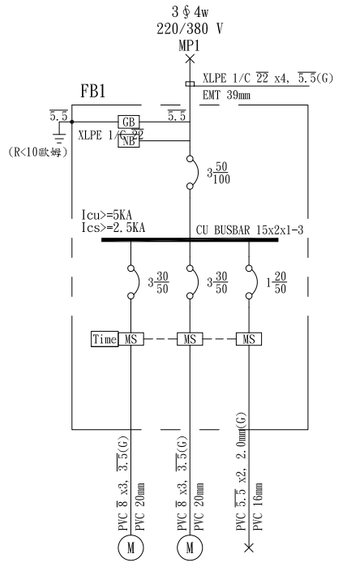


| CKT NO. | | 1 | 2 | 3 | TOTAL |
|---|---|---|---|---|---|
| CAPACITY(VA) | | 10000 | 10000 | 500 | 20500 |
| CURRENT(A) | | 15.2 | 15.2 | 2.3 | 32.6 |
| LOAD(VA) | R | 3334 | 3334 | | 6668 |
| | S | 3333 | 3333 | 500 | 7166 |
| | T | 3333 | 3333 | | 6666 |
| LOAD NAME | | 風機設備 10HP | 風機設備 10HP | 噴流風機 500VA | P:20HP L:0.5KVA |

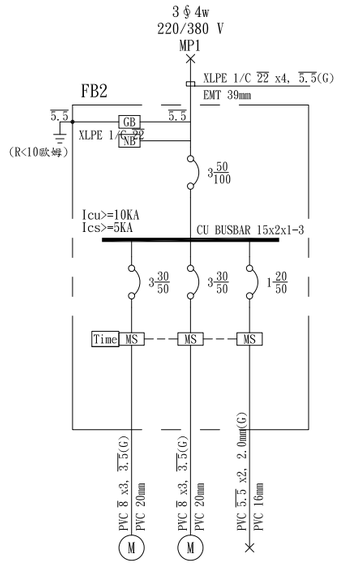


| CKT NO. | | 1 | 2 | 3 | TOTAL |
|---|---|---|---|---|---|
| CAPACITY(VA) | | 10000 | 10000 | 500 | 20500 |
| CURRENT(A) | | 15.2 | 15.2 | 2.3 | 32.6 |
| LOAD(VA) | R | 3334 | 3334 | | 6668 |
| | S | 3333 | 3333 | 500 | 7166 |
| | T | 3333 | 3333 | | 6666 |
| LOAD NAME | | 風機設備 10HP | 風機設備 10HP | 噴流風機 500VA | P:20HP L:0.5KVA |

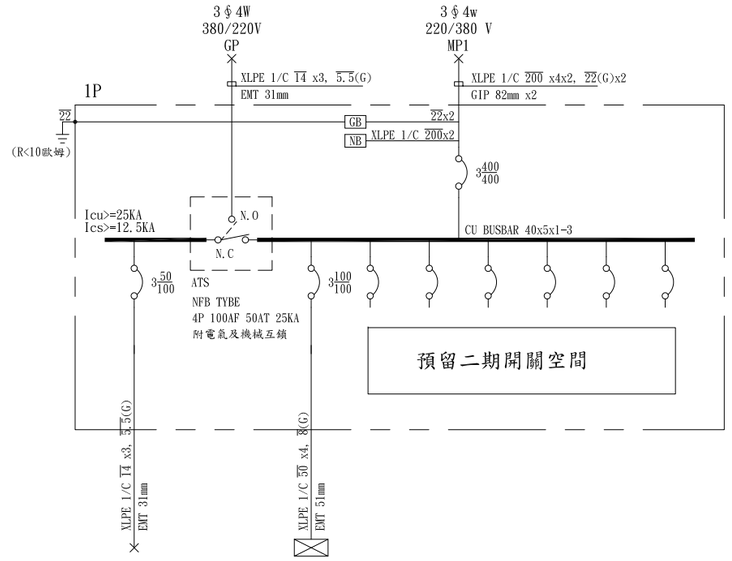


| CKT NO. | | 1 |
|---|---|---|
| CAPACITY(VA) | | 20000 |
| CURRENT(A) | | 31.8 |
| LOAD(VA) | R | 6500 |
| | S | 7000 |
| | T | 6500 |
| LOAD NAME | | TRE1 |

| 2 | 3 | 4 | 5 | 6 | 7 | 8 | TOTAL |
|---|---|---|---|---|---|---|---|
| 34350 | | | | | | | 54350 |
| 52.4 | | | | | | | 83.6 |
| 11432 | | | | | | | 17932 |
| 11384 | | | | | | | 18384 |
| 11534 | | | | | | | 18034 |
| 1L | SPARE | SPARE | SPARE | SPARE | SPARE | SPARE | P:5HP L:49.35KVA |

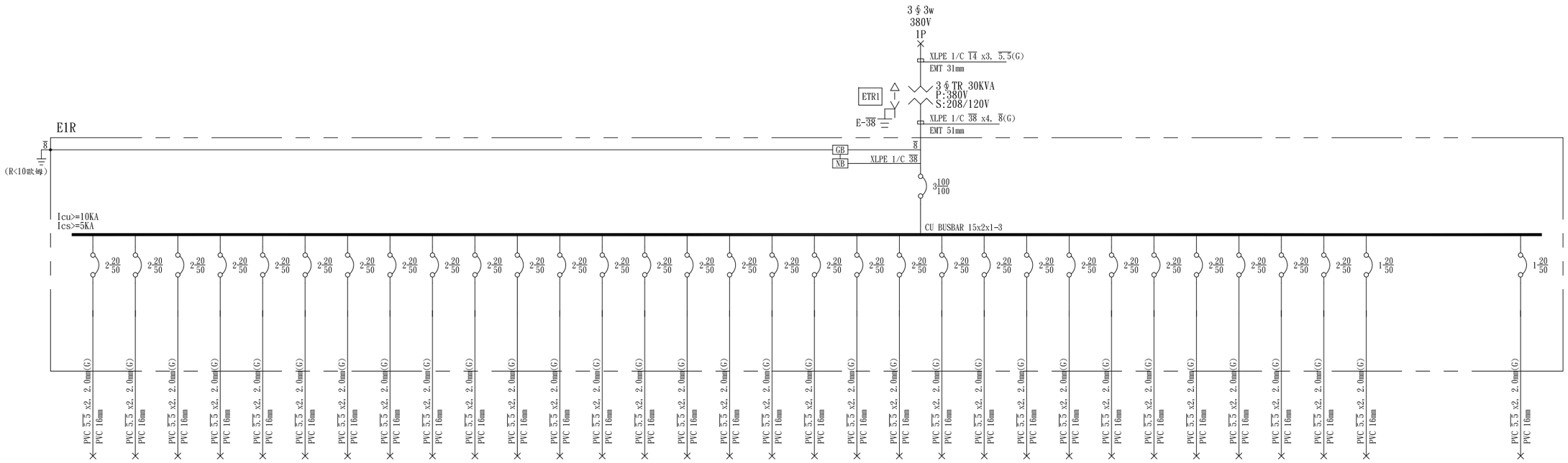


| CKT NO. | | 1 | 2 | 3 | 4 | 5 | 6 | 7 | 8 | 9 | 10 | 11 | 12 | 13 | 14 | 15 | 16 | 17 | 18 | 19 | 20 | 21 | 22 | 23 | 24 | 25 | 26 | 27 | 28 | 29 | 30 | 31 |
|---|---|---|---|---|---|---|---|---|---|---|---|---|---|---|---|---|---|---|---|---|---|---|---|---|---|---|---|---|---|---|---|---|
| CAPACITY(VA) | | 500 | 500 | 500 | 500 | 500 | 500 | 500 | 500 | 500 | 500 | 500 | 500 | 500 | 500 | 500 | 500 | 500 | 500 | 500 | 500 | 500 | 500 | 500 | 500 | 500 | 500 | 500 | 500 | 500 | 500 | 500 |
| CURRENT(A) | | 2.4 | 2.4 | 2.4 | 2.4 | 2.4 | 2.4 | 2.4 | 2.4 | 2.4 | 2.4 | 2.4 | 2.4 | 2.4 | 2.4 | 2.4 | 2.4 | 2.4 | 2.4 | 2.4 | 2.4 | 2.4 | 2.4 | 2.4 | 2.4 | 2.4 | 2.4 | 2.4 | 2.4 | 2.4 | 2.4 | 4.2 |
| LOAD(VA) | R | 250 | 250 | 250 | | | 250 | 250 | 250 | 250 | 250 | | | 250 | 250 | 250 | 250 | | | | 250 | 250 | 250 | 250 | 250 | | | 250 | 250 | 250 | | |
| | S | | 250 | 250 | 250 | 250 | | | | 250 | 250 | 250 | 250 | | | 250 | 250 | 250 | 250 | 250 | | | 250 | 250 | 250 | 250 | 250 | | | 250 | 250 | |
| | T | 250 | | | 250 | 250 | 250 | 250 | 250 | | | 250 | 250 | 250 | 250 | | | 250 | 250 | 250 | 250 | 250 | | | | 250 | 250 | 250 | 250 | | 250 | 500 |
| LOAD NAME | | 220V 專插 | 220V 專插 | 220V 專插 | 220V 專插 | 220V 專插 | 220V 專插 | 220V 專插 | 220V 專插 | 220V 專插 | 220V 專插 | 220V 專插 | 220V 專插 | 220V 專插 | 220V 專插 | 220V 專插 | 220V 專插 | 220V 專插 | 220V 專插 | 220V 專插 | 220V 專插 | 220V 專插 | 220V 專插 | 220V 專插 | 220V 專插 | 220V 專插 | 220V 專插 | 220V 專插 | 220V 專插 | 220V 專插 | 220V 專插 | 110V 專插 |

第32迴~第39迴
同第31迴

| 40 | TOTAL |
|---|---|
| 500 | 20000 |
| 4.2 | 58.3 |
| | 6500 |
| 500 | 7000 |
| | 6500 |
| 110V 專插 | L:20KVA |

工程名稱 PROJECT NAME

案件編號 111-067

原案件編號

# 樂迦再生科技股份有限公司
## 廠房新建工程

地 號

新竹縣竹北市
世興段1-29地號


華興工程顧問
有限公司
新竹市中央路198號8樓
電話:03-5346355
傳真:03-5346366
art23@ms16.hinet.net


| | |
|---|---|
| 設 計 DESIGNED BY | |
| 電機技師 ELECTRICIAN | |
| 電腦路徑 | 11105/067 |
| 電腦檔名 | 請照圖-電力 |
| 比 例 | 1/100 |

出圖/修正日期

| 日期 | 內容 |
|---|---|
| 111/07/22 | 第一次出圖 |
| | |
| | |

圖 名 INDEX

電力單線圖-6

簽 章 SIGNATURE

| | |
|---|---|
| 建築圖日期 | 111/07/18 |
| 圖 號 DRAWING NO. | 張 號 SHEET NO. |
| 8 E24 | 總XX |

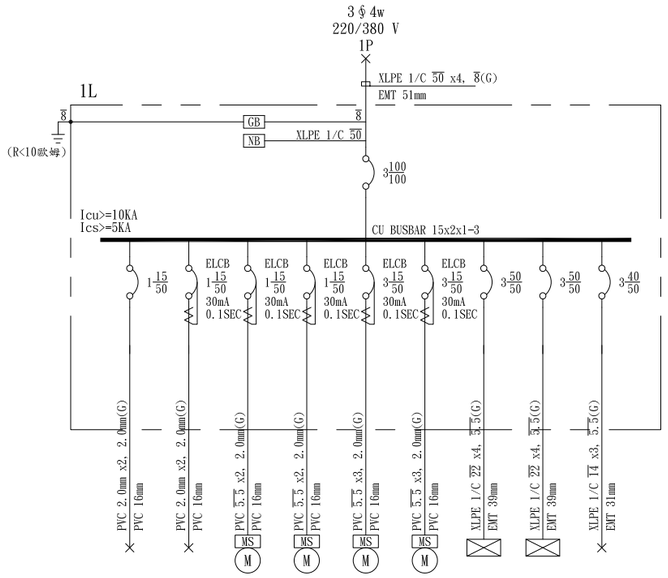


| CKT NO. | | 1 | 2 | 3 | 4 | 5 | 6 | 7 | 8 | 9 | TOTAL |
|---|---|---|---|---|---|---|---|---|---|---|---|
| CAPACITY(VA) | | 650 | 100 | 500 | 500 | 2000 | 2000 | 8300 | 5300 | 15000 | 34350 |
| CURRENT(A) | | 3.0 | 0.5 | 2.3 | 2.3 | 3.0 | 3.0 | 14.3 | 8.9 | 22.7 | 52.4 |
| LOAD(VA) | R | | | | | 666 | 666 | 3150 | 1950 | 5000 | 11432 |
| | S | 650 | 100 | 500 | | 667 | 667 | 2100 | 1700 | 5000 | 11384 |
| | T | | | | 500 | 667 | 667 | 3050 | 1650 | 5000 | 11534 |
| LOAD NAME | | L50VAx13 | L50VAx2 | 鐵捲門 0.5HP | 鐵捲門 0.5HP | 昇降平台 2HP | 昇降平台 2HP | 1L1 | 1L2 | TR1 | P:5HP L:29.35KVA |

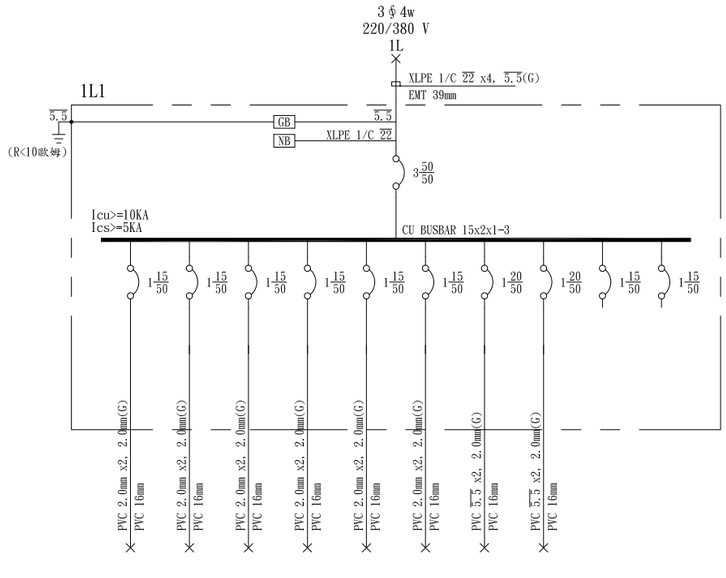


| CKT NO. | | 1 | 2 | 3 | 4 | 5 | 6 | 7 | 8 | 9 | 10 | TOTAL |
|---|---|---|---|---|---|---|---|---|---|---|---|---|
| CAPACITY(VA) | | 1050 | 1050 | 1050 | 1050 | 1050 | 1050 | 1000 | 1000 | | | 8300 |
| CURRENT(A) | | 4.8 | 4.8 | 4.8 | 4.8 | 4.8 | 4.8 | 4.5 | 4.5 | | | 14.3 |
| LOAD(VA) | R | | | | 1050 | 1050 | 1050 | | | | | 3150 |
| | S | | 1050 | 1050 | | | | | | | | 2100 |
| | T | 1050 | | | | | | 1000 | 1000 | | | 3050 |
| LOAD NAME | | L50VAx21 | L50VAx21 | L50VAx21 | L50VAx21 | L50VAx21 | L50VAx21 | 空調送風 1000VA | 空調送風 1000VA | SPARE | SPARE | L:8.3KVA |

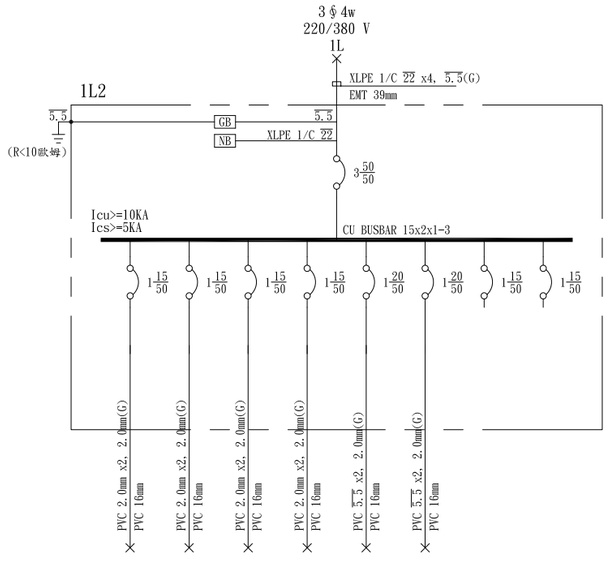


| CKT NO. | | 1 | 2 | 3 | 4 | 5 | 6 | 7 | 8 | TOTAL |
|---|---|---|---|---|---|---|---|---|---|---|
| CAPACITY(VA) | | 650 | 1400 | 700 | 550 | 1000 | 1000 | | | 5300 |
| CURRENT(A) | | 3.0 | 6.4 | 3.2 | 2.5 | 4.5 | 4.5 | | | 8.9 |
| LOAD(VA) | R | | 1400 | | 550 | | | | | 1950 |
| | S | | | 700 | | | 1000 | | | 1700 |
| | T | 650 | | | | 1000 | | | | 1650 |
| LOAD NAME | | L50VAx13 | L50VAx28 | L50VAx14 | L50VAx11 | 空調送風 1000VA | 空調送風 1000VA | SPARE | SPARE | L:5.3KVA |

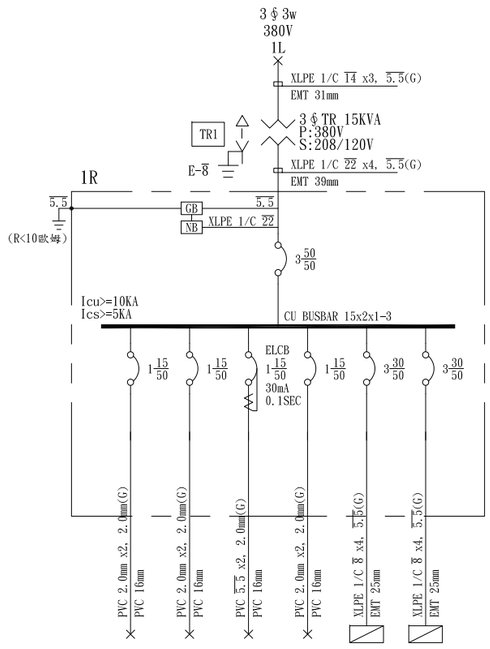


| CKT NO. | | 1 | 2 | 3 | 4 | 5 | 6 | TOTAL |
|---|---|---|---|---|---|---|---|---|
| CAPACITY(VA) | | 360 | 540 | 500 | 100 | 4960 | 8720 | 15180 |
| CURRENT(A) | | 3.0 | 4.5 | 4.2 | 0.8 | 15.0 | 25.0 | 42.0 |
| LOAD(VA) | R | | 540 | | | 1540 | 3000 | 5080 |
| | S | | | 500 | | 1620 | 2940 | 5060 |
| | T | 360 | | | 100 | 1800 | 2780 | 5040 |
| LOAD NAME | | R180VAx2 | R180VAx3 | 號誌燈 500VA | 消防迴路 100VA | 1R1 | 1R2 | L:15.18KVA |

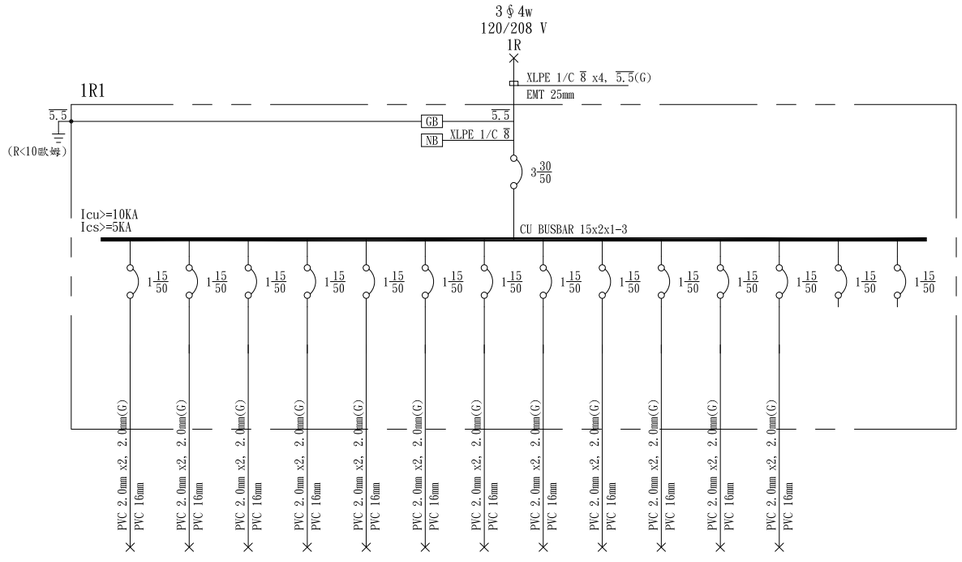


| CKT NO. | | 1 | 2 | 3 | 4 | 5 | 6 | 7 | 8 | 9 | 10 | 11 | 12 | 13 | 14 | TOTAL |
|---|---|---|---|---|---|---|---|---|---|---|---|---|---|---|---|---|
| CAPACITY(VA) | | 900 | 360 | 360 | 360 | 360 | 360 | 360 | 360 | 360 | 360 | 720 | 100 | | | 4960 |
| CURRENT(A) | | 7.5 | 3.0 | 3.0 | 3.0 | 3.0 | 3.0 | 3.0 | 3.0 | 3.0 | 3.0 | 6.0 | 0.8 | | | 15.0 |
| LOAD(VA) | R | | | | 360 | 360 | | | | | | 720 | 100 | | | 1540 |
| | S | 900 | | | | | 360 | 360 | | | | | | | | 1620 |
| | T | | 360 | 360 | | | | | 360 | 360 | 360 | | | | | 1800 |
| LOAD NAME | | R180VAx5 | R180VAx2 | R180VAx2 | R180VAx2 | R180VAx2 | R180VAx2 | R180VAx2 | R180VAx2 | R180VAx2 | R180VAx2 | R180VAx4 | 消防迴路 100VA | SPARE | SPARE | L:4.96KVA |

工程名稱 PROJECT NAME

案件編號 111-067

原案件編號

# 樂迦再生科技股份有限公司
## 廠房新建工程

地 號

新竹縣竹北市
世興段1-29地號


華興工程顧問
有限公司
新竹市中央路198號8樓
電話:03-5346355
傳真:03-5346366
art23@ms16.hinet.net


| | |
|---|---|
| 設 計 DESIGNED BY | |
| 電機技師 ELECTRICIAN | |
| 電腦路徑 | 11105/067 |
| 電腦檔名 | 請照圖-電力 |
| 比 例 | 1/100 |

出圖/修正日期

| 日期 | 內容 |
|---|---|
| 111/07/22 | 第一次出圖 |
| | |
| | |

圖 名 INDEX

電力單線圖-7

簽 章 SIGNATURE

| | |
|---|---|
| 建築圖日期 | 111/07/18 |
| 圖 號 DRAWING NO. | 張 號 SHEET NO. |
| 9 / E24 | 總XX |

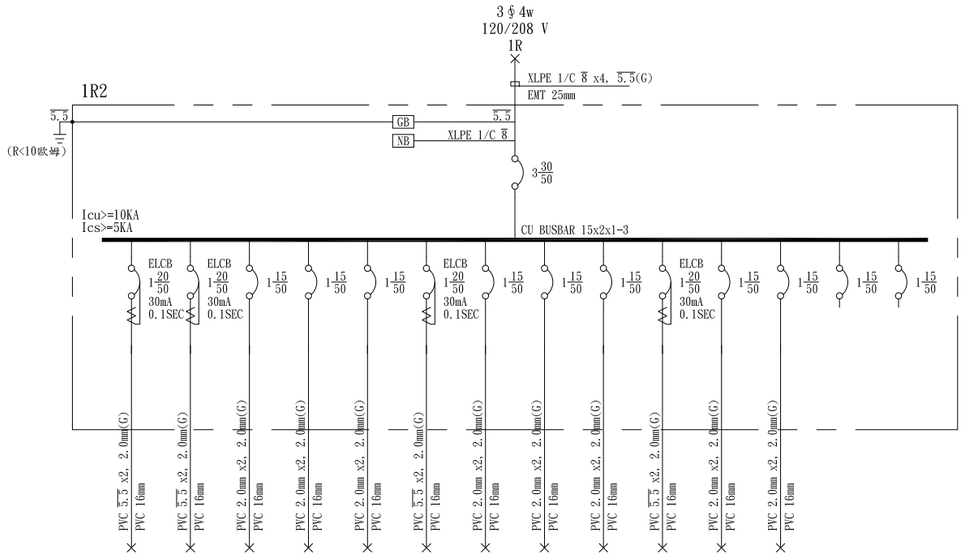


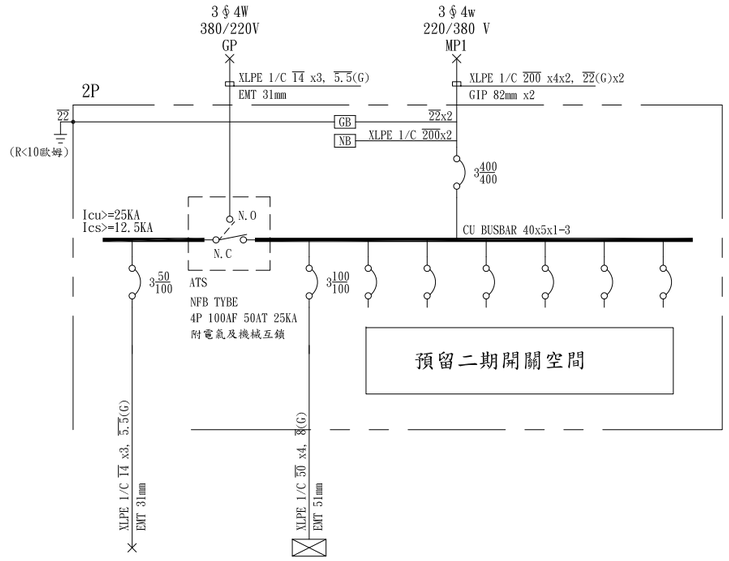


| CKT NO. | | 1 | 2 | 3 | 4 | 5 | 6 | 7 | 8 | 9 | 10 | 11 | 12 | 13 | 14 | TOTAL |
|---|---|---|---|---|---|---|---|---|---|---|---|---|---|---|---|---|
| CAPACITY(VA) | | 1500 | 1500 | 540 | 540 | 360 | 1500 | 360 | 360 | 360 | 1500 | 100 | 100 | | | 8720 |
| CURRENT(A) | | 12.5 | 12.5 | 4.5 | 4.5 | 3.0 | 12.5 | 3.0 | 3.0 | 3.0 | 12.5 | 0.8 | 0.8 | | | 25.0 |
| LOAD(VA) | R | 1500 | | | | | 1500 | | | | | | | | | 3000 |
| | S | | | 540 | 540 | 360 | | | | | 1500 | | | | | 2940 |
| | T | | 1500 | | | | | 360 | 360 | 360 | | 100 | 100 | | | 2780 |
| LOAD NAME | | 茶水間 1500VA | 廁所專迴 1500VA | R180VAx3 | R180VAx3 | R180VAx2 | 茶水間 1500VA | R180VAx2 | R180VAx2 | R180VAx2 | 廁所專迴 1500VA | 消防迴路 100VA | 消防迴路 100VA | SPARE | SPARE | L:8.72KVA |

| CKT NO. | | 1 | 2 | 3 | 4 | 5 | 6 | 7 | 8 | TOTAL |
|---|---|---|---|---|---|---|---|---|---|---|
| CAPACITY(VA) | | 15000 | 29900 | | | | | | | 44900 |
| CURRENT(A) | | 23.9 | 47.3 | | | | | | | 68.9 |
| LOAD(VA) | R | 5000 | 9800 | | | | | | | 14800 |
| | S | 4750 | 10400 | | | | | | | 15150 |
| | T | 5250 | 9700 | | | | | | | 14950 |
| LOAD NAME | | TRE2 | 2L | SPARE | SPARE | SPARE | SPARE | SPARE | SPARE | P:0.5HP L:44.4KVA |

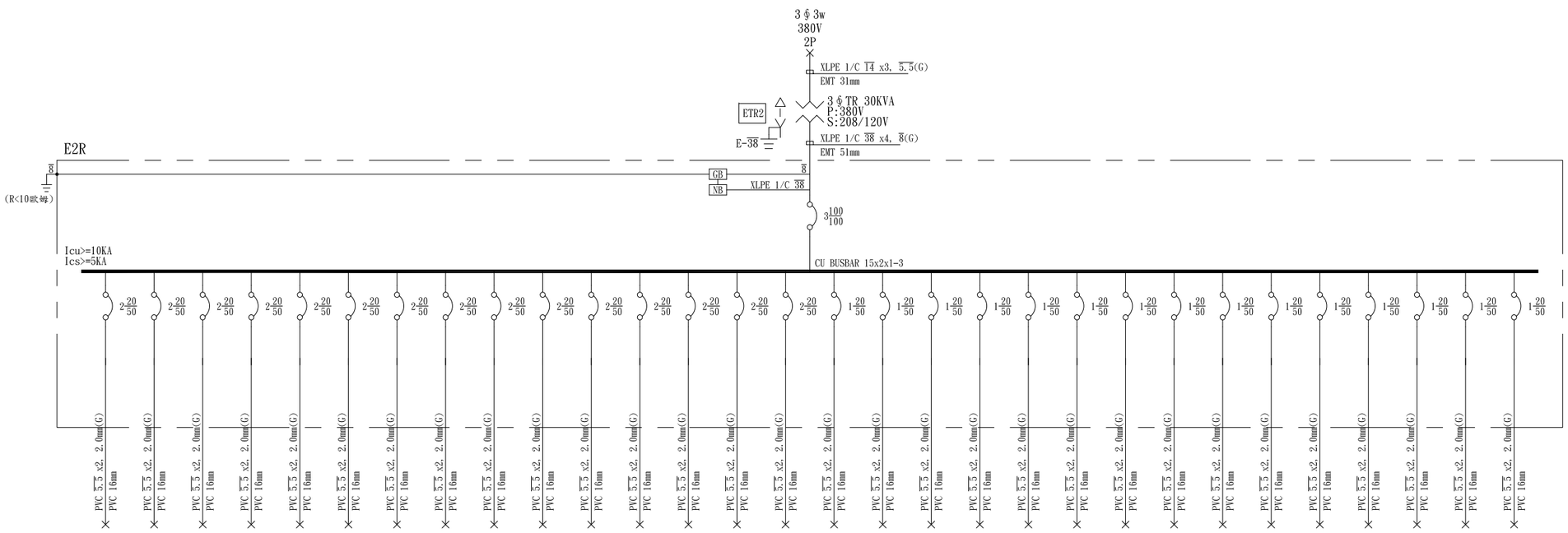


| CKT NO. | | 1 | 2 | 3 | 4 | 5 | 6 | 7 | 8 | 9 | 10 | 11 | 12 | 13 | 14 | 15 | 16 | 17 | 18 | 19 | 20 | 21 | 22 | 23 | 24 | 25 | 26 | 27 | 28 | 29 | 30 | TOTAL |
|---|---|---|---|---|---|---|---|---|---|---|---|---|---|---|---|---|---|---|---|---|---|---|---|---|---|---|---|---|---|---|---|---|
| CAPACITY(VA) | | 500 | 500 | 500 | 500 | 500 | 500 | 500 | 500 | 500 | 500 | 500 | 500 | 500 | 500 | 500 | 500 | 500 | 500 | 500 | 500 | 500 | 500 | 500 | 500 | 500 | 500 | 500 | 500 | 500 | 500 | 15000 |
| CURRENT(A) | | 2.4 | 2.4 | 2.4 | 2.4 | 2.4 | 2.4 | 2.4 | 2.4 | 2.4 | 2.4 | 2.4 | 2.4 | 2.4 | 2.4 | 2.4 | 4.2 | 4.2 | 4.2 | 4.2 | 4.2 | 4.2 | 4.2 | 4.2 | 4.2 | 4.2 | 4.2 | 4.2 | 4.2 | 4.2 | 4.2 | 43.8 |
| LOAD(VA) | R | 250 | | 250 | 250 | 250 | 250 | 250 | | | 250 | 250 | 250 | 250 | | | | | | 500 | 500 | 500 | | | | | 500 | 500 | | | | 5000 |
| | S | | 250 | 250 | 250 | 250 | | | 250 | 250 | 250 | 250 | 250 | | 250 | 250 | | 500 | 500 | | | | | | 500 | 500 | | | | | | 4750 |
| | T | 250 | 250 | | | | 250 | 250 | 250 | 250 | | | | 250 | 250 | 250 | 500 | | | | | | 500 | 500 | | | | | 500 | 500 | 500 | 5250 |
| LOAD NAME | | 220V 專插 | 220V 專插 | 220V 專插 | 220V 專插 | 220V 專插 | 220V 專插 | 220V 專插 | 220V 專插 | 220V 專插 | 220V 專插 | 220V 專插 | 220V 專插 | 220V 專插 | 220V 專插 | 220V 專插 | 110V 專插 | 110V 專插 | 110V 專插 | 110V 專插 | 110V 專插 | 110V 專插 | 110V 專插 | 110V 專插 | 110V 專插 | 110V 專插 | 110V 專插 | 110V 專插 | 110V 專插 | 110V 專插 | 110V 專插 | L:15KVA |

工程名稱 PROJECT NAME

案件編號 111-067

原案件編號

# 樂迦再生科技股份有限公司
## 廠房新建工程

地 號

新竹縣竹北市
世興段1-29地號


華興工程顧問
有限公司
新竹市中央路198號8樓
電話:03-5346355
傳真:03-5346366
art23@ms16.hinet.net


| | |
|---|---|
| 設 計 DESIGNED BY | |
| 電機技師 ELECTRICIAN | |
| 電腦路徑 | 11105/067 |
| 電腦檔名 | 請照圖-電力 |
| 比 例 | 1/100 |

出圖/修正日期

| 日期 | 內容 |
|---|---|
| 111/07/22 | 第一次出圖 |
| | |
| | |

圖 名 INDEX

電力單線圖-8

簽 章 SIGNATURE

| | |
|---|---|
| 建築圖日期 | 111/07/18 |
| 圖 號 DRAWING NO. | 張 號 SHEET NO. |
| 10 E24 | 總XX |

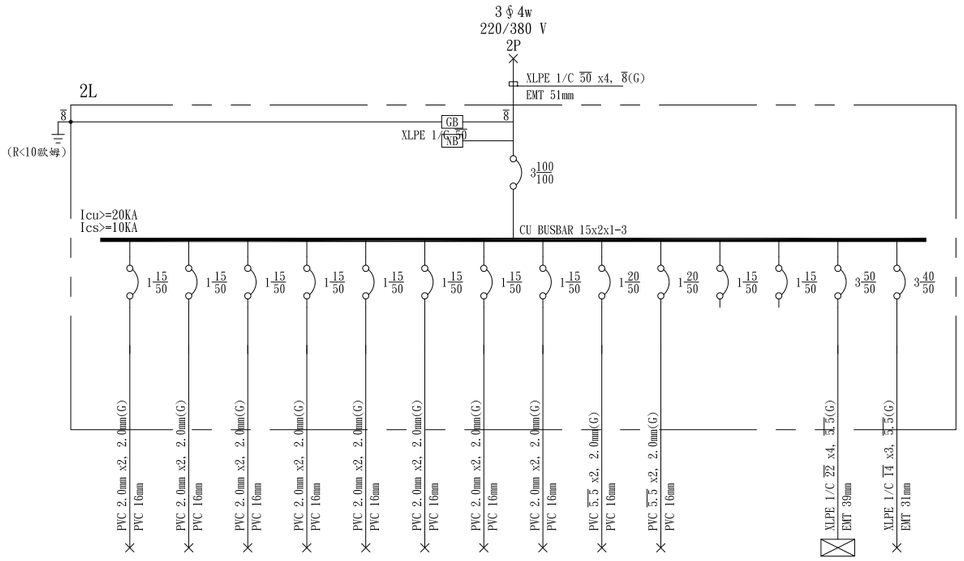


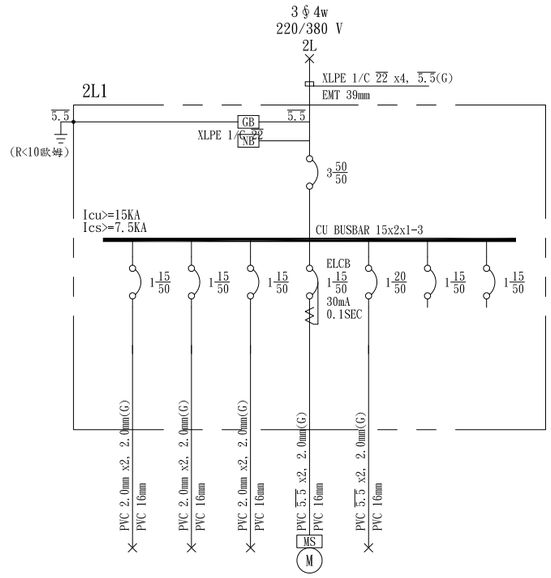


| CKT NO. | | 1 | 2 | 3 | 4 | 5 | 6 | 7 | 8 | 9 | 10 | 11 | 12 | 13 | 14 | TOTAL |
|---|---|---|---|---|---|---|---|---|---|---|---|---|---|---|---|---|
| CAPACITY(VA) | | 1200 | 1050 | 1200 | 1200 | 1200 | 1200 | 1200 | 1200 | 1000 | 1000 | | | 3450 | 15000 | 29900 |
| CURRENT(A) | | 5.5 | 4.8 | 5.5 | 5.5 | 5.5 | 5.5 | 5.5 | 5.5 | 4.5 | 4.5 | | | 6.1 | 22.7 | 47.3 |
| LOAD(VA) | R | | 1050 | | | 1200 | 1200 | | | | | | | 1350 | 5000 | 9800 |
| | S | 1200 | | | 1200 | | | | | 1000 | 1000 | | | 1000 | 5000 | 10400 |
| | T | | | 1200 | | | | 1200 | 1200 | | | | | 1100 | 5000 | 9700 |
| LOAD NAME | | L50VAx24 | L50VAx21 | L50VAx24 | L50VAx24 | L50VAx24 | L50VAx24 | L50VAx24 | L50VAx24 | 空調送風 1000VA | 空調送風 1000VA | SPARE | SPARE | 2L1 | TR2 | P:0.5HP L:29.4KVA |

| CKT NO. | | 1 | 2 | 3 | 4 | 5 | 6 | 7 | TOTAL |
|---|---|---|---|---|---|---|---|---|---|
| CAPACITY(VA) | | 850 | 600 | 500 | 500 | 1000 | | | 3450 |
| CURRENT(A) | | 3.9 | 2.7 | 2.3 | 2.3 | 4.5 | | | 6.1 |
| LOAD(VA) | R | 850 | | 500 | | | | | 1350 |
| | S | | | | | 1000 | | | 1000 |
| | T | | 600 | | 500 | | | | 1100 |
| LOAD NAME | | L50VAx17 | L50VAx12 | L50VAx10 | 鐵捲門 0.5HP | 空調送風 1000VA | SPARE | SPARE | P:0.5HP L:2.95KVA |

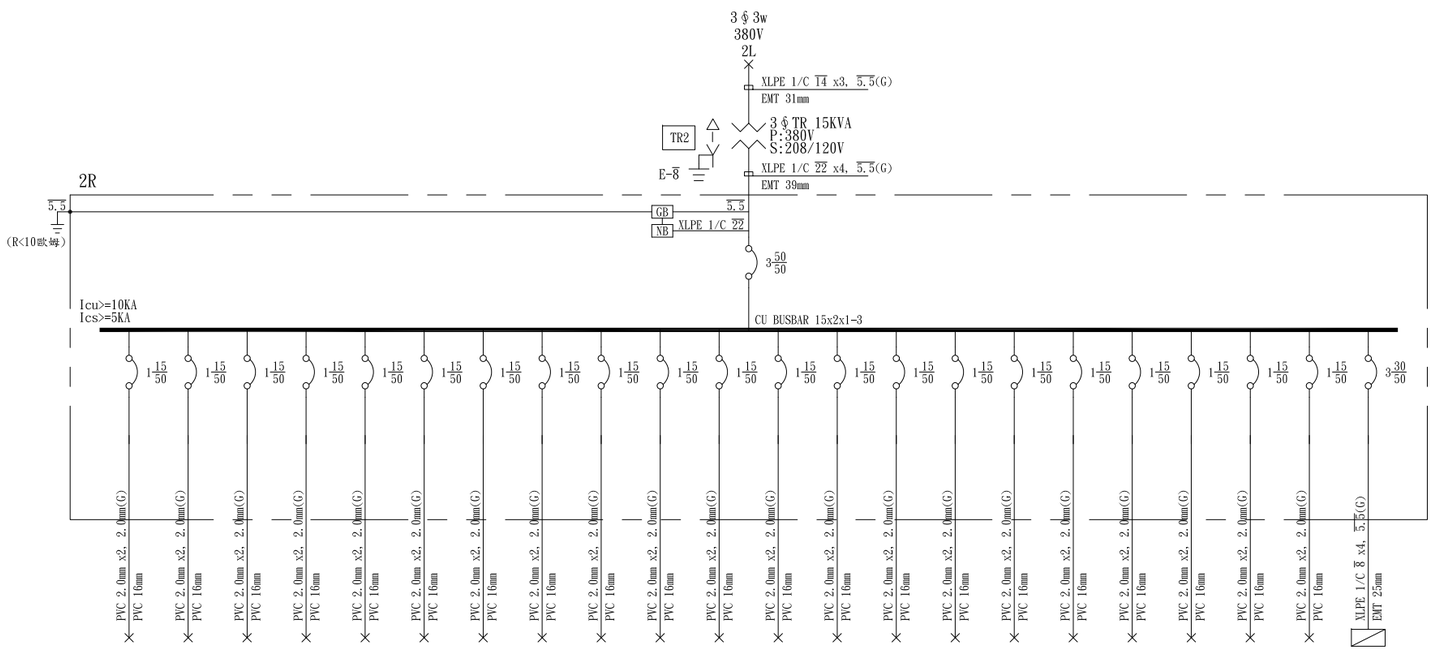


| CKT NO. | | 1 | 2 | 3 | 4 | 5 | 6 | 7 | 8 | 9 | 10 | 11 | 12 | 13 | 14 | 15 | 16 | 17 | 18 | 19 | 20 | 21 | 22 | TOTAL |
|---|---|---|---|---|---|---|---|---|---|---|---|---|---|---|---|---|---|---|---|---|---|---|---|---|
| CAPACITY(VA) | | 360 | 360 | 360 | 360 | 360 | 360 | 360 | 360 | 360 | 360 | 360 | 360 | 540 | 360 | 360 | 360 | 360 | 360 | 360 | 360 | 100 | 4900 | 12380 |
| CURRENT(A) | | 3.0 | 3.0 | 3.0 | 3.0 | 3.0 | 3.0 | 3.0 | 3.0 | 3.0 | 3.0 | 3.0 | 3.0 | 4.5 | 3.0 | 3.0 | 3.0 | 3.0 | 3.0 | 3.0 | 3.0 | 0.8 | 15.0 | 42.0 |
| LOAD(VA) | R | | | 360 | 360 | | | | | 360 | 360 | | | | | | 360 | 360 | | | | | 1800 | 3960 |
| | S | | 360 | | | | 360 | 360 | 360 | | | | | 540 | 360 | 360 | | | | | | | 1500 | 4200 |
| | T | 360 | | | | 360 | | | | | | 360 | 360 | | | | | | 360 | 360 | 360 | 100 | 1600 | 4220 |
| LOAD NAME | | R180VAx2 | R180VAx2 | R180VAx2 | R180VAx2 | R180VAx2 | R180VAx2 | R180VAx2 | R180VAx2 | R180VAx2 | R180VAx2 | R180VAx2 | R180VAx2 | R180VAx3 | R180VAx2 | R180VAx2 | R180VAx2 | R180VAx2 | R180VAx2 | R180VAx2 | R180VAx2 | 消防迴路 100VA | 2R1 | L:12.38KVA |

工程名稱 PROJECT NAME

案件編號 111-067

原案件編號

# 樂迦再生科技股份有限公司
# 廠房新建工程

地 號

新竹縣竹北市
世興段1-29地號


華興工程顧問
有限公司
新竹市中央路198號8樓
電話:03-5346355
傳真:03-5346366
art23@ms16.hinet.net


| | |
|---|---|
| 設 計 DESIGNED BY | |
| 電機技師 ELECTRICIAN | |
| 電腦路徑 | 11105/067 |
| 電腦檔名 | 請照圖-電力 |
| 比 例 | 1/100 |

出圖/修正日期

| 日期 | 內容 |
|---|---|
| 111/07/22 | 第一次出圖 |
| | |
| | |

圖 名 INDEX

電力單線圖-9

簽 章 SIGNATURE

| | |
|---|---|
| 建築圖日期 | 111/07/18 |
| 圖 號 DRAWING NO. | 張 號 SHEET NO. |
| 11 E24 | 總XX |

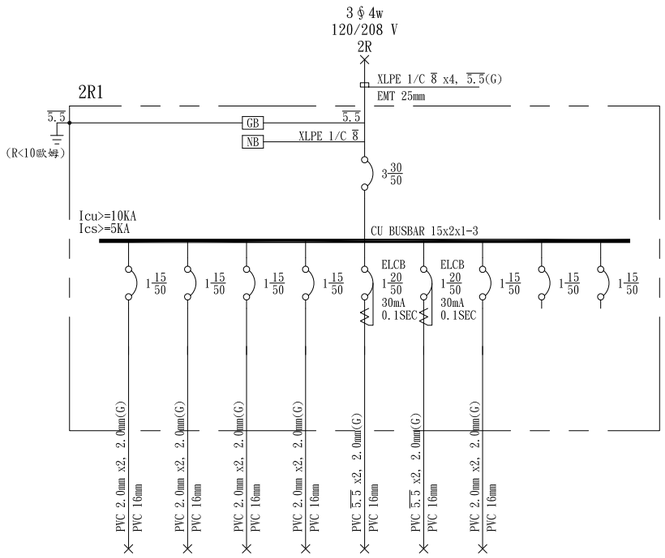


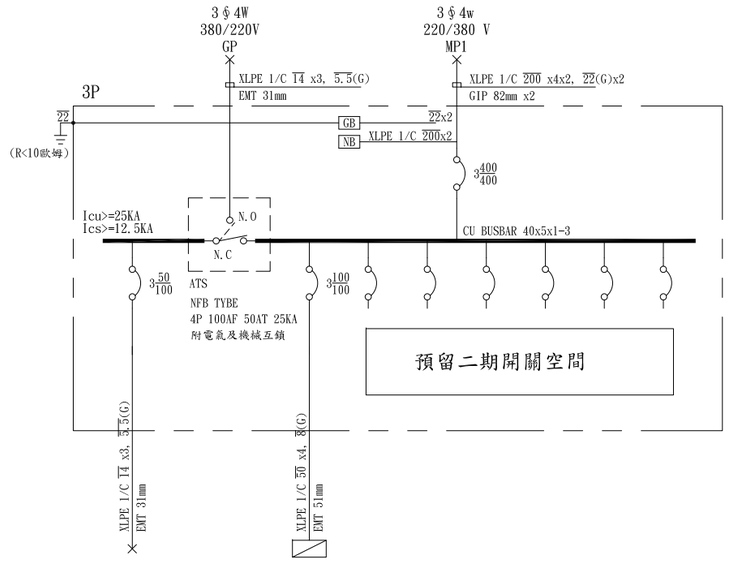


| CKT NO. | | 1 | 2 | 3 | 4 | 5 | 6 | 7 | 8 | 9 | TOTAL |
|---|---|---|---|---|---|---|---|---|---|---|---|
| CAPACITY(VA) | | 360 | 540 | 360 | 540 | 1500 | 1500 | 100 | | | 4900 |
| CURRENT(A) | | 3.0 | 4.5 | 3.0 | 4.5 | 12.5 | 12.5 | 0.8 | | | 15.0 |
| LOAD(VA) | R | 360 | 540 | 360 | 540 | | | | | | 1800 |
| | S | | | | | 1500 | | | | | 1500 |
| | T | | | | | | 1500 | 100 | | | 1600 |
| LOAD NAME | | R180VAx2 | R180VAx3 | R180VAx2 | R180VAx3 | 茶水間 1500VA | 廁所專迴 1500VA | 消防迴路 100VA | SPARE | SPARE | L:4.9KVA |

| CKT NO. | | 1 | 2 | 3 | 4 | 5 | 6 | 7 | 8 | TOTAL |
|---|---|---|---|---|---|---|---|---|---|---|
| CAPACITY(VA) | | 15000 | 29750 | | | | | | | 44750 |
| CURRENT(A) | | 23.9 | 45.2 | | | | | | | 68.9 |
| LOAD(VA) | R | 4750 | 9950 | | | | | | | 14700 |
| | S | 5250 | 9900 | | | | | | | 15150 |
| | T | 5000 | 9900 | | | | | | | 14900 |
| LOAD NAME | | TRE3 | 3L | SPARE | SPARE | SPARE | SPARE | SPARE | SPARE | P:0.5HP L:44.25KVA |

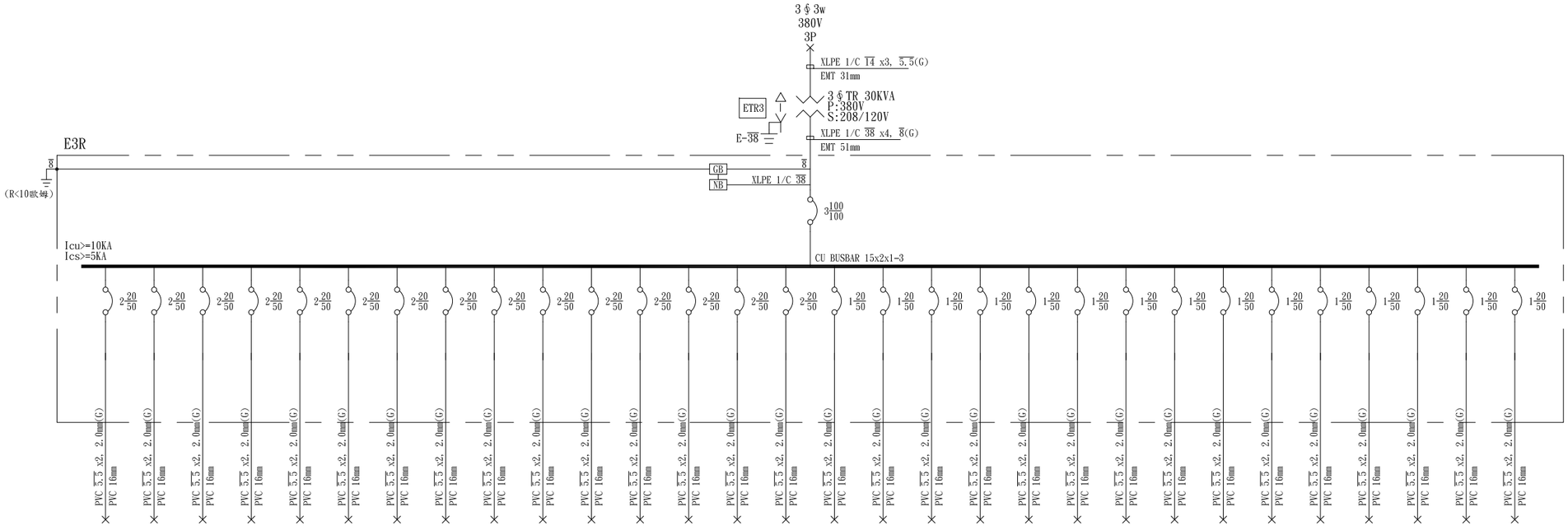


| CKT NO. | | 1 | 2 | 3 | 4 | 5 | 6 | 7 | 8 | 9 | 10 | 11 | 12 | 13 | 14 | 15 | 16 | 17 | 18 | 19 | 20 | 21 | 22 | 23 | 24 | 25 | 26 | 27 | 28 | 29 | 30 | TOTAL |
|---|---|---|---|---|---|---|---|---|---|---|---|---|---|---|---|---|---|---|---|---|---|---|---|---|---|---|---|---|---|---|---|---|
| CAPACITY(VA) | | 500 | 500 | 500 | 500 | 500 | 500 | 500 | 500 | 500 | 500 | 500 | 500 | 500 | 500 | 500 | 500 | 500 | 500 | 500 | 500 | 500 | 500 | 500 | 500 | 500 | 500 | 500 | 500 | 500 | 500 | 15000 |
| CURRENT(A) | | 2.4 | 2.4 | 2.4 | 2.4 | 2.4 | 2.4 | 2.4 | 2.4 | 2.4 | 2.4 | 2.4 | 2.4 | 2.4 | 2.4 | 2.4 | 4.2 | 4.2 | 4.2 | 4.2 | 4.2 | 4.2 | 4.2 | 4.2 | 4.2 | 4.2 | 4.2 | 4.2 | 4.2 | 4.2 | 4.2 | 43.8 |
| LOAD(VA) | R | | 250 | 250 | 250 | 250 | | | 250 | 250 | 250 | 250 | 250 | | 250 | 250 | | 500 | 500 | | | | | | 500 | 500 | | | | | | 4750 |
| | S | 250 | 250 | | | | 250 | 250 | 250 | 250 | | | | 250 | 250 | 250 | 500 | | | | | | 500 | 500 | | | | | 500 | 500 | 500 | 5250 |
| | T | 250 | | 250 | 250 | 250 | 250 | 250 | | | 250 | 250 | 250 | 250 | | | | | | 500 | 500 | 500 | | | | | 500 | 500 | | | | | 5000 |
| LOAD NAME | | 220V 專插 | 220V 專插 | 220V 專插 | 220V 專插 | 220V 專插 | 220V 專插 | 220V 專插 | 220V 專插 | 220V 專插 | 220V 專插 | 220V 專插 | 220V 專插 | 220V 專插 | 220V 專插 | 220V 專插 | 110V 專插 | 110V 專插 | 110V 專插 | 110V 專插 | 110V 專插 | 110V 專插 | 110V 專插 | 110V 專插 | 110V 專插 | 110V 專插 | 110V 專插 | 110V 專插 | 110V 專插 | 110V 專插 | 110V 專插 | L:15KVA |

工程名稱 PROJECT NAME

案件編號 111-067

原案件編號

樂迦再生科技股份有限公司
廠房新建工程

地 號

新竹縣竹北市
世興段1-29地號

華興工程顧問
有限公司
新竹市中央路198號8樓
電話:03-5346355
傳真:03-5346366
art23@ms16.hinet.net

| | |
|---|---|
| 設 計 DESIGNED BY | |
| 電機技師 ELECTRICIAN | |
| 電腦路徑 | 11105/067 |
| 電腦檔名 | 請照圖-電力 |
| 比 例 | 1/100 |

出圖/修正日期

| 日期 | 內容 |
|---|---|
| 111/07/22 | 第一次出圖 |
| | |
| | |

圖 名 INDEX

電力單線圖-10

簽 章 SIGNATURE

| | |
|---|---|
| 建築圖日期 | 111/07/18 |
| 圖 號 DRAWING NO. | 張 號 SHEET NO. |
| 12 E24 | 總XX |

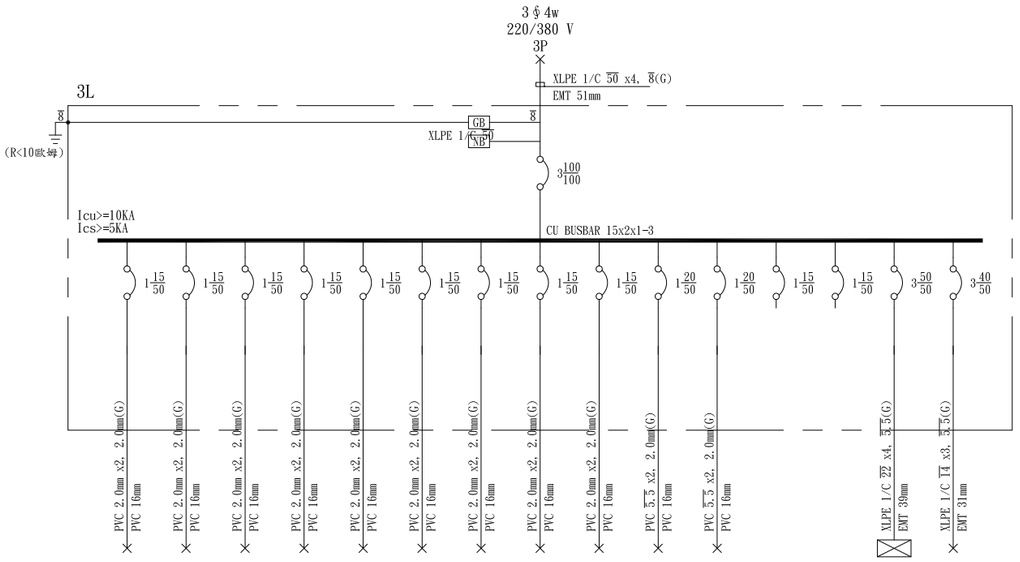


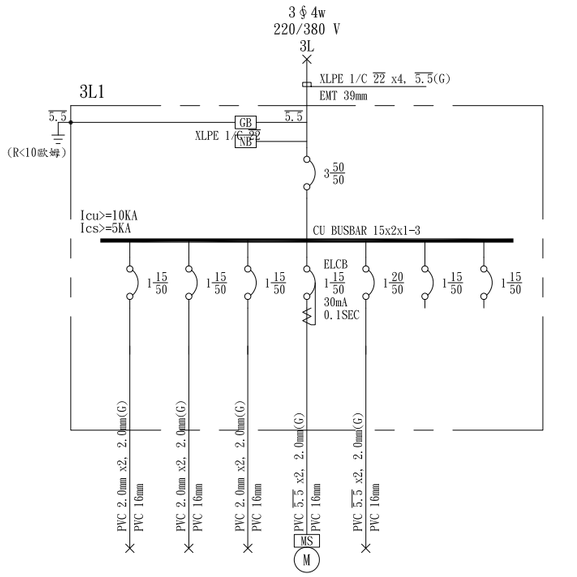


| CKT NO. | | 1 | 2 | 3 | 4 | 5 | 6 | 7 | 8 | 9 | 10 | 11 | 12 | 13 | 14 | 15 | TOTAL |
|---|---|---|---|---|---|---|---|---|---|---|---|---|---|---|---|---|---|
| CAPACITY(VA) | | 1200 | 1050 | 1200 | 1200 | 1200 | 1200 | 1200 | 600 | 450 | 1000 | 1000 | | | 3450 | 15000 | 29750 |
| CURRENT(A) | | 5.5 | 4.8 | 5.5 | 5.5 | 5.5 | 5.5 | 5.5 | 2.7 | 2.0 | 4.5 | 4.5 | | | 6.1 | 22.7 | 45.2 |
| LOAD(VA) | R | | | | 1200 | 1200 | | 1200 | | | | | | | 1350 | 5000 | 9950 |
| | S | 1200 | | | | | | | 600 | | 1000 | 1000 | | | 1100 | 5000 | 9900 |
| | T | | 1050 | 1200 | | | 1200 | | | 450 | | | | | 1000 | 5000 | 9900 |
| LOAD NAME | | L50VAx24 | L50VAx21 | L50VAx24 | L50VAx24 | L50VAx24 | L50VAx24 | L50VAx24 | L50VAx12 | L50VAx9 | 空調送風 1000VA | 空調送風 1000VA | SPARE | SPARE | 3L1 | TR3 | P:0.5HP L:29.25KVA |

| CKT NO. | | 1 | 2 | 3 | 4 | 5 | 6 | 7 | TOTAL |
|---|---|---|---|---|---|---|---|---|---|
| CAPACITY(VA) | | 850 | 600 | 500 | 500 | 1000 | | | 3450 |
| CURRENT(A) | | 3.9 | 2.7 | 2.3 | 2.3 | 4.5 | | | 6.1 |
| LOAD(VA) | R | 850 | | 500 | | | | | 1350 |
| | S | | 600 | | 500 | | | | 1100 |
| | T | | | | | 1000 | | | 1000 |
| LOAD NAME | | L50VAx17 | L50VAx12 | L50VAx10 | 鐵捲門 0.5HP | 空調送風 1000VA | SPARE | SPARE | P:0.5HP L:2.95KVA |

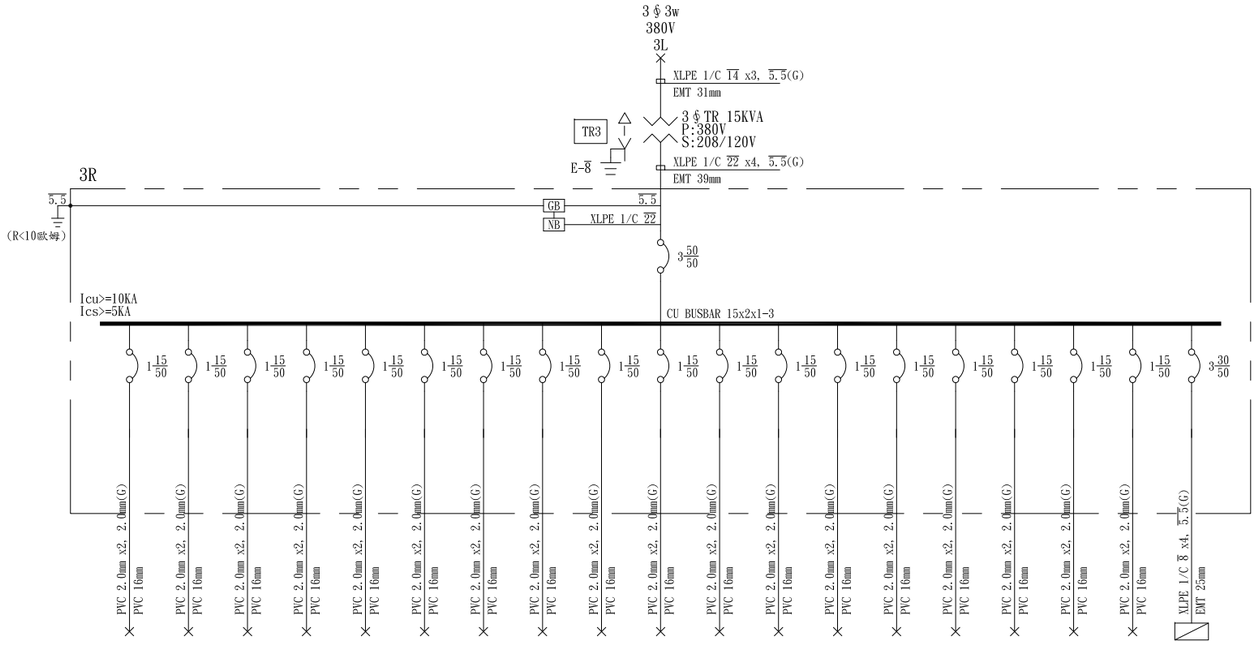


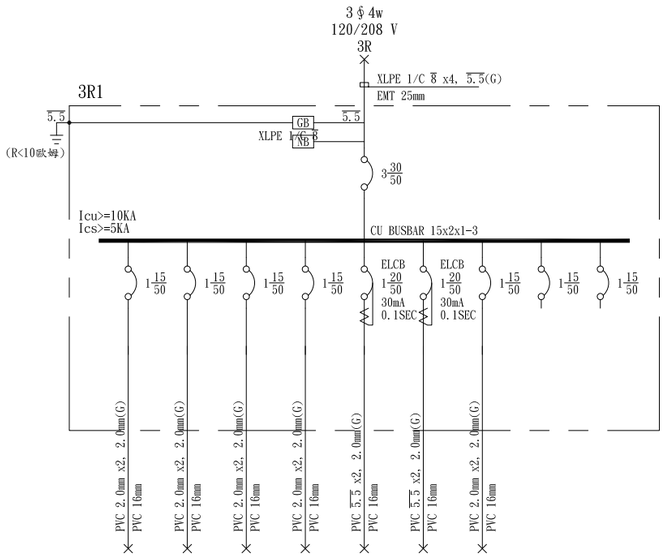


| CKT NO. | | 1 | 2 | 3 | 4 | 5 | 6 | 7 | 8 | 9 | 10 | 11 | 12 | 13 | 14 | 15 | 16 | 17 | 18 | 19 | TOTAL |
|---|---|---|---|---|---|---|---|---|---|---|---|---|---|---|---|---|---|---|---|---|---|
| CAPACITY(VA) | | 360 | 360 | 360 | 360 | 360 | 360 | 360 | 360 | 360 | 360 | 360 | 360 | 540 | 360 | 360 | 360 | 360 | 100 | 4900 | 11300 |
| CURRENT(A) | | 3.0 | 3.0 | 3.0 | 3.0 | 3.0 | 3.0 | 3.0 | 3.0 | 3.0 | 3.0 | 3.0 | 3.0 | 4.5 | 3.0 | 3.0 | 3.0 | 3.0 | 0.8 | 15.0 | 42.0 |
| LOAD(VA) | R | 360 | | 360 | 360 | | | | | | 360 | 360 | 360 | | | | | | 100 | 1600 | 3860 |
| | S | | | | | 360 | 360 | 360 | | | | | | 540 | 360 | 360 | | | | 1500 | 3840 |
| | T | | 360 | | | | | | 360 | 360 | | | | | | | 360 | 360 | | 1800 | 3600 |
| LOAD NAME | | R180VAx2 | R180VAx2 | R180VAx2 | R180VAx2 | R180VAx2 | R180VAx2 | R180VAx2 | R180VAx2 | R180VAx2 | R180VAx2 | R180VAx2 | R180VAx2 | R180VAx3 | R180VAx2 | R180VAx2 | R180VAx2 | R180VAx2 | 消防迴路 100VA | 3R1 | L:11.3KVA |

| CKT NO. | | 1 | 2 | 3 | 4 | 5 | 6 | 7 | 8 | 9 | TOTAL |
|---|---|---|---|---|---|---|---|---|---|---|---|
| CAPACITY(VA) | | 360 | 540 | 360 | 540 | 1500 | 1500 | 100 | | | 4900 |
| CURRENT(A) | | 3.0 | 4.5 | 3.0 | 4.5 | 12.5 | 12.5 | 0.8 | | | 15.0 |
| LOAD(VA) | R | | | | | | 1500 | 100 | | | 1600 |
| | S | | | | | 1500 | | | | | 1500 |
| | T | 360 | 540 | 360 | 540 | | | | | | 1800 |
| LOAD NAME | | R180VAx2 | R180VAx3 | R180VAx2 | R180VAx3 | 茶水間 1500VA | 廁所專迴 1500VA | 消防迴路 100VA | SPARE | SPARE | L:4.9KVA |

工程名稱 PROJECT NAME

案件編號 111-067

原案件編號

樂迦再生科技股份有限公司

廠房新建工程

地 號

新竹縣竹北市
世興段1-29地號


華興工程顧問有限公司
新竹市中央路198號8樓
電話:03-5346355
傳真:03-5346366
art23@ms16.hinet.net


| | |
|---|---|
| 設 計 DESIGNED BY | |
| 電機技師 ELECTRICIAN | |
| 電腦路徑 | 11105/067 |
| 電腦檔名 | 請照圖-電力 |
| 比 例 | 1/100 |

出圖/修正日期

| 日期 | 內容 |
|---|---|
| 111/07/22 | 第一次出圖 |
| | |
| | |

圖 名 INDEX

電力單線圖-11

簽 章 SIGNATURE

| | |
|---|---|
| 建築圖日期 | 111/07/18 |
| 圖 號 DRAWING NO. | 張 號 SHEET NO. |
| 13 E24 | 總XX |

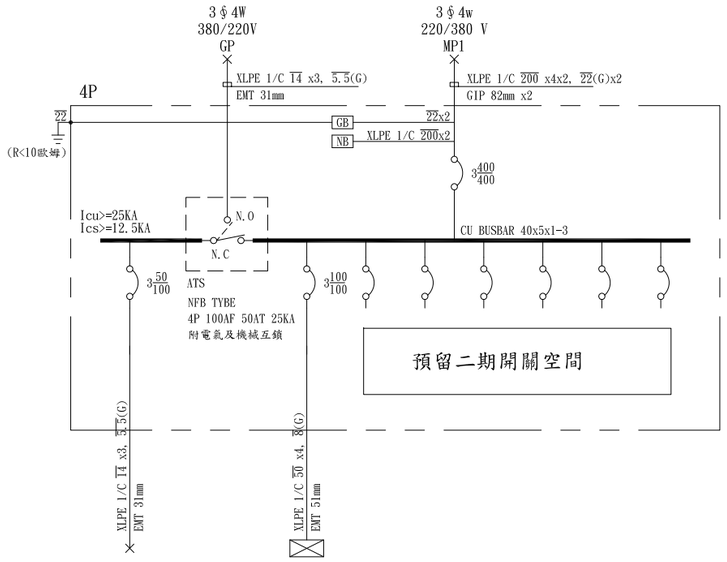


| CKT NO. | | 1 | 2 | 3 | 4 | 5 | 6 | 7 | 8 | TOTAL |
|---|---|---|---|---|---|---|---|---|---|---|
| CAPACITY(VA) | | 15000 | 22200 | | | | | | | 37200 |
| CURRENT(A) | | 23.9 | 34.1 | | | | | | | 57.0 |
| LOAD(VA) | R | 5000 | 7400 | | | | | | | 12400 |
| | S | 5250 | 7300 | | | | | | | 12550 |
| | T | 4750 | 7500 | | | | | | | 12250 |
| LOAD NAME | | TRE4 | 4L | SPARE | SPARE | SPARE | SPARE | SPARE | SPARE | P:1HP L:36.2KVA |

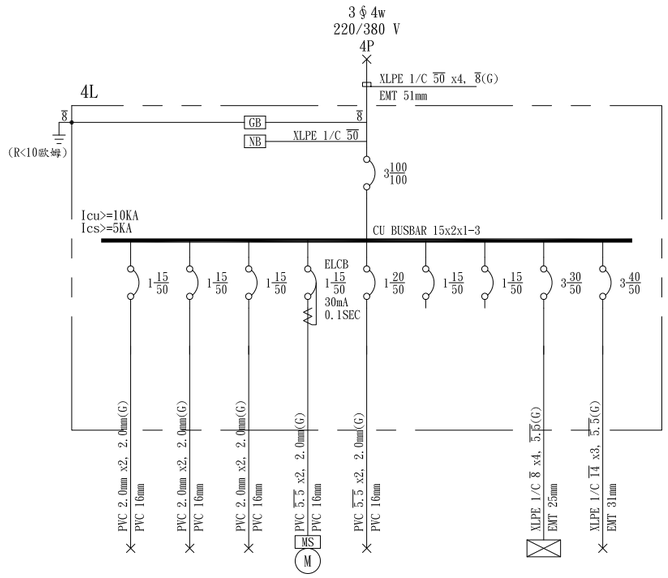


| CKT NO. | | 1 | 2 | 3 | 4 | 5 | 6 | 7 | 8 | 9 | TOTAL |
|---|---|---|---|---|---|---|---|---|---|---|---|
| CAPACITY(VA) | | 850 | 600 | 500 | 500 | 1000 | | | 3750 | 15000 | 22200 |
| CURRENT(A) | | 3.9 | 2.7 | 2.3 | 2.3 | 4.5 | | | 6.8 | 22.7 | 34.1 |
| LOAD(VA) | R | 850 | | | 500 | | | | 1050 | 5000 | 7400 |
| | S | | 600 | 500 | | | | | 1200 | 5000 | 7300 |
| | T | | | | | 1000 | | | 1500 | 5000 | 7500 |
| LOAD NAME | | L50VAx17 | L50VAx12 | L50VAx10 | 鐵捲門 0.5HP | 空調送風 1000VA | SPARE | SPARE | 4L1 | TR4 | P:1HP L:21.2KVA |

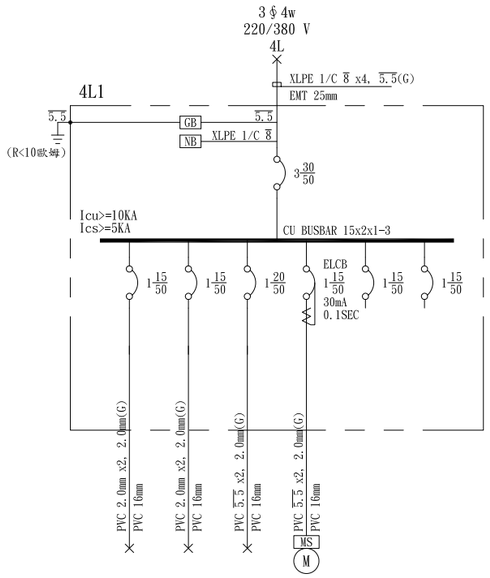


| CKT NO. | | 1 | 2 | 3 | 4 | 5 | 6 | TOTAL |
|---|---|---|---|---|---|---|---|---|
| CAPACITY(VA) | | 1200 | 1050 | 1000 | 500 | | | 3750 |
| CURRENT(A) | | 5.5 | 4.8 | 4.5 | 2.3 | | | 6.8 |
| LOAD(VA) | R | | 1050 | | | | | 1050 |
| | S | 1200 | | | | | | 1200 |
| | T | | | 1000 | 500 | | | 1500 |
| LOAD NAME | | L50VAx24 | L50VAx21 | 空調送風 1000VA | 鐵捲門 0.5HP | SPARE | SPARE | P:0.5HP L:3.25KVA |

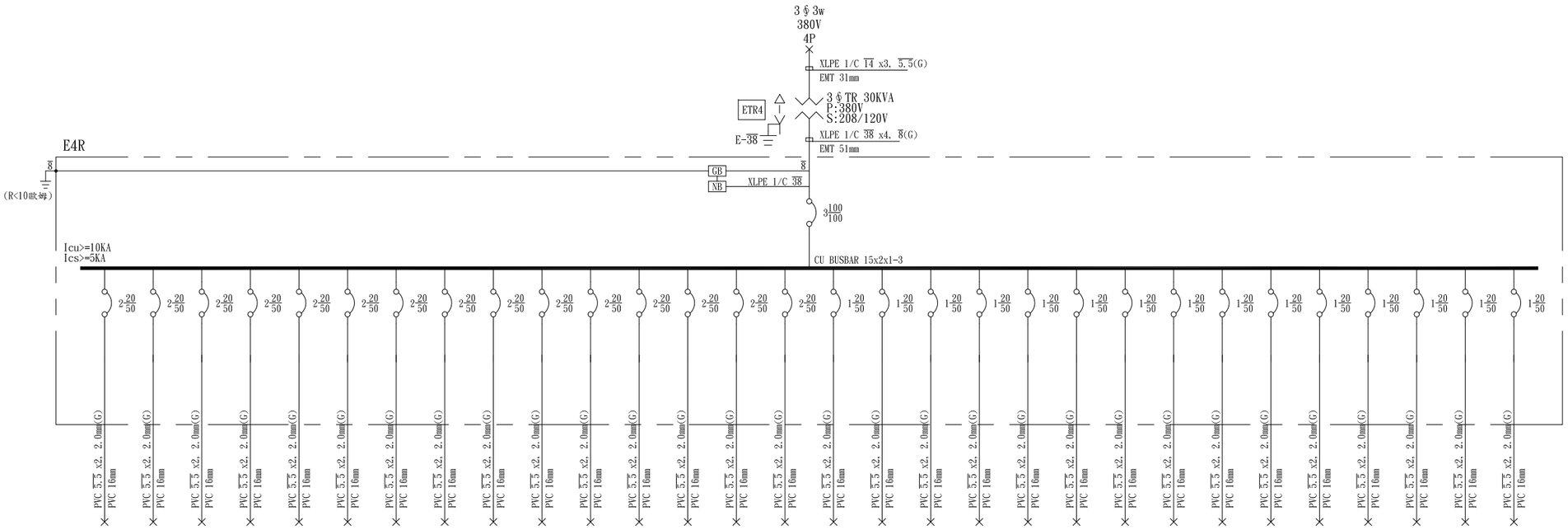


| CKT NO. | | 1 | 2 | 3 | 4 | 5 | 6 | 7 | 8 | 9 | 10 | 11 | 12 | 13 | 14 | 15 | 16 | 17 | 18 | 19 | 20 | 21 | 22 | 23 | 24 | 25 | 26 | 27 | 28 | 29 | 30 | TOTAL |
|---|---|---|---|---|---|---|---|---|---|---|---|---|---|---|---|---|---|---|---|---|---|---|---|---|---|---|---|---|---|---|---|---|
| CAPACITY(VA) | | 500 | 500 | 500 | 500 | 500 | 500 | 500 | 500 | 500 | 500 | 500 | 500 | 500 | 500 | 500 | 500 | 500 | 500 | 500 | 500 | 500 | 500 | 500 | 500 | 500 | 500 | 500 | 500 | 500 | 500 | 15000 |
| CURRENT(A) | | 2.4 | 2.4 | 2.4 | 2.4 | 2.4 | 2.4 | 2.4 | 2.4 | 2.4 | 2.4 | 2.4 | 2.4 | 2.4 | 2.4 | 2.4 | 4.2 | 4.2 | 4.2 | 4.2 | 4.2 | 4.2 | 4.2 | 4.2 | 4.2 | 4.2 | 4.2 | 4.2 | 4.2 | 4.2 | 4.2 | 43.8 |
| LOAD(VA) | R | 250 | | 250 | 250 | 250 | 250 | 250 | | | 250 | 250 | 250 | 250 | | | | | | 500 | 500 | 500 | | | | | | 500 | 500 | | | | 5000 |
| | S | 250 | 250 | | | | 250 | 250 | 250 | 250 | | | | 250 | 250 | 250 | 500 | | | | | | 500 | 500 | | | | | 500 | 500 | 500 | 5250 |
| | T | | 250 | 250 | 250 | 250 | | | 250 | 250 | 250 | 250 | 250 | | 250 | 250 | | 500 | 500 | | | | | | 500 | 500 | | | | | | 4750 |
| LOAD NAME | | 220V 專插 | 220V 專插 | 220V 專插 | 220V 專插 | 220V 專插 | 220V 專插 | 220V 專插 | 220V 專插 | 220V 專插 | 220V 專插 | 220V 專插 | 220V 專插 | 220V 專插 | 220V 專插 | 220V 專插 | 110V 專插 | 110V 專插 | 110V 專插 | 110V 專插 | 110V 專插 | 110V 專插 | 110V 專插 | 110V 專插 | 110V 專插 | 110V 專插 | 110V 專插 | 110V 專插 | 110V 專插 | 110V 專插 | 110V 專插 | L:15KVA |

工程名稱 PROJECT NAME

案件編號 111-067

原案件編號

# 樂迦再生科技股份有限公司
## 廠房新建工程

地 號

新竹縣竹北市
世興段1-29地號


華興工程顧問
有限公司
新竹市中央路198號8樓
電話:03-5346355
傳真:03-5346366
art23@ms16.hinet.net


| | |
|---|---|
| 設 計 DESIGNED BY | |
| 電機技師 ELECTRICIAN | |
| 電腦路徑 | 11105/067 |
| 電腦檔名 | 請照圖-電力 |
| 比 例 | 1/100 |

出圖/修正日期

| 日期 | 內容 |
|---|---|
| 111/07/22 | 第一次出圖 |
| | |
| | |

圖 名 INDEX

電力單線圖-12

簽 章 SIGNATURE

| | |
|---|---|
| 建築圖日期 | 111/07/18 |
| 圖 號 DRAWING NO. | 張 號 SHEET NO. |
| 14 E24 | 總XX |

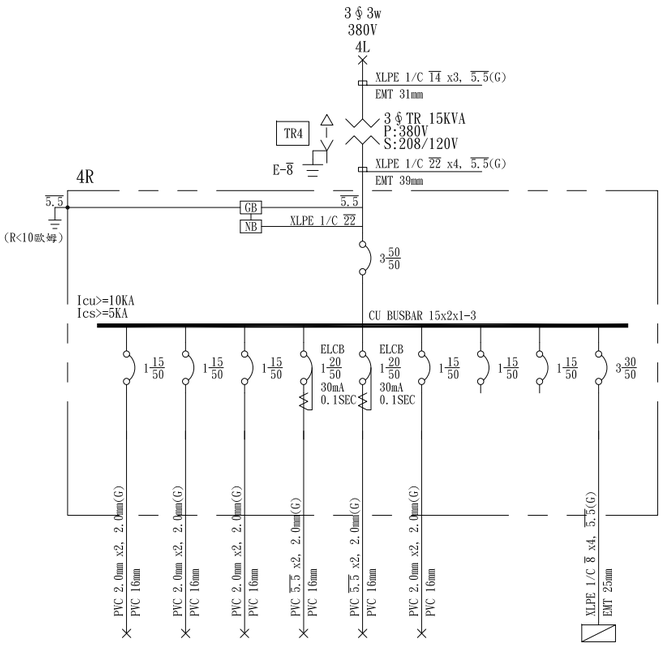


| CKT NO. | | 1 | 2 | 3 | 4 | 5 | 6 | 7 | 8 | 9 | TOTAL |
|---|---|---|---|---|---|---|---|---|---|---|---|
| CAPACITY(VA) | | 360 | 360 | 540 | 1500 | 1500 | 100 | | | 4900 | 9260 |
| CURRENT(A) | | 3.0 | 3.0 | 4.5 | 12.5 | 12.5 | 0.8 | | | 15.0 | 42.0 |
| LOAD(VA) | R | 360 | 360 | 540 | | | | | | 1800 | 3060 |
| | S | | | | 1500 | | | | | 1600 | 3100 |
| | T | | | | | 1500 | 100 | | | 1500 | 3100 |
| LOAD NAME | | R180VAx2 | R180VAx2 | R180VAx3 | 茶水間 1500VA | 廁所專迴 1500VA | 消防迴路 100VA | SPARE | SPARE | 4R1 | L:9.26KVA |

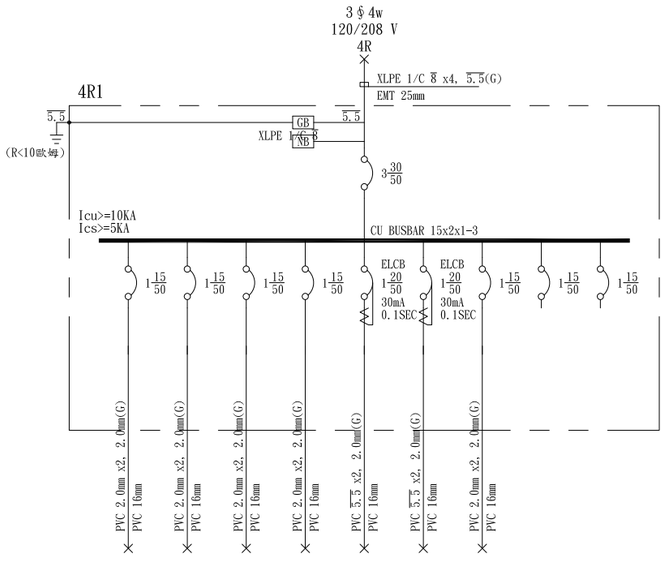


| CKT NO. | | 1 | 2 | 3 | 4 | 5 | 6 | 7 | 8 | 9 | TOTAL |
|---|---|---|---|---|---|---|---|---|---|---|---|
| CAPACITY(VA) | | 360 | 540 | 360 | 540 | 1500 | 1500 | 100 | | | 4900 |
| CURRENT(A) | | 3.0 | 4.5 | 3.0 | 4.5 | 12.5 | 12.5 | 0.8 | | | 15.0 |
| LOAD(VA) | R | 360 | 540 | 360 | 540 | | | | | | 1800 |
| | S | | | | | | 1500 | 100 | | | 1600 |
| | T | | | | | 1500 | | | | | 1500 |
| LOAD NAME | | R180VAx2 | R180VAx3 | R180VAx2 | R180VAx3 | 茶水間 1500VA | 廁所專迴 1500VA | 消防迴路 100VA | SPARE | SPARE | L:4.9KVA |

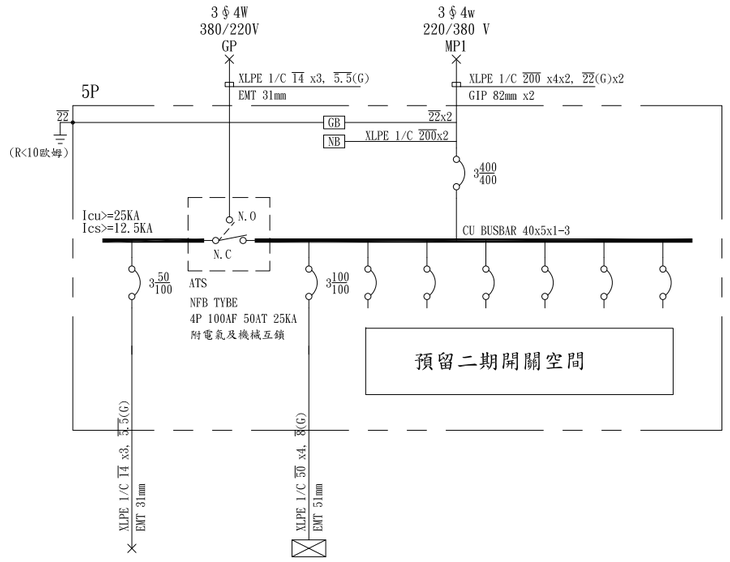


| CKT NO. | | 1 | 2 | 3 | 4 | 5 | 6 | 7 | 8 | TOTAL |
|---|---|---|---|---|---|---|---|---|---|---|
| CAPACITY(VA) | | 15000 | 29750 | | | | | | | 44750 |
| CURRENT(A) | | 23.9 | 46.6 | | | | | | | 68.2 |
| LOAD(VA) | R | 5000 | 9800 | | | | | | | 14800 |
| | S | 4750 | 10250 | | | | | | | 15000 |
| | T | 5250 | 9700 | | | | | | | 14950 |
| LOAD NAME | | TRE5 | 5L | SPARE | SPARE | SPARE | SPARE | SPARE | SPARE | P:0.5HP L:44.25KVA |

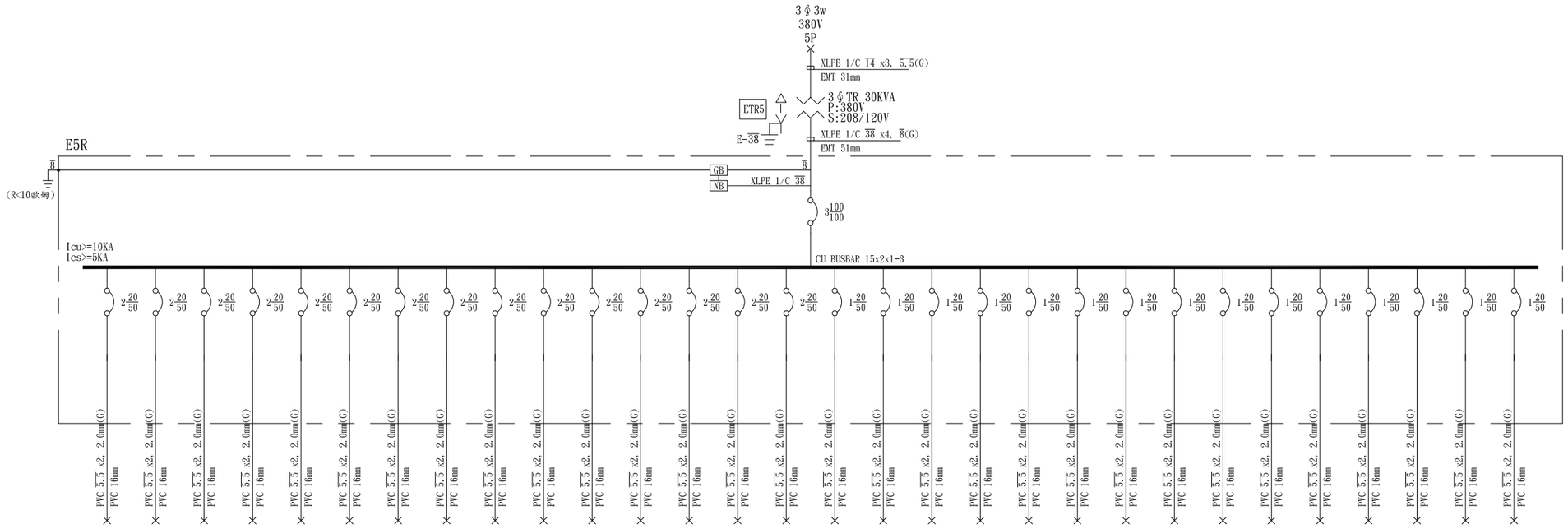


| CKT NO. | | 1 | 2 | 3 | 4 | 5 | 6 | 7 | 8 | 9 | 10 | 11 | 12 | 13 | 14 | 15 | 16 | 17 | 18 | 19 | 20 | 21 | 22 | 23 | 24 | 25 | 26 | 27 | 28 | 29 | 30 | TOTAL |
|---|---|---|---|---|---|---|---|---|---|---|---|---|---|---|---|---|---|---|---|---|---|---|---|---|---|---|---|---|---|---|---|---|
| CAPACITY(VA) | | 500 | 500 | 500 | 500 | 500 | 500 | 500 | 500 | 500 | 500 | 500 | 500 | 500 | 500 | 500 | 500 | 500 | 500 | 500 | 500 | 500 | 500 | 500 | 500 | 500 | 500 | 500 | 500 | 500 | 500 | 15000 |
| CURRENT(A) | | 2.4 | 2.4 | 2.4 | 2.4 | 2.4 | 2.4 | 2.4 | 2.4 | 2.4 | 2.4 | 2.4 | 2.4 | 2.4 | 2.4 | 2.4 | 4.2 | 4.2 | 4.2 | 4.2 | 4.2 | 4.2 | 4.2 | 4.2 | 4.2 | 4.2 | 4.2 | 4.2 | 4.2 | 4.2 | 4.2 | 43.8 |
| LOAD(VA) | R | 250 | | 250 | 250 | 250 | 250 | 250 | | | 250 | 250 | 250 | 250 | | | | | | 500 | 500 | 500 | | | | | 500 | 500 | | | | 5000 |
| | S | | 250 | 250 | 250 | 250 | | | 250 | 250 | 250 | 250 | 250 | | 250 | 250 | | 500 | 500 | | | | | | 500 | 500 | | | | | | 4750 |
| | T | 250 | 250 | | | | 250 | 250 | 250 | 250 | | | | 250 | 250 | 250 | 500 | | | | | | 500 | 500 | | | | | 500 | 500 | 500 | 5250 |
| LOAD NAME | | 220V 專插 | 220V 專插 | 220V 專插 | 220V 專插 | 220V 專插 | 220V 專插 | 220V 專插 | 220V 專插 | 220V 專插 | 220V 專插 | 220V 專插 | 220V 專插 | 220V 專插 | 220V 專插 | 220V 專插 | 110V 專插 | 110V 專插 | 110V 專插 | 110V 專插 | 110V 專插 | 110V 專插 | 110V 專插 | 110V 專插 | 110V 專插 | 110V 專插 | 110V 專插 | 110V 專插 | 110V 專插 | 110V 專插 | 110V 專插 | L:15KVA |

工程名稱 PROJECT NAME

案件編號 111-067

原案件編號

樂迦再生科技股份有限公司

廠房新建工程

地 號

新竹縣竹北市
世興段1-29地號


華興工程顧問
有限公司
新竹市中央路198號8樓
電話:03-5346355
傳真:03-5346366
art23@ms16.hinet.net


| | |
|---|---|
| 設 計 DESIGNED BY | |
| 電機技師 ELECTRICIAN | |
| 電腦路徑 | 11105/067 |
| 電腦檔名 | 請照圖-電力 |
| 比 例 | 1/100 |

出圖/修正日期

| 日期 | 內容 |
|---|---|
| 111/07/22 | 第一次出圖 |
| | |
| | |

圖 名 INDEX

電力單線圖-13

簽 章 SIGNATURE

| | |
|---|---|
| 建築圖日期 | 111/07/18 |
| 圖 號 DRAWING NO. | 張 號 SHEET NO. |
| 15 / E24 | 總XX |

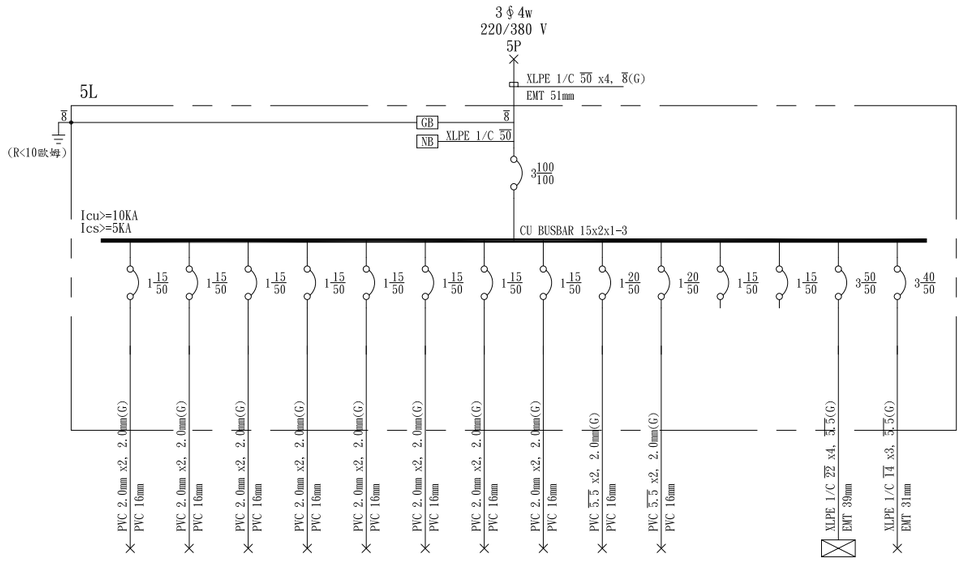


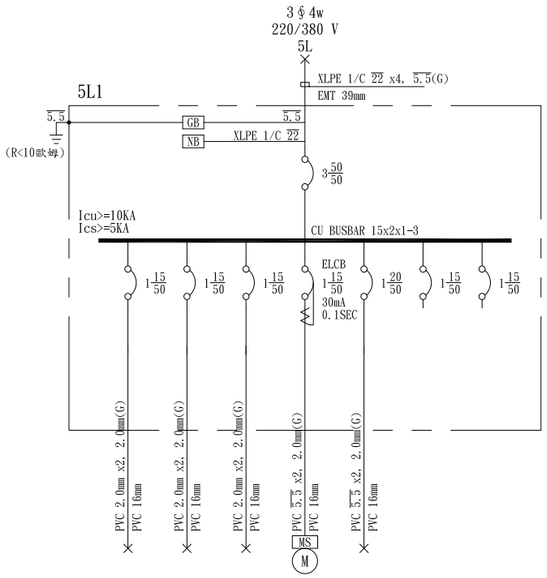


| CKT NO. | | 1 | 2 | 3 | 4 | 5 | 6 | 7 | 8 | 9 | 10 | 11 | 12 | 13 | 14 | TOTAL |
|---|---|---|---|---|---|---|---|---|---|---|---|---|---|---|---|---|
| CAPACITY(VA) | | 1200 | 1050 | 1200 | 1200 | 1200 | 1200 | 1200 | 1050 | 1000 | 1000 | | | 3450 | 15000 | 29750 |
| CURRENT(A) | | 5.5 | 4.8 | 5.5 | 5.5 | 5.5 | 5.5 | 5.5 | 4.8 | 4.5 | 4.5 | | | 6.1 | 22.7 | 46.6 |
| LOAD(VA) | R | | 1050 | | 1200 | 1200 | | | | | | | | 1350 | 5000 | 9800 |
| | S | 1200 | | | | | | | 1050 | 1000 | 1000 | | | 1000 | 5000 | 10250 |
| | T | | | 1200 | | | 1200 | 1200 | | | | | | 1100 | 5000 | 9700 |
| LOAD NAME | | L50VAx24 | L50VAx21 | L50VAx24 | L50VAx24 | L50VAx24 | L50VAx24 | L50VAx24 | L50VAx21 | 空調送風 1000VA | 空調送風 1000VA | SPARE | SPARE | 5L1 | TR5 | P:0.5HP L:29.25KVA |

| CKT NO. | | 1 | 2 | 3 | 4 | 5 | 6 | 7 | TOTAL |
|---|---|---|---|---|---|---|---|---|---|
| CAPACITY(VA) | | 850 | 600 | 500 | 500 | 1000 | | | 3450 |
| CURRENT(A) | | 3.9 | 2.7 | 2.3 | 2.3 | 4.5 | | | 6.1 |
| LOAD(VA) | R | 850 | | 500 | | | | | 1350 |
| | S | | | | | 1000 | | | 1000 |
| | T | | 600 | | 500 | | | | 1100 |
| LOAD NAME | | L50VAx17 | L50VAx12 | L50VAx10 | 鐵捲門 0.5HP | 空調送風 1000VA | SPARE | SPARE | P:0.5HP L:2.95KVA |

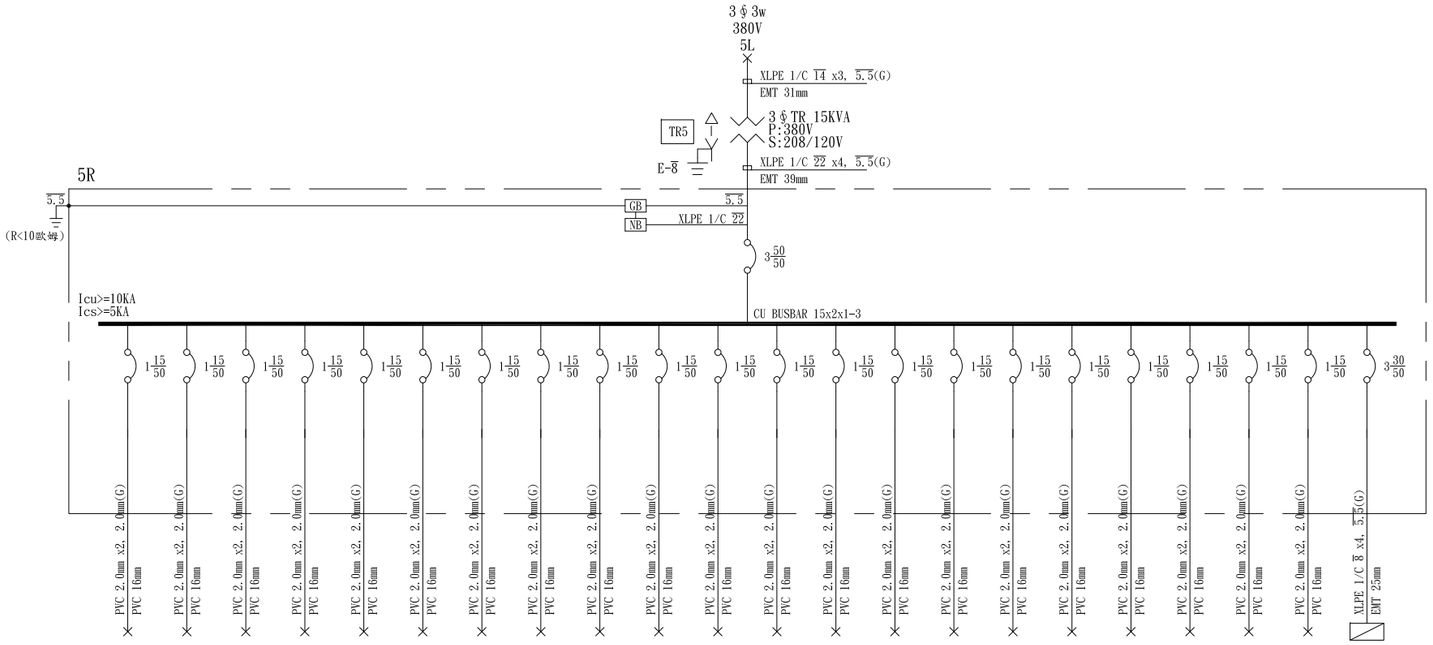


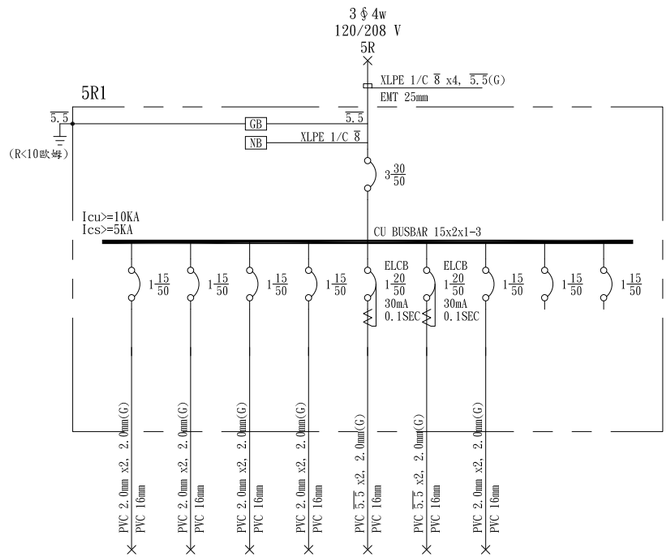


| CKT NO. | | 1 | 2 | 3 | 4 | 5 | 6 | 7 | 8 | 9 | 10 | 11 | 12 | 13 | 14 | 15 | 16 | 17 | 18 | 19 | 20 | 21 | 22 | TOTAL |
|---|---|---|---|---|---|---|---|---|---|---|---|---|---|---|---|---|---|---|---|---|---|---|---|---|
| CAPACITY(VA) | | 360 | 360 | 360 | 360 | 360 | 360 | 360 | 360 | 360 | 360 | 360 | 360 | 540 | 360 | 360 | 360 | 360 | 360 | 360 | 360 | 100 | 4900 | 12380 |
| CURRENT(A) | | 3.0 | 3.0 | 3.0 | 3.0 | 3.0 | 3.0 | 3.0 | 3.0 | 3.0 | 3.0 | 3.0 | 3.0 | 4.5 | 3.0 | 3.0 | 3.0 | 3.0 | 3.0 | 3.0 | 3.0 | 0.8 | 15.0 | 42.0 |
| LOAD(VA) | R | | | 360 | 360 | | | | | 360 | 360 | | | | | | 360 | 360 | | | | | 1800 | 3960 |
| | S | | 360 | | | | 360 | 360 | 360 | | | | | 540 | 360 | 360 | | | | | | | 1500 | 4200 |
| | T | 360 | | | | 360 | | | | | | 360 | 360 | | | | | | 360 | 360 | 360 | 100 | 1600 | 4220 |
| LOAD NAME | | R180VAx2 | R180VAx2 | R180VAx2 | R180VAx2 | R180VAx2 | R180VAx2 | R180VAx2 | R180VAx2 | R180VAx2 | R180VAx2 | R180VAx2 | R180VAx2 | R180VAx3 | R180VAx2 | R180VAx2 | R180VAx2 | R180VAx2 | R180VAx2 | R180VAx2 | R180VAx2 | 消防迴路 100VA | 5R1 | L:12.38KVA |

| CKT NO. | | 1 | 2 | 3 | 4 | 5 | 6 | 7 | 8 | 9 | TOTAL |
|---|---|---|---|---|---|---|---|---|---|---|---|
| CAPACITY(VA) | | 360 | 540 | 360 | 540 | 1500 | 1500 | 100 | | | 4900 |
| CURRENT(A) | | 3.0 | 4.5 | 3.0 | 4.5 | 12.5 | 12.5 | 0.8 | | | 15.0 |
| LOAD(VA) | R | 360 | 540 | 360 | 540 | | | | | | 1800 |
| | S | | | | | 1500 | | | | | 1500 |
| | T | | | | | | 1500 | 100 | | | 1600 |
| LOAD NAME | | R180VAx2 | R180VAx3 | R180VAx2 | R180VAx3 | 茶水間 1500VA | 廁所專迴 1500VA | 消防迴路 100VA | SPARE | SPARE | L:4.9KVA |

工程名稱 PROJECT NAME

案件編號 111-067

原案件編號

樂迦再生科技股份有限公司
廠房新建工程

地 號

新竹縣竹北市
世興段1-29地號


華興工程顧問
有限公司
新竹市中央路198號8樓
電話:03-5346355
傳真:03-5346366
art23@ms16.hinet.net


| | |
|---|---|
| 設 計 DESIGNED BY | |
| 電機技師 ELECTRICIAN | |
| 電腦路徑 | 11105/067 |
| 電腦檔名 | 請照圖-電力 |
| 比 例 | 1/100 |

出圖/修正日期

| 日期 | 內容 |
|---|---|
| 111/07/22 | 第一次出圖 |
| | |
| | |

圖 名 INDEX

電力單線圖-14

簽 章 SIGNATURE

| | |
|---|---|
| 建築圖日期 | 111/07/18 |
| 圖 號 DRAWING NO. | 張 號 SHEET NO. |
| 16 E24 | 總XX |

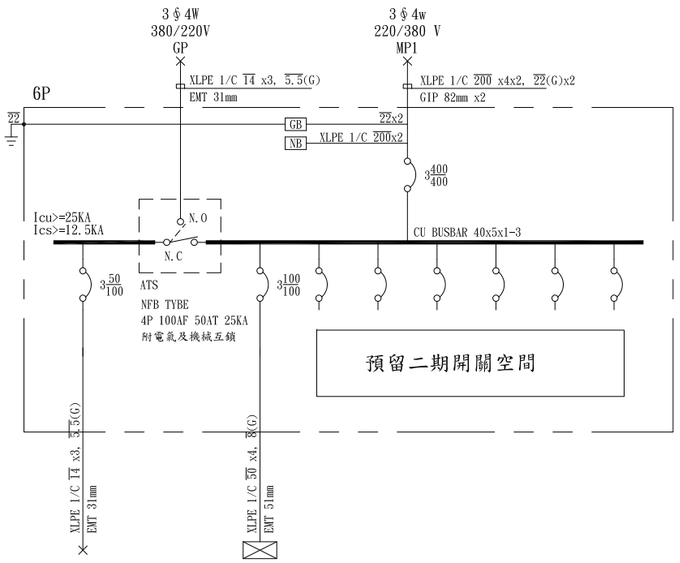


| CKT NO. | | 1 | 2 | 3 | 4 | 5 | 6 | 7 | 8 | TOTAL |
|---|---|---|---|---|---|---|---|---|---|---|
| CAPACITY(VA) | | 15000 | 22200 | | | | | | | 37200 |
| CURRENT(A) | | 23.9 | 34.1 | | | | | | | 57.0 |
| LOAD(VA) | R | 4750 | 7500 | | | | | | | 12250 |
| | S | 5250 | 7300 | | | | | | | 12550 |
| | T | 5000 | 7400 | | | | | | | 12400 |
| LOAD NAME | | TRE6 | 6L | SPARE | SPARE | SPARE | SPARE | SPARE | SPARE | P:1HP L:36.2KVA |

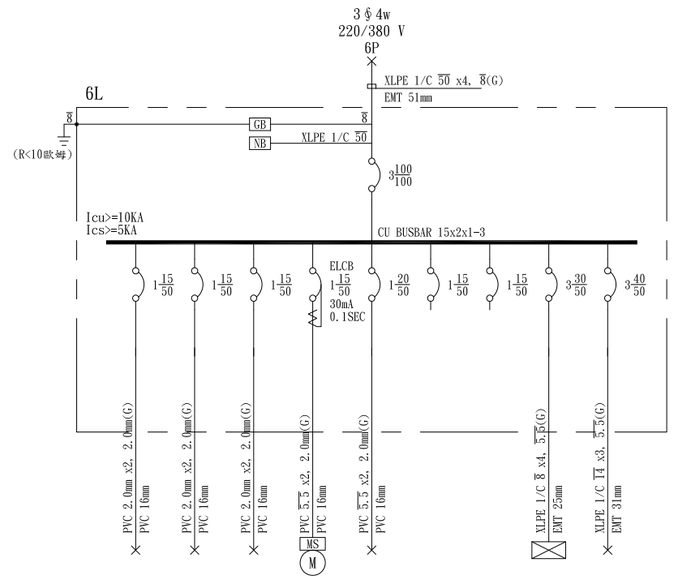


| CKT NO. | | 1 | 2 | 3 | 4 | 5 | 6 | 7 | 8 | 9 | TOTAL |
|---|---|---|---|---|---|---|---|---|---|---|---|
| CAPACITY(VA) | | 850 | 600 | 500 | 500 | 1000 | | | 3750 | 15000 | 22200 |
| CURRENT(A) | | 3.9 | 2.7 | 2.3 | 2.3 | 4.5 | | | 6.8 | 22.7 | 34.1 |
| LOAD(VA) | R | | | | | 1000 | | | 1500 | 5000 | 7500 |
| | S | | 600 | 500 | | | | | 1200 | 5000 | 7300 |
| | T | 850 | | | 500 | | | | 1050 | 5000 | 7400 |
| LOAD NAME | | L50VAx17 | L50VAx12 | L50VAx10 | 鐵捲門 0.5HP | 空調送風 1000VA | SPARE | SPARE | 6L1 | TR6 | P:1HP L:21.2KVA |

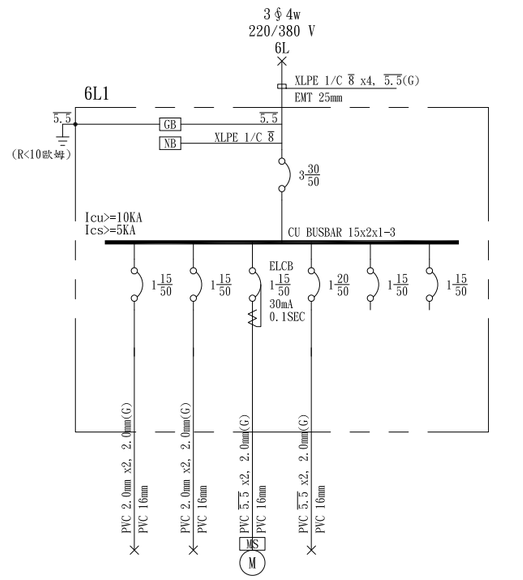


| CKT NO. | | 1 | 2 | 3 | 4 | 5 | 6 | TOTAL |
|---|---|---|---|---|---|---|---|---|
| CAPACITY(VA) | | 1200 | 1050 | 500 | 1000 | | | 3750 |
| CURRENT(A) | | 5.5 | 4.8 | 2.3 | 4.5 | | | 6.8 |
| LOAD(VA) | R | | | 500 | 1000 | | | 1500 |
| | S | 1200 | | | | | | 1200 |
| | T | | 1050 | | | | | 1050 |
| LOAD NAME | | L50VAx24 | L50VAx21 | 鐵捲門 0.5HP | 空調送風 1000VA | SPARE | SPARE | P:0.5HP L:3.25KVA |

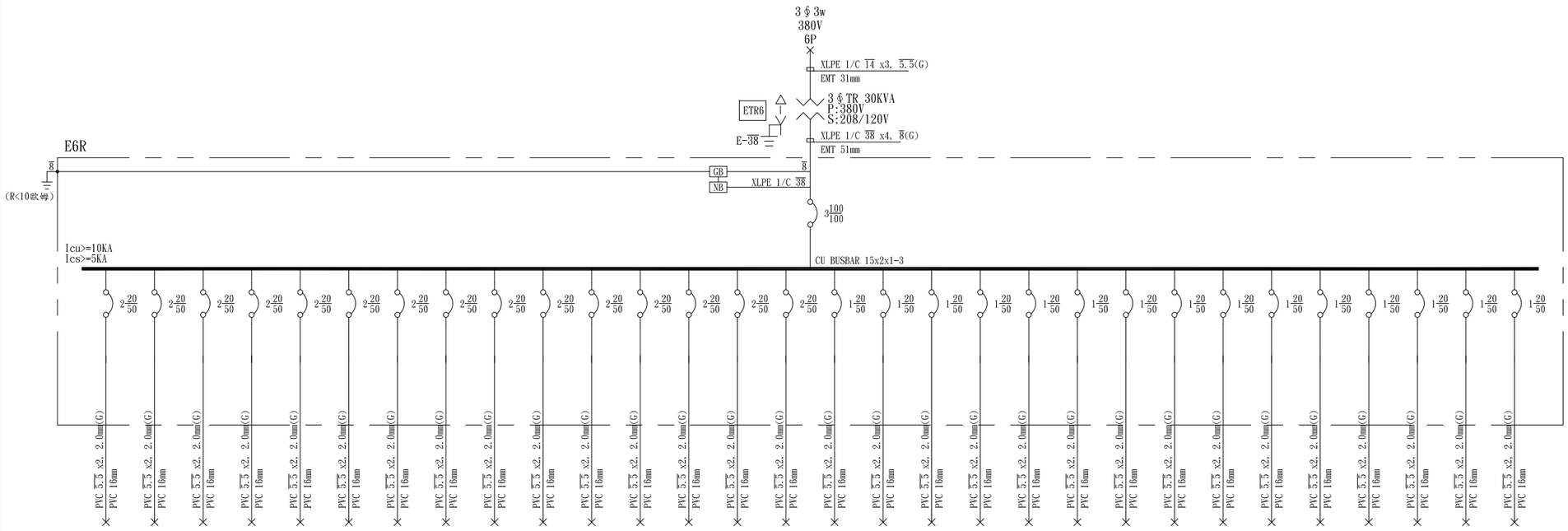


| CKT NO. | | 1 | 2 | 3 | 4 | 5 | 6 | 7 | 8 | 9 | 10 | 11 | 12 | 13 | 14 | 15 | 16 | 17 | 18 | 19 | 20 | 21 | 22 | 23 | 24 | 25 | 26 | 27 | 28 | 29 | 30 | TOTAL |
|---|---|---|---|---|---|---|---|---|---|---|---|---|---|---|---|---|---|---|---|---|---|---|---|---|---|---|---|---|---|---|---|---|
| CAPACITY(VA) | | 500 | 500 | 500 | 500 | 500 | 500 | 500 | 500 | 500 | 500 | 500 | 500 | 500 | 500 | 500 | 500 | 500 | 500 | 500 | 500 | 500 | 500 | 500 | 500 | 500 | 500 | 500 | 500 | 500 | 500 | 15000 |
| CURRENT(A) | | 2.4 | 2.4 | 2.4 | 2.4 | 2.4 | 2.4 | 2.4 | 2.4 | 2.4 | 2.4 | 2.4 | 2.4 | 2.4 | 2.4 | 2.4 | 4.2 | 4.2 | 4.2 | 4.2 | 4.2 | 4.2 | 4.2 | 4.2 | 4.2 | 4.2 | 4.2 | 4.2 | 4.2 | 4.2 | 4.2 | 43.8 |
| LOAD(VA) | R | | 250 | 250 | 250 | 250 | | | 250 | 250 | 250 | 250 | 250 | | 250 | 250 | | 500 | 500 | | | | | | | 500 | 500 | | | | | | 4750 |
| | S | 250 | 250 | | | | 250 | 250 | 250 | 250 | | | | 250 | 250 | 250 | 500 | | | | | | 500 | 500 | | | | | 500 | 500 | 500 | 5250 |
| | T | 250 | | 250 | 250 | 250 | 250 | 250 | | | 250 | 250 | 250 | 250 | | | | | | 500 | 500 | 500 | | | | | 500 | 500 | | | | 5000 |
| LOAD NAME | | 220V 專插 | 220V 專插 | 220V 專插 | 220V 專插 | 220V 專插 | 220V 專插 | 220V 專插 | 220V 專插 | 220V 專插 | 220V 專插 | 220V 專插 | 220V 專插 | 220V 專插 | 220V 專插 | 220V 專插 | 110V 專插 | 110V 專插 | 110V 專插 | 110V 專插 | 110V 專插 | 110V 專插 | 110V 專插 | 110V 專插 | 110V 專插 | 110V 專插 | 110V 專插 | 110V 專插 | 110V 專插 | 110V 專插 | L:15KVA |

工程名稱 PROJECT NAME

案件編號 111-067

原案件編號

# 樂迦再生科技股份有限公司
## 廠房新建工程

地 號

新竹縣竹北市
世興段1-29地號


華興工程顧問
有限公司
新竹市中央路198號8樓
電話:03-5346355
傳真:03-5346366
art23@ms16.hinet.net


| | |
|---|---|
| 設 計 DESIGNED BY | |
| 電機技師 ELECTRICIAN | |
| 電腦路徑 | 11105/067 |
| 電腦檔名 | 請照圖-電力 |
| 比 例 | 1/100 |

出圖/修正日期

| 日期 | 內容 |
|---|---|
| 111/07/22 | 第一次出圖 |
| | |
| | |

圖 名 INDEX

電力單線圖-15

簽 章 SIGNATURE

| | |
|---|---|
| 建築圖日期 | 111/07/18 |
| 圖 號 DRAWING NO. | 張 號 SHEET NO. |
| 17 / E24 | 總XX |

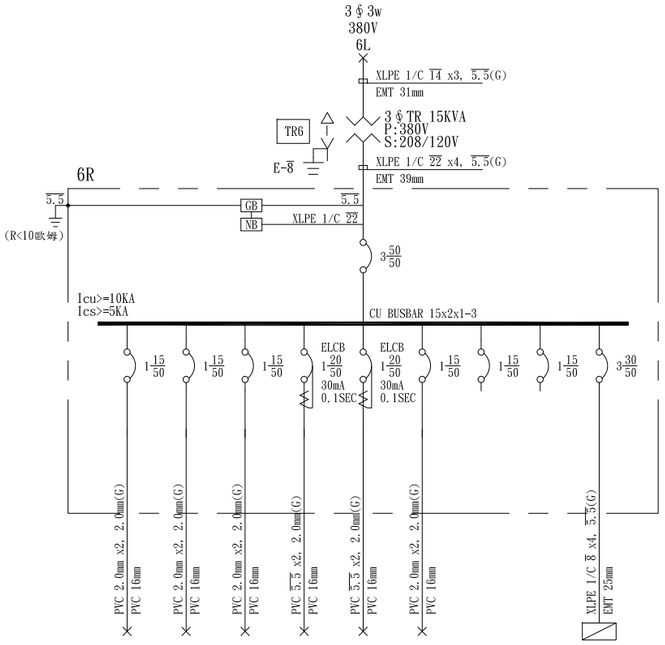


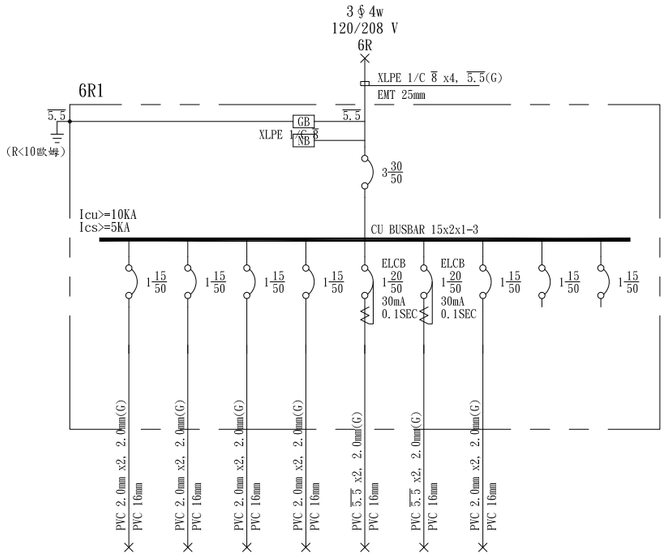


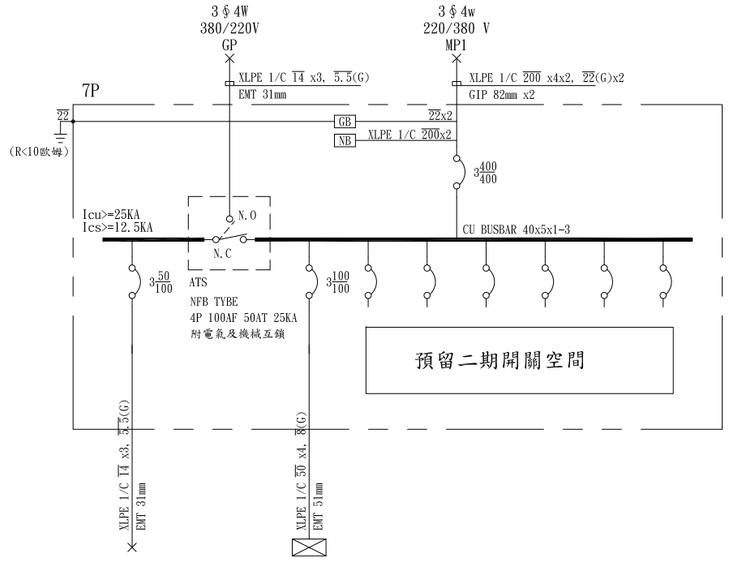


| CKT NO. | | 1 | 2 | 3 | 4 | 5 | 6 | 7 | 8 | 9 | TOTAL |
|---|---|---|---|---|---|---|---|---|---|---|---|
| CAPACITY(VA) | | 360 | 360 | 540 | 1500 | 1500 | 100 | | | 4900 | 9260 |
| CURRENT(A) | | 3.0 | 3.0 | 4.5 | 12.5 | 12.5 | 0.8 | | | 15.0 | 42.0 |
| LOAD(VA) | R | | | | | 1500 | 100 | | | 1500 | 3100 |
| | S | | | | 1500 | | | | | 1600 | 3100 |
| | T | 360 | 360 | 540 | | | | | | 1800 | 3060 |
| LOAD NAME | | R180VAx2 | R180VAx2 | R180VAx3 | 茶水間 1500VA | 廁所專迴 1500VA | 消防迴路 100VA | SPARE | SPARE | 6R1 | L:9.26KVA |

| CKT NO. | | 1 | 2 | 3 | 4 | 5 | 6 | 7 | 8 | 9 | TOTAL |
|---|---|---|---|---|---|---|---|---|---|---|---|
| CAPACITY(VA) | | 360 | 540 | 360 | 540 | 1500 | 1500 | 100 | | | 4900 |
| CURRENT(A) | | 3.0 | 4.5 | 3.0 | 4.5 | 12.5 | 12.5 | 0.8 | | | 15.0 |
| LOAD(VA) | R | | | | | 1500 | | | | | 1500 |
| | S | | | | | | 1500 | 100 | | | 1600 |
| | T | 360 | 540 | 360 | 540 | | | | | | 1800 |
| LOAD NAME | | R180VAx2 | R180VAx3 | R180VAx2 | R180VAx3 | 茶水間 1500VA | 廁所專迴 1500VA | 消防迴路 100VA | SPARE | SPARE | L:4.9KVA |

| CKT NO. | | 1 |
|---|---|---|
| CAPACITY(VA) | | 15000 |
| CURRENT(A) | | 23.9 |
| LOAD(VA) | R | 5000 |
| | S | 4750 |
| | T | 5250 |
| LOAD NAME | | TRE7 |

| 2 | 3 | 4 | 5 | 6 | 7 | 8 | TOTAL |
|---|---|---|---|---|---|---|---|
| 29750 | | | | | | | 44750 |
| 46.6 | | | | | | | 68.2 |
| 9800 | | | | | | | 14800 |
| 10250 | | | | | | | 15000 |
| 9700 | | | | | | | 14950 |
| 7L | SPARE | SPARE | SPARE | SPARE | SPARE | SPARE | P:0.5HP L:44.25KVA |

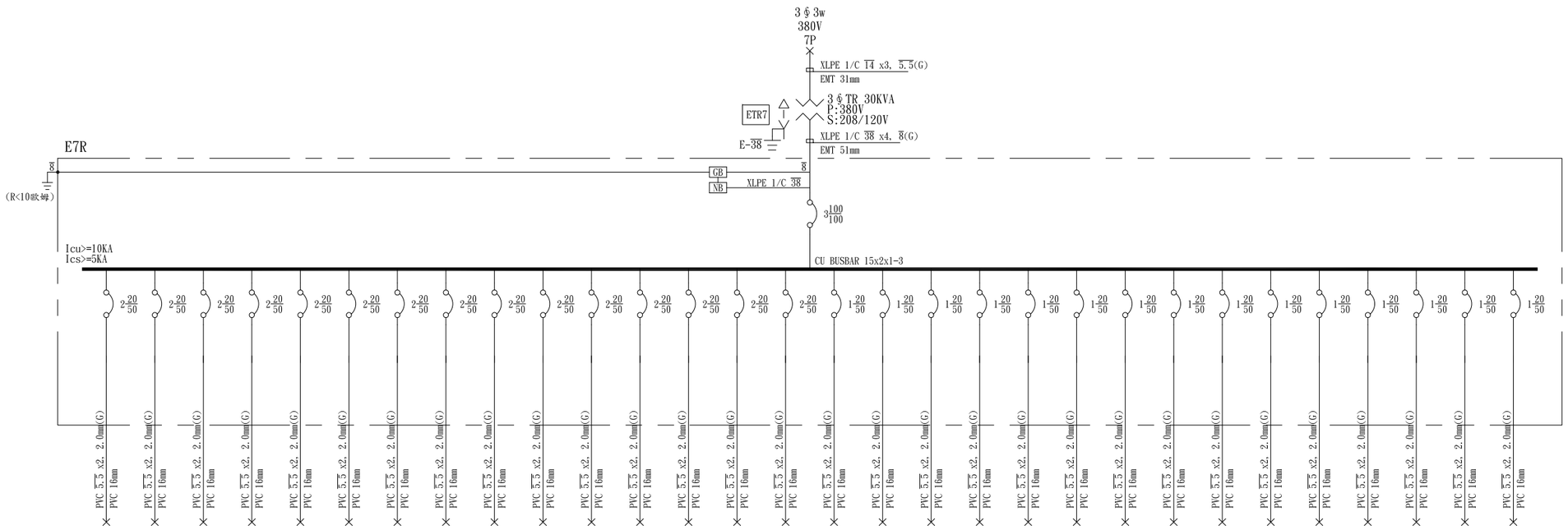


| CKT NO. | | 1 | 2 | 3 | 4 | 5 | 6 | 7 | 8 | 9 | 10 | 11 | 12 | 13 | 14 | 15 | 16 | 17 | 18 | 19 | 20 | 21 | 22 | 23 | 24 | 25 | 26 | 27 | 28 | 29 | 30 | TOTAL |
|---|---|---|---|---|---|---|---|---|---|---|---|---|---|---|---|---|---|---|---|---|---|---|---|---|---|---|---|---|---|---|---|---|
| CAPACITY(VA) | | 500 | 500 | 500 | 500 | 500 | 500 | 500 | 500 | 500 | 500 | 500 | 500 | 500 | 500 | 500 | 500 | 500 | 500 | 500 | 500 | 500 | 500 | 500 | 500 | 500 | 500 | 500 | 500 | 500 | 500 | 15000 |
| CURRENT(A) | | 2.4 | 2.4 | 2.4 | 2.4 | 2.4 | 2.4 | 2.4 | 2.4 | 2.4 | 2.4 | 2.4 | 2.4 | 2.4 | 2.4 | 2.4 | 4.2 | 4.2 | 4.2 | 4.2 | 4.2 | 4.2 | 4.2 | 4.2 | 4.2 | 4.2 | 4.2 | 4.2 | 4.2 | 4.2 | 4.2 | 43.8 |
| LOAD(VA) | R | 250 | | 250 | 250 | 250 | 250 | 250 | 250 | | | 250 | 250 | 250 | | | | | | 500 | 500 | 500 | | | | | 500 | 500 | | | | 5000 |
| | S | | 250 | 250 | 250 | 250 | | | | 250 | 250 | 250 | 250 | 250 | | 250 | 250 | | 500 | 500 | | | | | 500 | 500 | | | | | | 4750 |
| | T | 250 | 250 | | | | 250 | 250 | 250 | 250 | 250 | | | | 250 | 250 | 250 | 500 | | | | | | 500 | 500 | | | | 500 | 500 | 500 | 5250 |
| LOAD NAME | | 220V 專插 | 220V 專插 | 220V 專插 | 220V 專插 | 220V 專插 | 220V 專插 | 220V 專插 | 220V 專插 | 220V 專插 | 220V 專插 | 220V 專插 | 220V 專插 | 220V 專插 | 220V 專插 | 220V 專插 | 110V 專插 | 110V 專插 | 110V 專插 | 110V 專插 | 110V 專插 | 110V 專插 | 110V 專插 | 110V 專插 | 110V 專插 | 110V 專插 | 110V 專插 | 110V 專插 | 110V 專插 | 110V 專插 | 110V 專插 | L:15KVA |

工程名稱 PROJECT NAME

案件編號 111-067

原案件編號

# 樂迦再生科技股份有限公司
## 廠房新建工程

地 號

新竹縣竹北市
世興段1-29地號


華興工程顧問
有限公司
新竹市中央路198號8樓
電話:03-5346355
傳真:03-5346366
art23@ms16.hinet.net


| | |
|---|---|
| 設 計 DESIGNED BY | |
| 電機技師 ELECTRICIAN | |
| 電腦路徑 | 11105/067 |
| 電腦檔名 | 請照圖-電力 |
| 比 例 | 1/100 |

出圖/修正日期

| 日期 | 內容 |
|---|---|
| 111/07/22 | 第一次出圖 |
| | |
| | |

圖 名 INDEX

電力單線圖-16

簽 章 SIGNATURE

| | |
|---|---|
| 建築圖日期 | 111/07/18 |
| 圖 號 DRAWING NO. | 張 號 SHEET NO. |
| 18 / E24 | 總XX |

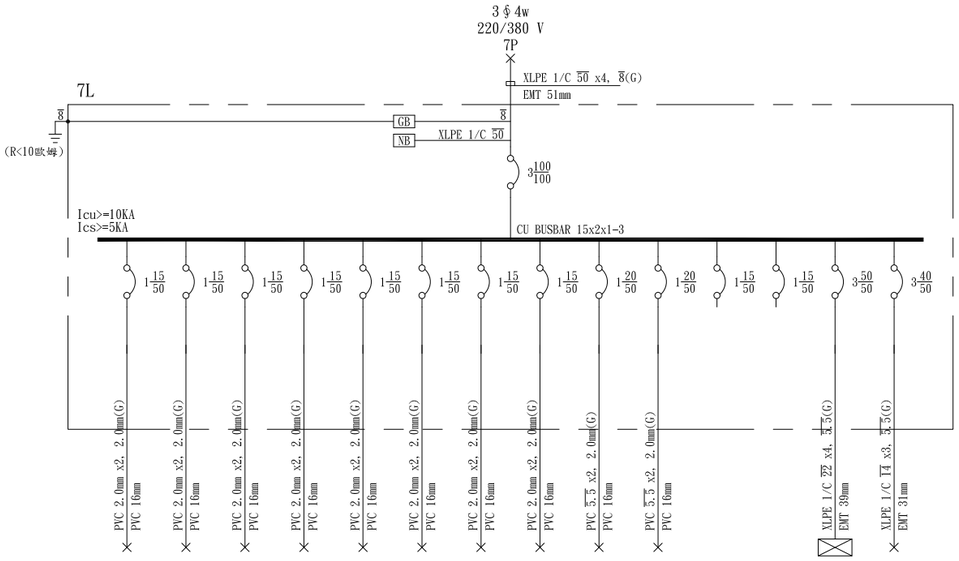


| CKT NO. | | 1 | 2 | 3 | 4 | 5 | 6 | 7 | 8 | 9 | 10 | 11 | 12 | 13 | 14 | TOTAL |
|---|---|---|---|---|---|---|---|---|---|---|---|---|---|---|---|---|
| CAPACITY(VA) | | 1200 | 1050 | 1200 | 1200 | 1200 | 1200 | 1200 | 1050 | 1000 | 1000 | | | 3450 | 15000 | 29750 |
| CURRENT(A) | | 5.5 | 4.8 | 5.5 | 5.5 | 5.5 | 5.5 | 5.5 | 4.8 | 4.5 | 4.5 | | | 6.1 | 22.7 | 46.6 |
| LOAD(VA) | R | | 1050 | | 1200 | 1200 | | | | | | | | 1350 | 5000 | 9800 |
| | S | 1200 | | | | | | | 1050 | 1000 | 1000 | | | 1000 | 5000 | 10250 |
| | T | | | 1200 | | | 1200 | 1200 | | | | | | 1100 | 5000 | 9700 |
| LOAD NAME | | L50VAx24 | L50VAx21 | L50VAx24 | L50VAx24 | L50VAx24 | L50VAx24 | L50VAx24 | L50VAx21 | 空調送風 1000VA | 空調送風 1000VA | SPARE | SPARE | 7L1 | TR7 | P:0.5HP L:29.25KVA |

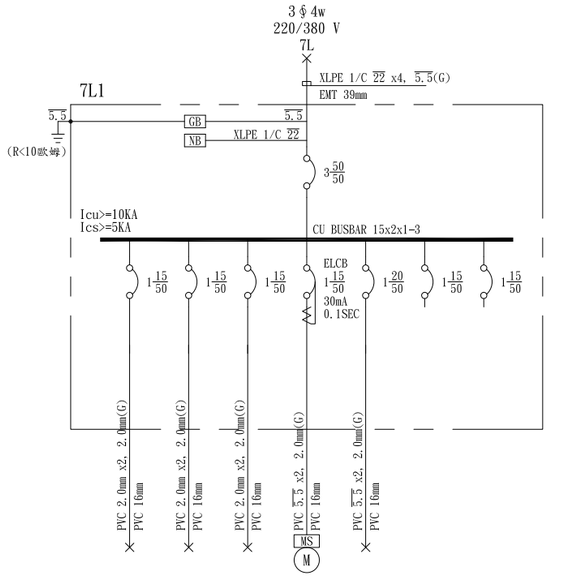


| CKT NO. | | 1 | 2 | 3 | 4 | 5 | 6 | 7 | TOTAL |
|---|---|---|---|---|---|---|---|---|---|
| CAPACITY(VA) | | 850 | 600 | 500 | 500 | 1000 | | | 3450 |
| CURRENT(A) | | 3.9 | 2.7 | 2.3 | 2.3 | 4.5 | | | 6.1 |
| LOAD(VA) | R | 850 | | 500 | | | | | 1350 |
| | S | | | | | 1000 | | | 1000 |
| | T | | 600 | | 500 | | | | 1100 |
| LOAD NAME | | L50VAx17 | L50VAx12 | L50VAx10 | 鐵捲門 0.5HP | 空調送風 1000VA | SPARE | SPARE | P:0.5HP L:2.95KVA |

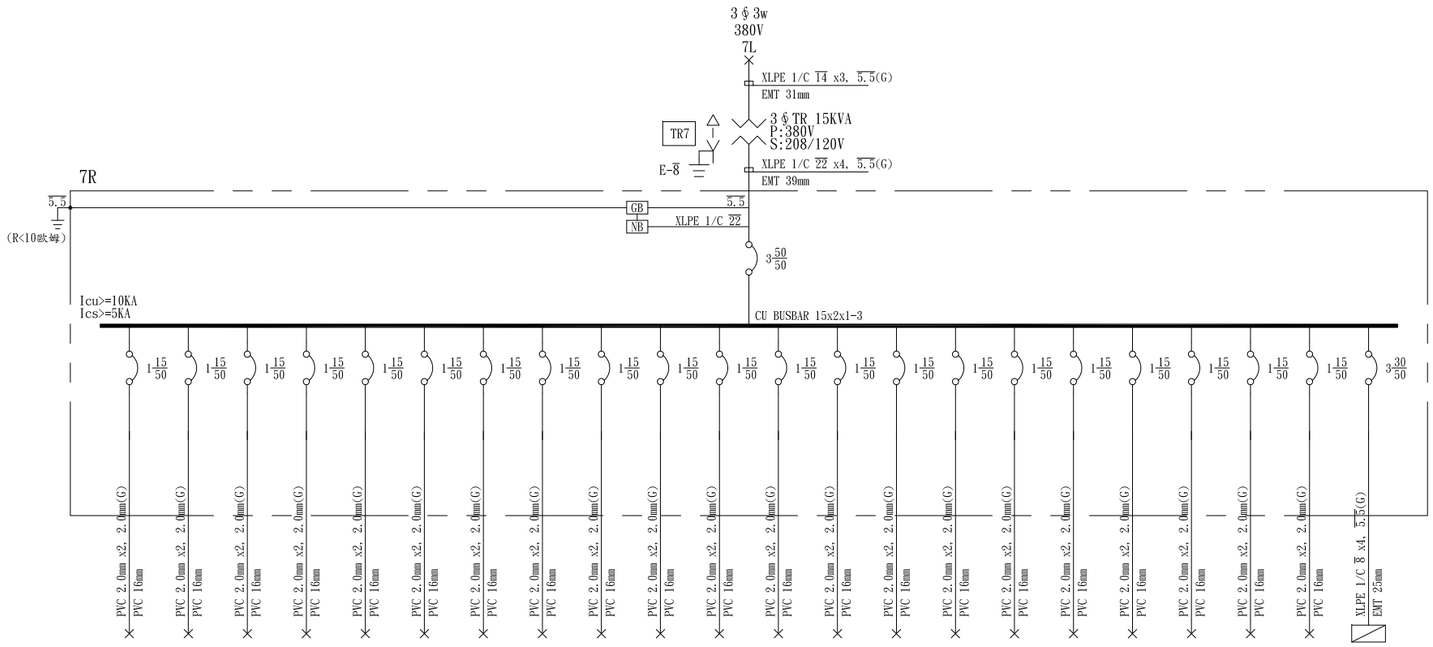


| CKT NO. | | 1 | 2 | 3 | 4 | 5 | 6 | 7 | 8 | 9 | 10 | 11 | 12 | 13 | 14 | 15 | 16 | 17 | 18 | 19 | 20 | 21 | 22 | TOTAL |
|---|---|---|---|---|---|---|---|---|---|---|---|---|---|---|---|---|---|---|---|---|---|---|---|---|
| CAPACITY(VA) | | 360 | 360 | 360 | 360 | 360 | 360 | 360 | 360 | 360 | 360 | 360 | 360 | 540 | 360 | 360 | 360 | 360 | 360 | 360 | 360 | 100 | 4900 | 12380 |
| CURRENT(A) | | 3.0 | 3.0 | 3.0 | 3.0 | 3.0 | 3.0 | 3.0 | 3.0 | 3.0 | 3.0 | 3.0 | 3.0 | 4.5 | 3.0 | 3.0 | 3.0 | 3.0 | 3.0 | 3.0 | 3.0 | 0.8 | 15.0 | 42.0 |
| LOAD(VA) | R | | | 360 | 360 | | | | | 360 | 360 | | | | | | 360 | 360 | | | | | 1800 | 3960 |
| | S | | 360 | | | | 360 | 360 | 360 | | | | | 540 | 360 | 360 | | | | | | | 1500 | 4200 |
| | T | 360 | | | | 360 | | | | | | 360 | 360 | | | | | | 360 | 360 | 360 | 100 | 1600 | 4220 |
| LOAD NAME | | R180VAx2 | R180VAx2 | R180VAx2 | R180VAx2 | R180VAx2 | R180VAx2 | R180VAx2 | R180VAx2 | R180VAx2 | R180VAx2 | R180VAx2 | R180VAx2 | R180VAx3 | R180VAx2 | R180VAx2 | R180VAx2 | R180VAx2 | R180VAx2 | R180VAx2 | R180VAx2 | 消防迴路 100VA | 7R1 | L:12.38KVA |

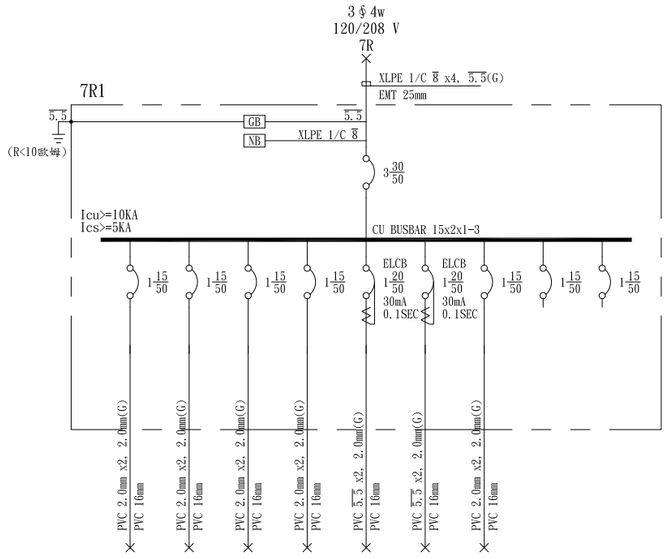


| CKT NO. | | 1 | 2 | 3 | 4 | 5 | 6 | 7 | 8 | 9 | TOTAL |
|---|---|---|---|---|---|---|---|---|---|---|---|
| CAPACITY(VA) | | 360 | 540 | 360 | 540 | 1500 | 1500 | 100 | | | 4900 |
| CURRENT(A) | | 3.0 | 4.5 | 3.0 | 4.5 | 12.5 | 12.5 | 0.8 | | | 15.0 |
| LOAD(VA) | R | 360 | 540 | 360 | 540 | | | | | | 1800 |
| | S | | | | | 1500 | | | | | 1500 |
| | T | | | | | | 1500 | 100 | | | 1600 |
| LOAD NAME | | R180VAx2 | R180VAx3 | R180VAx2 | R180VAx3 | 茶水間 1500VA | 廁所專迴 1500VA | 消防迴路 100VA | SPARE | SPARE | L:4.9KVA |

工程名稱 PROJECT NAME

案件編號 111-067

原案件編號

# 樂迦再生科技股份有限公司
## 廠房新建工程

地 號

新竹縣竹北市
世興段1-29地號


華興工程顧問
有限公司
新竹市中央路198號8樓
電話:03-5346355
傳真:03-5346366
art23@ms16.hinet.net


| | |
|---|---|
| 設 計 DESIGNED BY | |
| 電機技師 ELECTRICIAN | |
| 電腦路徑 | 11105/067 |
| 電腦檔名 | 請照圖-電力 |
| 比 例 | 1/100 |

出圖/修正日期

| 日期 | 內容 |
|---|---|
| 111/07/22 | 第一次出圖 |
| | |
| | |

圖 名 INDEX

電力單線圖-17

簽 章 SIGNATURE

| | |
|---|---|
| 建築圖日期 | 111/07/18 |
| 圖 號 DRAWING NO. | 張 號 SHEET NO. |
| 19 E24 | 總XX |

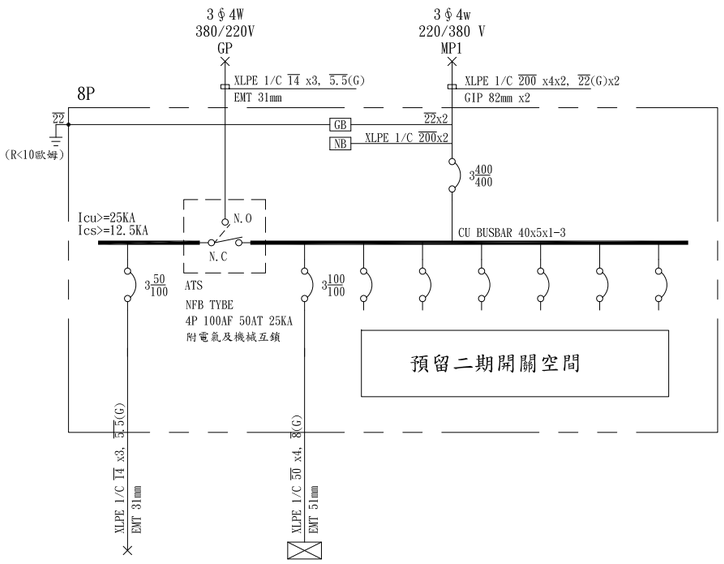


| CKT NO. | | 1 |
|---|---|---|
| CAPACITY(VA) | | 15000 |
| CURRENT(A) | | 23.9 |
| LOAD(VA) | R | 4750 |
| | S | 5250 |
| | T | 5000 |
| LOAD NAME | | TRE8 |

| 2 | 3 | 4 | 5 | 6 | 7 | 8 | TOTAL |
|---|---|---|---|---|---|---|---|
| 22200 | | | | | | | 37200 |
| 34.1 | | | | | | | 57.0 |
| 7500 | | | | | | | 12250 |
| 7300 | | | | | | | 12550 |
| 7400 | | | | | | | 12400 |
| 8L | SPARE | SPARE | SPARE | SPARE | SPARE | SPARE | P:1HP L:36.2KVA |

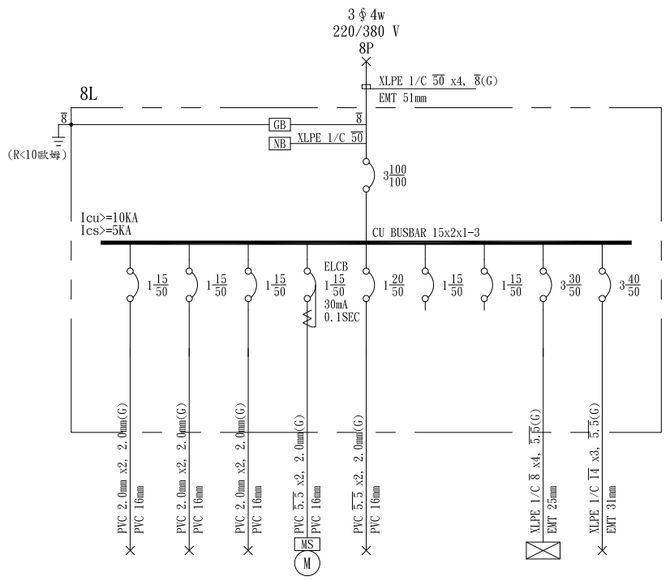


| CKT NO. | | 1 | 2 | 3 | 4 | 5 | 6 | 7 | 8 | 9 | TOTAL |
|---|---|---|---|---|---|---|---|---|---|---|---|
| CAPACITY(VA) | | 850 | 600 | 500 | 500 | 1000 | | | 3750 | 15000 | 22200 |
| CURRENT(A) | | 3.9 | 2.7 | 2.3 | 2.3 | 4.5 | | | 6.8 | 22.7 | 34.1 |
| LOAD(VA) | R | | | | | 1000 | | | 1500 | 5000 | 7500 |
| | S | | 600 | 500 | | | | | 1200 | 5000 | 7300 |
| | T | 850 | | | 500 | | | | 1050 | 5000 | 7400 |
| LOAD NAME | | L50VAx17 | L50VAx12 | L50VAx10 | 鐵捲門 0.5HP | 空調送風 1000VA | SPARE | SPARE | 8L1 | TR8 | P:1HP L:21.2KVA |

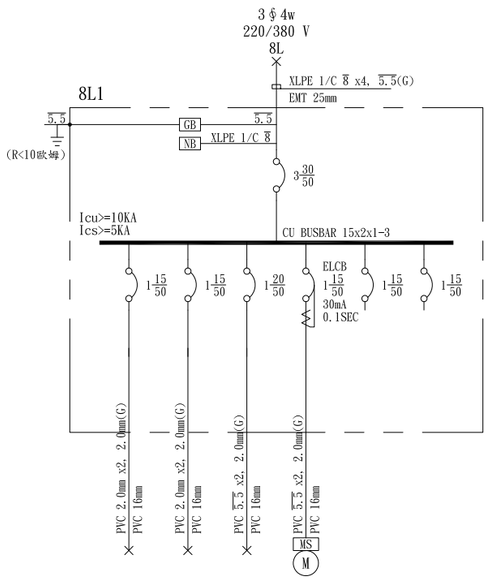


| CKT NO. | | 1 | 2 | 3 | 4 | 5 | 6 | TOTAL |
|---|---|---|---|---|---|---|---|---|
| CAPACITY(VA) | | 1200 | 1050 | 1000 | 500 | | | 3750 |
| CURRENT(A) | | 5.5 | 4.8 | 4.5 | 2.3 | | | 6.8 |
| LOAD(VA) | R | | | 1000 | 500 | | | 1500 |
| | S | 1200 | | | | | | 1200 |
| | T | | 1050 | | | | | 1050 |
| LOAD NAME | | L50VAx24 | L50VAx21 | 空調送風 1000VA | 鐵捲門 0.5HP | SPARE | SPARE | P:0.5HP L:3.25KVA |

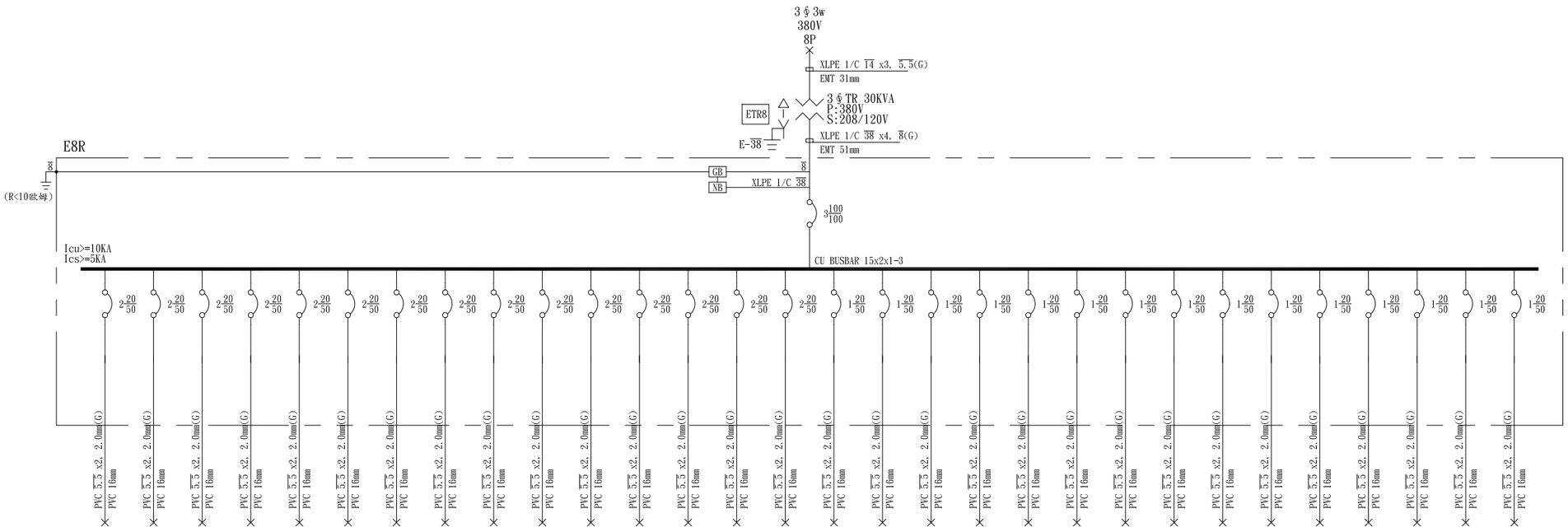


| CKT NO. | | 1 | 2 | 3 | 4 | 5 | 6 | 7 | 8 | 9 | 10 | 11 | 12 | 13 | 14 | 15 | 16 | 17 | 18 | 19 | 20 | 21 | 22 | 23 | 24 | 25 | 26 | 27 | 28 | 29 | 30 | TOTAL |
|---|---|---|---|---|---|---|---|---|---|---|---|---|---|---|---|---|---|---|---|---|---|---|---|---|---|---|---|---|---|---|---|---|
| CAPACITY(VA) | | 500 | 500 | 500 | 500 | 500 | 500 | 500 | 500 | 500 | 500 | 500 | 500 | 500 | 500 | 500 | 500 | 500 | 500 | 500 | 500 | 500 | 500 | 500 | 500 | 500 | 500 | 500 | 500 | 500 | 500 | 15000 |
| CURRENT(A) | | 2.4 | 2.4 | 2.4 | 2.4 | 2.4 | 2.4 | 2.4 | 2.4 | 2.4 | 2.4 | 2.4 | 2.4 | 2.4 | 2.4 | 2.4 | 4.2 | 4.2 | 4.2 | 4.2 | 4.2 | 4.2 | 4.2 | 4.2 | 4.2 | 4.2 | 4.2 | 4.2 | 4.2 | 4.2 | 4.2 | 43.8 |
| LOAD(VA) | R | | 250 | 250 | 250 | 250 | | | 250 | 250 | 250 | 250 | 250 | | 250 | 250 | | 500 | 500 | | | | | | 500 | 500 | | | | | | 4750 |
| | S | 250 | 250 | | | | 250 | 250 | 250 | 250 | | | | 250 | 250 | 250 | 500 | | | | | | 500 | 500 | | | | | 500 | 500 | 500 | 5250 |
| | T | 250 | | 250 | 250 | 250 | 250 | 250 | | | 250 | 250 | 250 | 250 | | | | | | 500 | 500 | 500 | | | | | 500 | 500 | | | | 5000 |
| LOAD NAME | | 220V 專插 | 220V 專插 | 220V 專插 | 220V 專插 | 220V 專插 | 220V 專插 | 220V 專插 | 220V 專插 | 220V 專插 | 220V 專插 | 220V 專插 | 220V 專插 | 220V 專插 | 220V 專插 | 220V 專插 | 110V 專插 | 110V 專插 | 110V 專插 | 110V 專插 | 110V 專插 | 110V 專插 | 110V 專插 | 110V 專插 | 110V 專插 | 110V 專插 | 110V 專插 | 110V 專插 | 110V 專插 | 110V 專插 | 110V 專插 | L:15KVA |

工程名稱 PROJECT NAME

案件編號 111-067

原案件編號

樂迦再生科技股份有限公司

廠房新建工程

地 號

新竹縣竹北市
世興段1-29地號


華興工程顧問
有限公司
新竹市中央路198號8樓
電話:03-5346355
傳真:03-5346366
art23@ms16.hinet.net


| | |
|---|---|
| 設 計 DESIGNED BY | |
| 電機技師 ELECTRICIAN | |
| 電腦路徑 | 11105/067 |
| 電腦檔名 | 請照圖-電力 |
| 比 例 | 1/100 |

出圖/修正日期

| 日期 | 內容 |
|---|---|
| 111/07/22 | 第一次出圖 |
| | |
| | |

圖 名 INDEX

電力單線圖-18

簽 章 SIGNATURE

| | |
|---|---|
| 建築圖日期 | 111/07/18 |
| 圖 號 DRAWING NO. | 張 號 SHEET NO. |
| 20 E24 | 總XX |

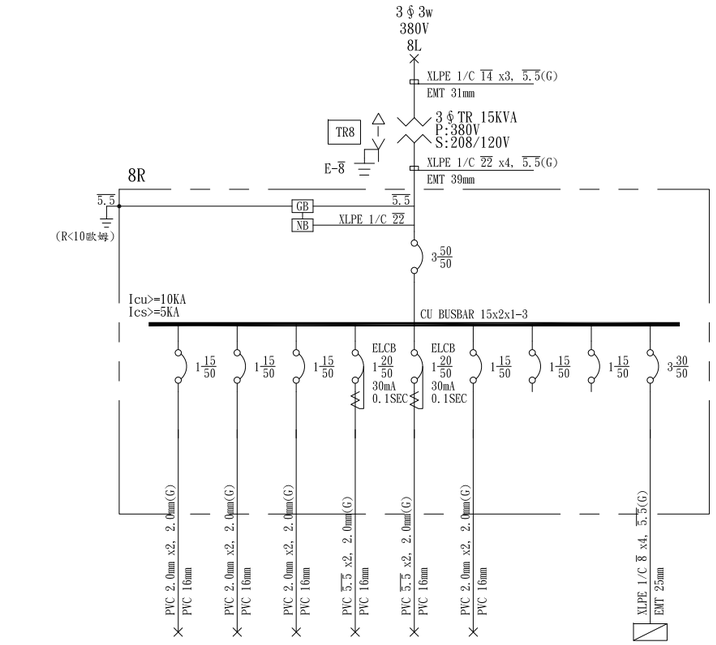


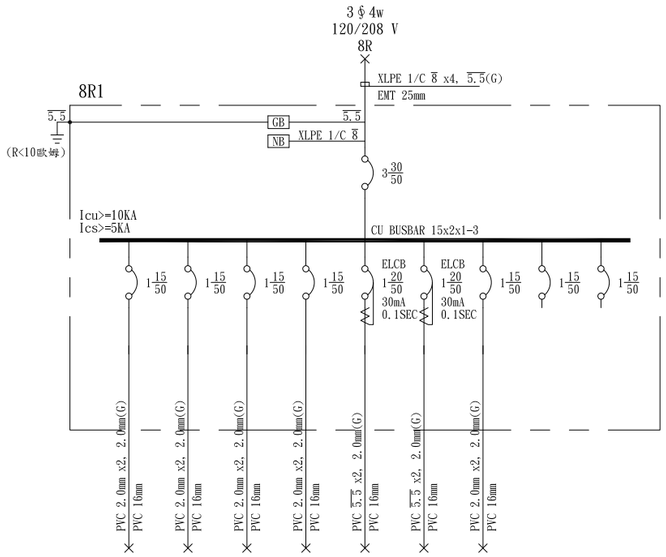


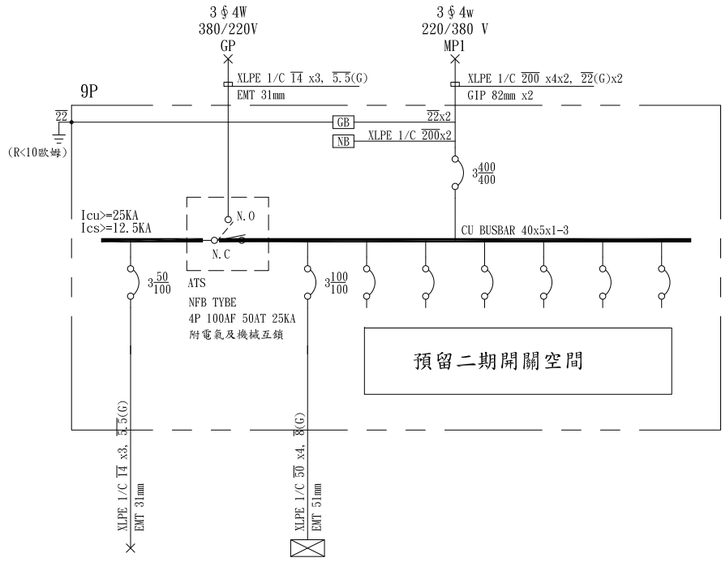


| CKT NO. | | 1 | 2 | 3 | 4 | 5 | 6 | 7 | 8 | 9 | TOTAL |
|---|---|---|---|---|---|---|---|---|---|---|---|
| CAPACITY(VA) | | 360 | 360 | 540 | 1500 | 1500 | 100 | | | 4900 | 9260 |
| CURRENT(A) | | 3.0 | 3.0 | 4.5 | 12.5 | 12.5 | 0.8 | | | 15.0 | 42.0 |
| LOAD(VA) | R | | | | | 1500 | 100 | | | 1500 | 3100 |
| | S | | | | 1500 | | | | | 1600 | 3100 |
| | T | 360 | 360 | 540 | | | | | | 1800 | 3060 |
| LOAD NAME | | R180VAx2 | R180VAx2 | R180VAx3 | 茶水間 1500VA | 廁所專迴 1500VA | 消防迴路 100VA | SPARE | SPARE | 8R1 | L:9.26KVA |

| CKT NO. | | 1 | 2 | 3 | 4 | 5 | 6 | 7 | 8 | 9 | TOTAL |
|---|---|---|---|---|---|---|---|---|---|---|---|
| CAPACITY(VA) | | 360 | 540 | 360 | 540 | 1500 | 1500 | 100 | | | 4900 |
| CURRENT(A) | | 3.0 | 4.5 | 3.0 | 4.5 | 12.5 | 12.5 | 0.8 | | | 15.0 |
| LOAD(VA) | R | | | | | 1500 | | | | | 1500 |
| | S | | | | | | 1500 | 100 | | | 1600 |
| | T | 360 | 540 | 360 | 540 | | | | | | 1800 |
| LOAD NAME | | R180VAx2 | R180VAx3 | R180VAx2 | R180VAx3 | 茶水間 1500VA | 廁所專迴 1500VA | 消防迴路 100VA | SPARE | SPARE | L:4.9KVA |

| CKT NO. | | 1 | 2 | 3 | 4 | 5 | 6 | 7 | 8 |
|---|---|---|---|---|---|---|---|---|---|
| CAPACITY(VA) | | 15000 | 29750 | | | | | | 44750 |
| CURRENT(A) | | 23.9 | 46.6 | | | | | | 68.2 |
| LOAD(VA) | R | 5000 | 9800 | | | | | | 14800 |
| | S | 4750 | 10250 | | | | | | 15000 |
| | T | 5250 | 9700 | | | | | | 14950 |
| LOAD NAME | | TRE9 | 9L | SPARE | SPARE | SPARE | SPARE | SPARE | P:0.5HP L:44.25KVA |

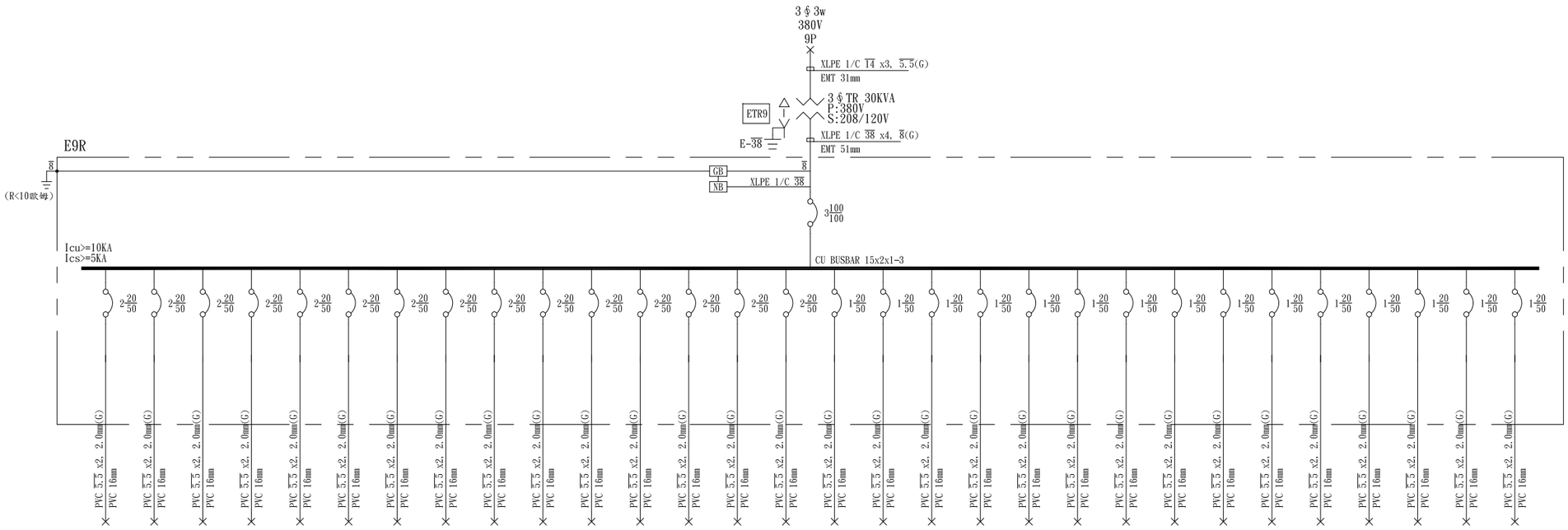


| CKT NO. | | 1 | 2 | 3 | 4 | 5 | 6 | 7 | 8 | 9 | 10 | 11 | 12 | 13 | 14 | 15 | 16 | 17 | 18 | 19 | 20 | 21 | 22 | 23 | 24 | 25 | 26 | 27 | 28 | 29 | 30 | TOTAL |
|---|---|---|---|---|---|---|---|---|---|---|---|---|---|---|---|---|---|---|---|---|---|---|---|---|---|---|---|---|---|---|---|---|
| CAPACITY(VA) | | 500 | 500 | 500 | 500 | 500 | 500 | 500 | 500 | 500 | 500 | 500 | 500 | 500 | 500 | 500 | 500 | 500 | 500 | 500 | 500 | 500 | 500 | 500 | 500 | 500 | 500 | 500 | 500 | 500 | 500 | 15000 |
| CURRENT(A) | | 2.4 | 2.4 | 2.4 | 2.4 | 2.4 | 2.4 | 2.4 | 2.4 | 2.4 | 2.4 | 2.4 | 2.4 | 2.4 | 2.4 | 2.4 | 4.2 | 4.2 | 4.2 | 4.2 | 4.2 | 4.2 | 4.2 | 4.2 | 4.2 | 4.2 | 4.2 | 4.2 | 4.2 | 4.2 | 4.2 | 43.8 |
| LOAD(VA) | R | 250 | | 250 | 250 | 250 | 250 | 250 | | | 250 | 250 | 250 | 250 | | | | | | 500 | 500 | 500 | | | | | 500 | 500 | | | | | 5000 |
| | S | | 250 | 250 | 250 | 250 | | | 250 | 250 | 250 | 250 | 250 | | 250 | 250 | | 500 | 500 | | | | | | 500 | 500 | | | | | | 4750 |
| | T | 250 | 250 | | | | 250 | 250 | 250 | 250 | | | | 250 | 250 | 250 | 500 | | | | | | 500 | 500 | | | | | 500 | 500 | | 5250 |
| LOAD NAME | | 220V 專插 | 220V 專插 | 220V 專插 | 220V 專插 | 220V 專插 | 220V 專插 | 220V 專插 | 220V 專插 | 220V 專插 | 220V 專插 | 220V 專插 | 220V 專插 | 220V 專插 | 220V 專插 | 220V 專插 | 110V 專插 | 110V 專插 | 110V 專插 | 110V 專插 | 110V 專插 | 110V 專插 | 110V 專插 | 110V 專插 | 110V 專插 | 110V 專插 | 110V 專插 | 110V 專插 | 110V 專插 | 110V 專插 | 110V 專插 | L:15KVA |

工程名稱 PROJECT NAME

案件編號 111-067

原案件編號

# 樂迦再生科技股份有限公司
## 廠房新建工程

地 號

新竹縣竹北市
世興段1-29地號


華興工程顧問
有限公司
新竹市中央路198號8樓
電話:03-5346355
傳真:03-5346366
art23@ms16.hinet.net


| | |
|---|---|
| 設 計 DESIGNED BY | |
| 電機技師 ELECTRICIAN | |
| 電腦路徑 | 11105/067 |
| 電腦檔名 | 請照圖-電力 |
| 比 例 | 1/100 |

出圖/修正日期

| 日期 | 內容 |
|---|---|
| 111/07/22 | 第一次出圖 |
| | |
| | |

圖 名 INDEX

電力單線圖-19

簽 章 SIGNATURE

| | |
|---|---|
| 建築圖日期 | 111/07/18 |
| 圖 號 DRAWING NO. | 張 號 SHEET NO. |
| 21 E24 | 總XX |

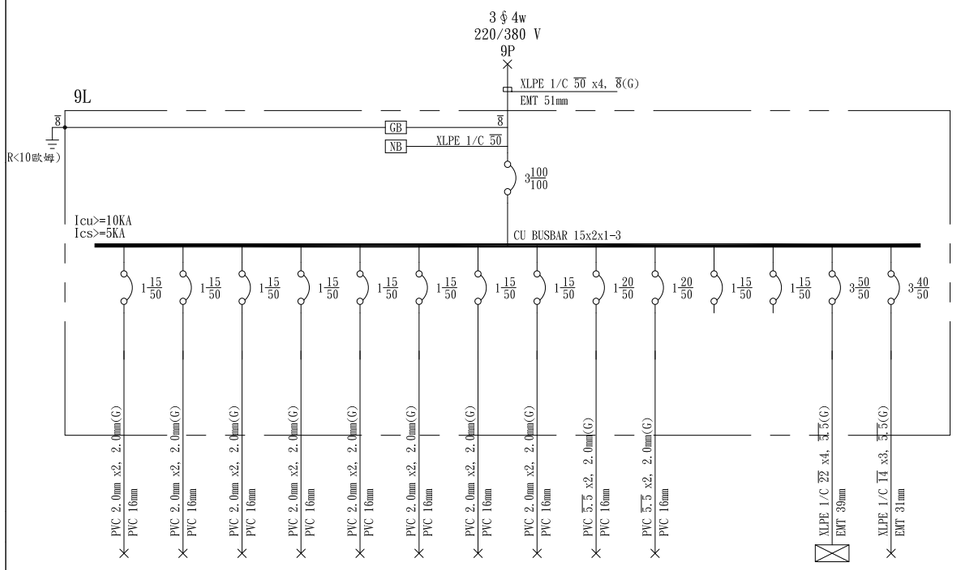


| CKT NO. | | 1 | 2 | 3 | 4 | 5 | 6 | 7 | 8 | 9 | 10 | 11 | 12 | 13 | 14 | TOTAL |
|---|---|---|---|---|---|---|---|---|---|---|---|---|---|---|---|---|
| CAPACITY(VA) | | 1200 | 1050 | 1200 | 1200 | 1200 | 1200 | 1200 | 1050 | 1000 | 1000 | | | 3450 | 15000 | 29750 |
| CURRENT(A) | | 5.5 | 4.8 | 5.5 | 5.5 | 5.5 | 5.5 | 5.5 | 4.8 | 4.5 | 4.5 | | | 6.1 | 22.7 | 46.6 |
| LOAD(VA) | R | | 1050 | | 1200 | 1200 | | | | | | | | 1350 | 5000 | 9800 |
| | S | 1200 | | | | | | | 1050 | 1000 | 1000 | | | 1000 | 5000 | 10250 |
| | T | | | 1200 | | | 1200 | 1200 | | | | | | 1100 | 5000 | 9700 |
| LOAD NAME | | L50VAx24 | L50VAx21 | L50VAx24 | L50VAx24 | L50VAx24 | L50VAx24 | L50VAx24 | L50VAx21 | 空調送風 1000VA | 空調送風 1000VA | SPARE | SPARE | 9L1 | TR9 | P:0.5HP L:29.25KVA |

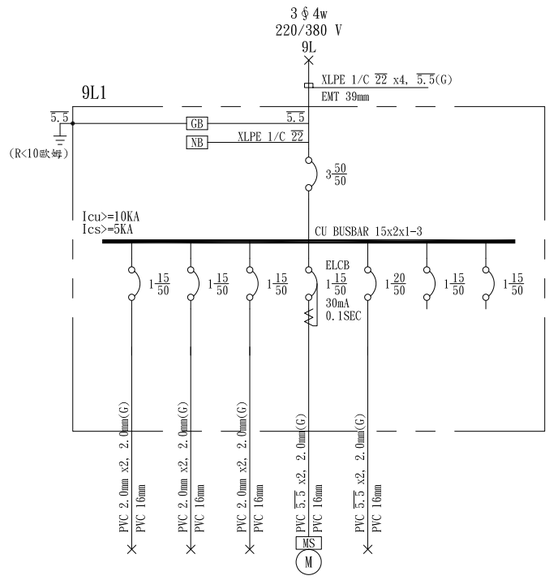


| CKT NO. | | 1 | 2 | 3 | 4 | 5 | 6 | 7 | TOTAL |
|---|---|---|---|---|---|---|---|---|---|
| CAPACITY(VA) | | 850 | 600 | 500 | 500 | 1000 | | | 3450 |
| CURRENT(A) | | 3.9 | 2.7 | 2.3 | 2.3 | 4.5 | | | 6.1 |
| LOAD(VA) | R | 850 | | 500 | | | | | 1350 |
| | S | | | | | 1000 | | | 1000 |
| | T | | 600 | | 500 | | | | 1100 |
| LOAD NAME | | L50VAx17 | L50VAx12 | L50VAx10 | 鐵捲門 0.5HP | 空調送風 1000VA | SPARE | SPARE | P:0.5HP L:2.95KVA |

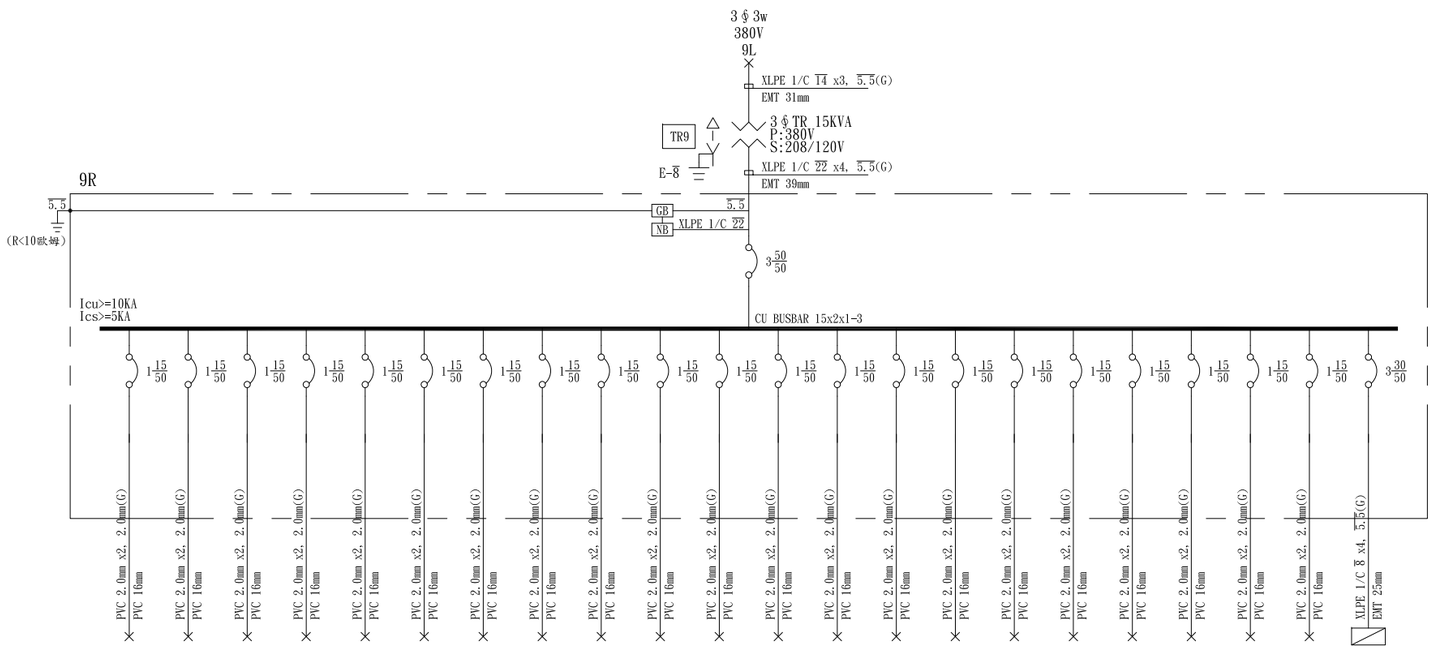


| CKT NO. | | 1 | 2 | 3 | 4 | 5 | 6 | 7 | 8 | 9 | 10 | 11 | 12 | 13 | 14 | 15 | 16 | 17 | 18 | 19 | 20 | 21 | 22 | TOTAL |
|---|---|---|---|---|---|---|---|---|---|---|---|---|---|---|---|---|---|---|---|---|---|---|---|---|
| CAPACITY(VA) | | 360 | 360 | 360 | 360 | 360 | 360 | 360 | 360 | 360 | 360 | 360 | 360 | 540 | 360 | 360 | 360 | 360 | 360 | 360 | 360 | 100 | 4900 | 12380 |
| CURRENT(A) | | 3.0 | 3.0 | 3.0 | 3.0 | 3.0 | 3.0 | 3.0 | 3.0 | 3.0 | 3.0 | 3.0 | 3.0 | 4.5 | 3.0 | 3.0 | 3.0 | 3.0 | 3.0 | 3.0 | 3.0 | 0.8 | 15.0 | 42.0 |
| LOAD(VA) | R | | | 360 | 360 | | | | | 360 | 360 | | | | | | 360 | 360 | | | | | 1800 | 3960 |
| | S | | 360 | | | | 360 | 360 | 360 | | | | | 540 | 360 | 360 | | | | | | | 1500 | 4200 |
| | T | 360 | | | | 360 | | | | | | 360 | 360 | | | | | | 360 | 360 | 360 | 100 | 1600 | 4220 |
| LOAD NAME | | R180VAx2 | R180VAx2 | R180VAx2 | R180VAx2 | R180VAx2 | R180VAx2 | R180VAx2 | R180VAx2 | R180VAx2 | R180VAx2 | R180VAx2 | R180VAx2 | R180VAx3 | R180VAx2 | R180VAx2 | R180VAx2 | R180VAx2 | R180VAx2 | R180VAx2 | R180VAx2 | 消防迴路 100VA | 9R1 | L:12.38KVA |

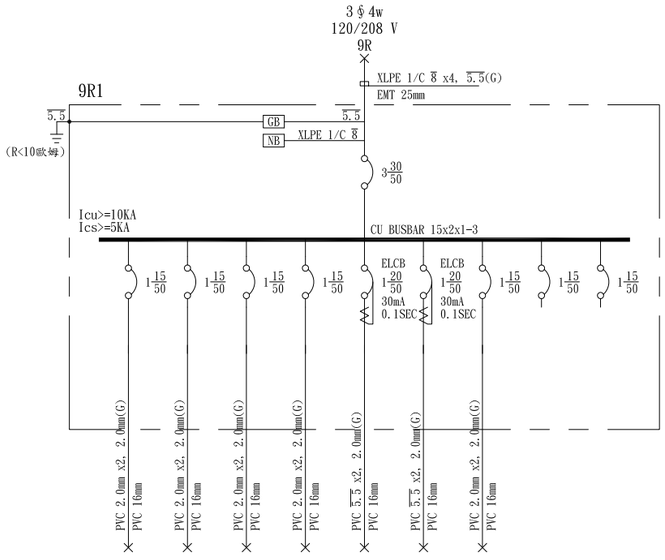


| CKT NO. | | 1 | 2 | 3 | 4 | 5 | 6 | 7 | 8 | 9 | TOTAL |
|---|---|---|---|---|---|---|---|---|---|---|---|
| CAPACITY(VA) | | 360 | 540 | 360 | 540 | 1500 | 1500 | 100 | | | 4900 |
| CURRENT(A) | | 3.0 | 4.5 | 3.0 | 4.5 | 12.5 | 12.5 | 0.8 | | | 15.0 |
| LOAD(VA) | R | 360 | 540 | 360 | 540 | | | | | | 1800 |
| | S | | | | | 1500 | | | | | 1500 |
| | T | | | | | | 1500 | 100 | | | 1600 |
| LOAD NAME | | R180VAx2 | R180VAx3 | R180VAx2 | R180VAx3 | 茶水間 1500VA | 廁所專迴 1500VA | 消防迴路 100VA | SPARE | SPARE | L:4.9KVA |

工程名稱 PROJECT NAME

案件編號 111-067

原案件編號

# 樂迦再生科技股份有限公司
## 廠房新建工程

地 號

新竹縣竹北市
世興段1-29地號


華興工程顧問
有限公司
新竹市中央路198號8樓
電話:03-5346355
傳真:03-5346366
art23@ms16.hinet.net


| | |
|---|---|
| 設 計 DESIGNED BY | |
| 電機技師 ELECTRICIAN | |
| 電腦路徑 | 11105/067 |
| 電腦檔名 | 請照圖-電力 |
| 比 例 | 1/100 |

出圖/修正日期

| 日期 | 內容 |
|---|---|
| 111/07/22 | 第一次出圖 |
| | |
| | |

圖 名 INDEX

電力單線圖-20

簽 章 SIGNATURE

| | |
|---|---|
| 建築圖日期 | 111/07/18 |
| 圖 號 DRAWING NO. | 張 號 SHEET NO. |
| 22 E24 | 總XX |

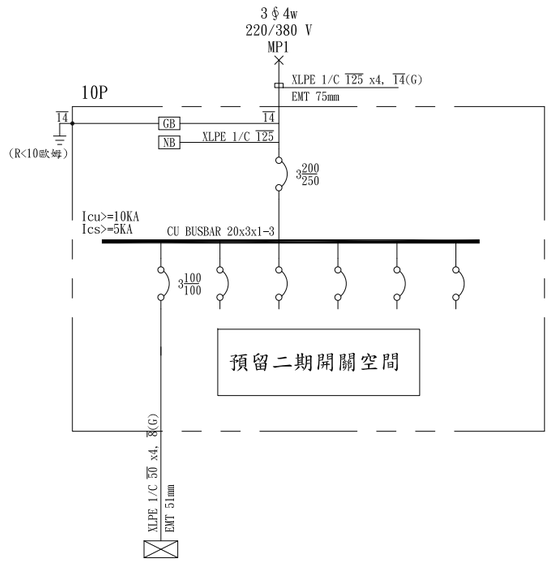


| CKT NO. | | 1 | 2 | 3 | 4 | 5 | 6 | TOTAL |
|---|---|---|---|---|---|---|---|---|
| CAPACITY(VA) | | 21200 | | | | | | 21200 |
| CURRENT(A) | | 32.3 | | | | | | 32.3 |
| LOAD(VA) | R | 7050 | | | | | | 7050 |
| | S | 7100 | | | | | | 7100 |
| | T | 7050 | | | | | | 7050 |
| LOAD NAME | | 10L | SPARE | SPARE | SPARE | SPARE | SPARE | P:0.5HP L:20.7KVA |

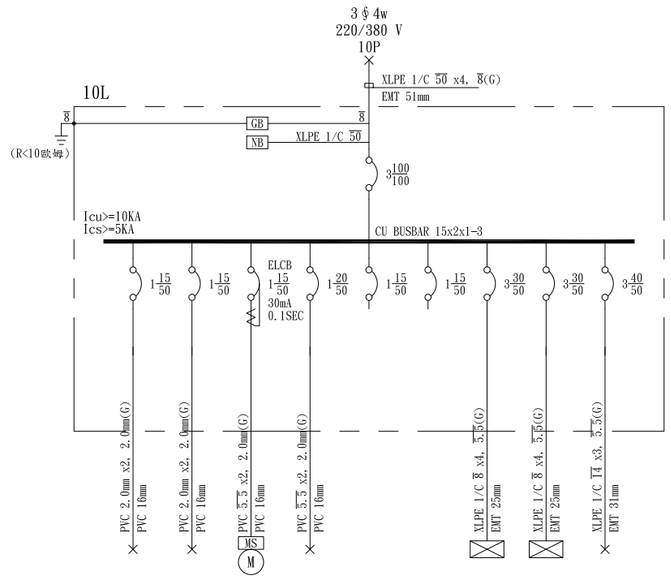


| CKT NO. | | 1 | 2 | 3 | 4 | 5 | 6 | 7 | 8 | 9 | TOTAL |
|---|---|---|---|---|---|---|---|---|---|---|---|
| CAPACITY(VA) | | 650 | 800 | 500 | 1000 | | | 2350 | 900 | 15000 | 21200 |
| CURRENT(A) | | 3.0 | 3.6 | 2.3 | 4.5 | | | 4.5 | 3.0 | 22.7 | 32.3 |
| LOAD(VA) | R | 650 | | | | | | 750 | 650 | 5000 | 7050 |
| | S | | | 500 | 1000 | | | 600 | | 5000 | 7100 |
| | T | | 800 | | | | | 1000 | 250 | 5000 | 7050 |
| LOAD NAME | | L50VAx13 | L50VAx16 | 鐵捲門 0.5HP | 空調送風 1000VA | SPARE | SPARE | 10L1 | 11L | TR10 | P:0.5HP L:20.7KVA |

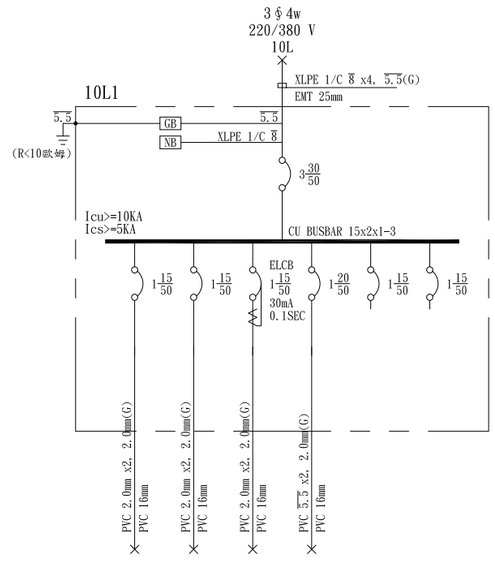


| CKT NO. | | 1 | 2 | 3 | 4 | 5 | 6 | TOTAL |
|---|---|---|---|---|---|---|---|---|
| CAPACITY(VA) | | 600 | 550 | 200 | 1000 | | | 2350 |
| CURRENT(A) | | 2.7 | 2.5 | 0.9 | 4.5 | | | 4.5 |
| LOAD(VA) | R | | 550 | 200 | | | | 750 |
| | S | 600 | | | | | | 600 |
| | T | | | | 1000 | | | 1000 |
| LOAD NAME | | L50VAx12 | L50VAx11 | L50VAx4 | 空調送風 1000VA | SPARE | SPARE | L:2.35KVA |

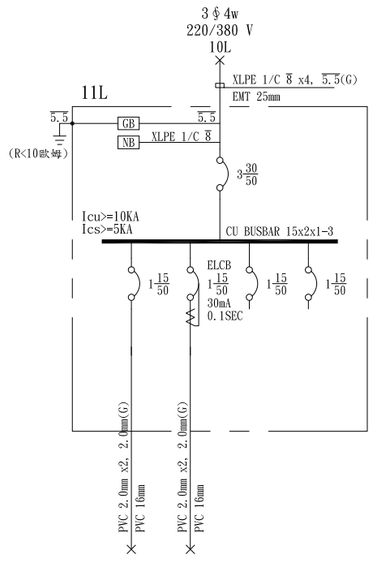


| CKT NO. | | 1 | 2 | 3 | 4 | TOTAL |
|---|---|---|---|---|---|---|
| CAPACITY(VA) | | 650 | 250 | | | 900 |
| CURRENT(A) | | 3.0 | 1.1 | | | 3.0 |
| LOAD(VA) | R | 650 | | | | 650 |
| | S | | | | | 0 |
| | T | | 250 | | | 250 |
| LOAD NAME | | L50VAx13 | L50VAx5 | SPARE | SPARE | L:0.9KVA |

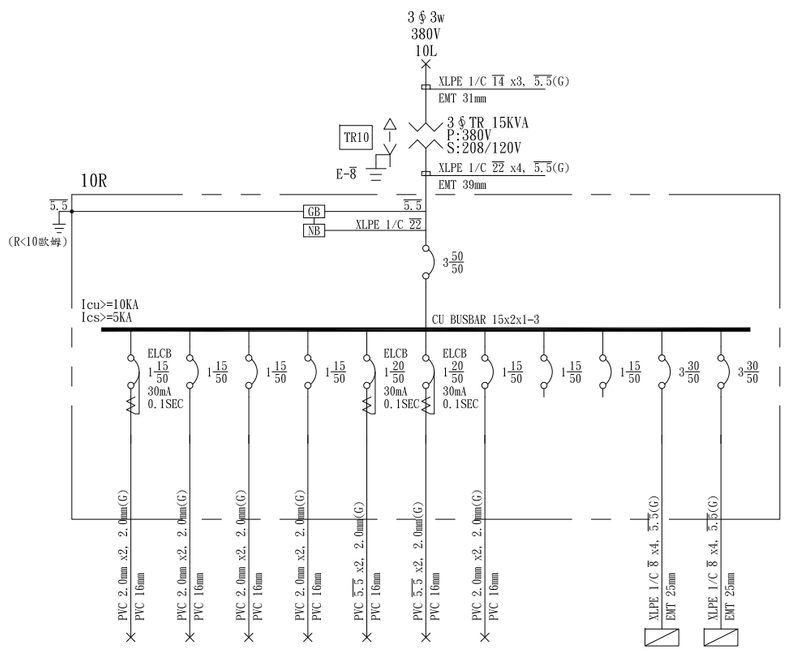


| CKT NO. | | 1 | 2 | 3 | 4 | 5 | 6 | 7 | 8 | 9 | 10 | 11 | TOTAL |
|---|---|---|---|---|---|---|---|---|---|---|---|---|---|
| CAPACITY(VA) | | 360 | 360 | 360 | 540 | 1500 | 1500 | 100 | | | 1280 | 1280 | 7280 |
| CURRENT(A) | | 3.0 | 3.0 | 3.0 | 4.5 | 12.5 | 12.5 | 0.8 | | | 3.8 | 3.8 | 42.0 |
| LOAD(VA) | R | | | | | | 1500 | 100 | | | 460 | 460 | 2520 |
| | S | | | | | 1500 | | | | | 460 | 460 | 2420 |
| | T | 360 | 360 | 360 | 540 | | | | | | 360 | 360 | 2340 |
| LOAD NAME | | R180VAx2 | R180VAx2 | R180VAx2 | R180VAx3 | 茶水間 1500VA | 廁所專迴 1500VA | 消防迴路 100VA | SPARE | SPARE | 10R1 | 11R | L:7.28KVA |

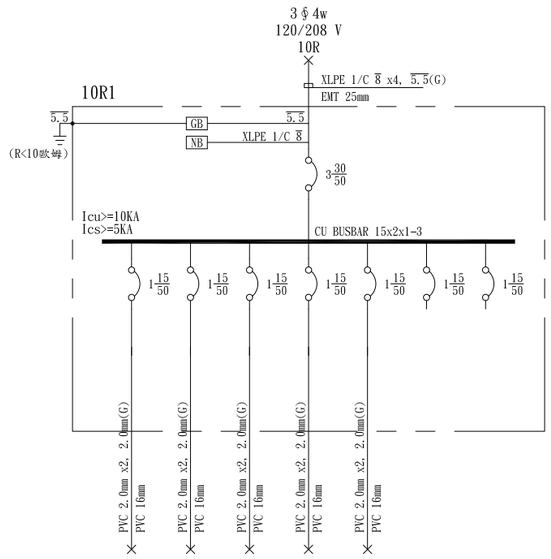


| CKT NO. | | 1 | 2 | 3 | 4 | 5 | 6 | 7 | TOTAL |
|---|---|---|---|---|---|---|---|---|---|
| CAPACITY(VA) | | 360 | 360 | 360 | 100 | 100 | | | 1280 |
| CURRENT(A) | | 3.0 | 3.0 | 3.0 | 0.8 | 0.8 | | | 3.8 |
| LOAD(VA) | R | | | 360 | | 100 | | | 460 |
| | S | | 360 | | 100 | | | | 460 |
| | T | 360 | | | | | | | 360 |
| LOAD NAME | | R180VAx2 | R180VAx2 | R180VAx2 | NO4 電梯照明 100VA | NO5 電梯照明 100VA | SPARE | SPARE | L:1.28KVA |

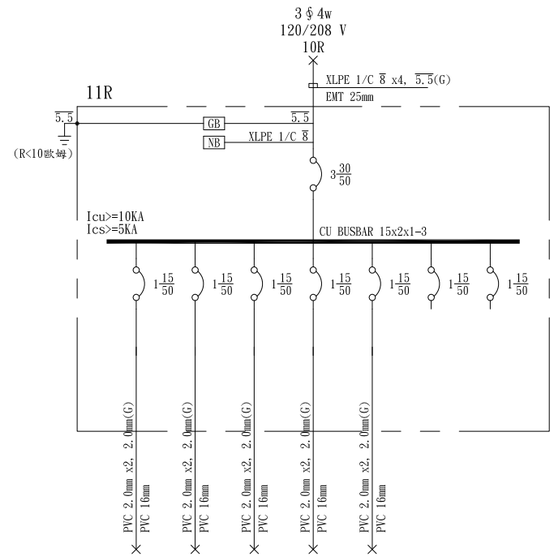


| CKT NO. | | 1 | 2 | 3 | 4 | 5 | 6 | 7 | TOTAL |
|---|---|---|---|---|---|---|---|---|---|
| CAPACITY(VA) | | 360 | 360 | 360 | 100 | 100 | | | 1280 |
| CURRENT(A) | | 3.0 | 3.0 | 3.0 | 0.8 | 0.8 | | | 3.8 |
| LOAD(VA) | R | | | 360 | | 100 | | | 460 |
| | S | | 360 | | 100 | | | | 460 |
| | T | 360 | | | | | | | 360 |
| LOAD NAME | | R180VAx2 | R180VAx2 | R180VAx2 | NO1 電梯照明 100VA | NO2 電梯照明 100VA | SPARE | SPARE | L:1.28KVA |

工程名稱 PROJECT NAME

案件編號 111-067

原案件編號

# 樂迦再生科技股份有限公司
## 廠房新建工程

地 號

新竹縣竹北市
世興段1-29地號


華興工程顧問
有限公司
新竹市中央路198號8樓
電話:03-5346355
傳真:03-5346366
art23@ms16.hinet.net


| | |
|---|---|
| 設 計 DESIGNED BY | |
| 電機技師 ELECTRICIAN | |
| 電腦路徑 | 11105/067 |
| 電腦檔名 | 請照圖-電力 |
| 比 例 | 1/100 |

出圖/修正日期

| 日期 | 內容 |
|---|---|
| 111/07/22 | 第一次出圖 |
| | |
| | |

圖 名 INDEX

電力單線圖-21

簽 章 SIGNATURE

| | |
|---|---|
| 建築圖日期 | 111/07/18 |
| 圖 號 DRAWING NO. | 張 號 SHEET NO. |
| 23 / E24 | 總XX |

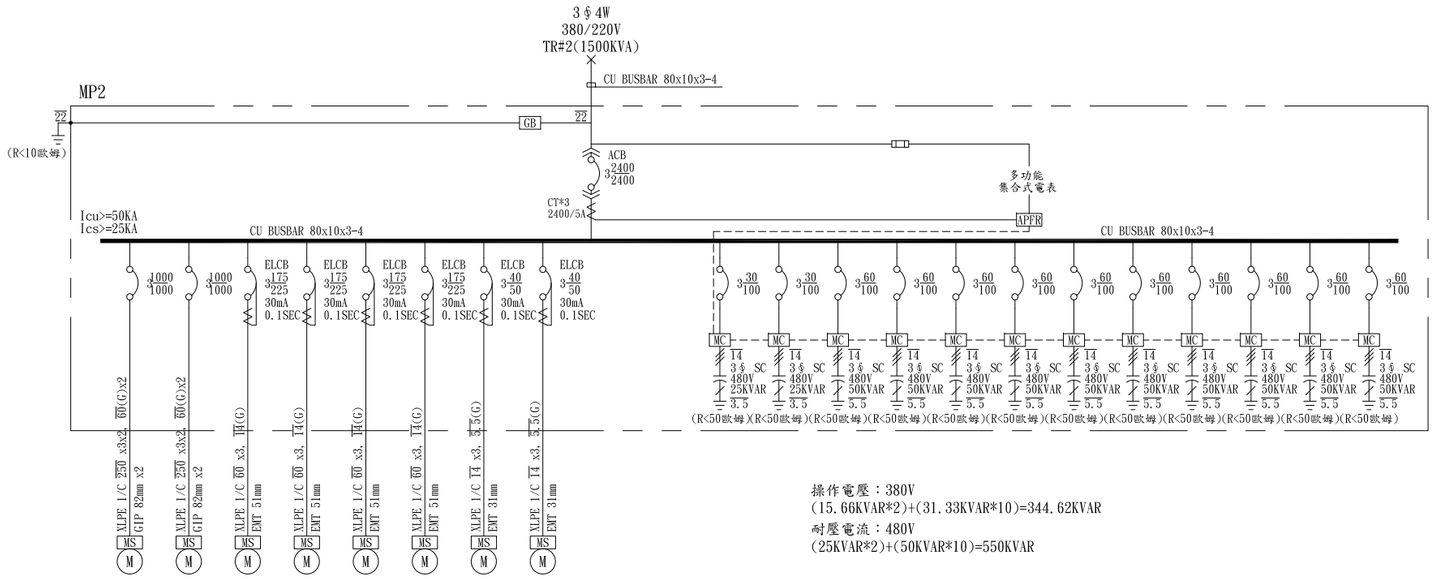


操作電壓：380V
(15.66KVAR*2)+(31.33KVAR*10)=344.62KVAR
耐壓電流：480V
(25KVAR*2)+(50KVAR*10)=550KVAR

| CKT NO. | | 1 | 2 | 3 | 4 | 5 | 6 | 7 | 8 |
|---|---|---|---|---|---|---|---|---|---|
| CAPACITY(VA) | | 400000 | 400000 | 75000 | 75000 | 75000 | 75000 | 15000 | 15000 |
| CURRENT(A) | | 607.8 | 607.8 | 114.0 | 114.0 | 114.0 | 114.0 | 22.8 | 22.8 |
| LOAD(VA) | R | 133334 | 133334 | 25000 | 25000 | 25000 | 25000 | 5000 | 5000 |
| | S | 133333 | 133333 | 25000 | 25000 | 25000 | 25000 | 5000 | 5000 |
| | T | 133333 | 133333 | 25000 | 25000 | 25000 | 25000 | 5000 | 5000 |
| LOAD NAME | | 冰水主機 400HP | 冰水主機 400HP | 冷卻水泵 75HP | 冷卻水泵 75HP | 冰水泵 75HP | 冰水泵 75HP | 冷卻水塔 15HP | 冷卻水塔 15HP |

| 9 | 10 | 11 | 12 | 13 | 14 | 15 | 16 | 17 | 18 | 19 | 20 | TOTAL |
|---|---|---|---|---|---|---|---|---|---|---|---|---|
| | | | | | | | | | | | | 1130000 |
| | | | | | | | | | | | | 1712.1 |
| | | | | | | | | | | | | 376668 |
| | | | | | | | | | | | | 376666 |
| | | | | | | | | | | | | 376666 |
| 電容器 25KVAR | 電容器 25KVAR | 電容器 50VKAR | 電容器 50VKAR | 電容器 50VKAR | 電容器 50VKAR | 電容器 50VKAR | 電容器 50VKAR | 電容器 50VKAR | 電容器 50VKAR | 電容器 50VKAR | 電容器 50VKAR | P:1130HP |

工程名稱 PROJECT NAME

案件編號 111-067

原案件編號

樂迦再生科技股份有限公司
廠房新建工程

地 號

新竹縣竹北市
世興段1-29地號

華興工程顧問
有限公司
新竹市中央路198號8樓
電話:03-5346355
傳真:03-5346366
art23@ms16.hinet.net

| | |
|---|---|
| 設 計 DESIGNED BY | |
| 電機技師 ELECTRICIAN | |
| 電腦路徑 | 11105/067 |
| 電腦檔名 | 請照圖-電力 |
| 比 例 | 1/100 |

出圖/修正日期

| 日期 | 內容 |
|---|---|
| 111/07/22 | 第一次出圖 |
| | |
| | |

圖 名 INDEX

電力單線圖-22

簽 章 SIGNATURE

| | |
|---|---|
| 建築圖日期 | 111/07/18 |
| 圖 號 DRAWING NO. | 張 號 SHEET NO. |
| 24 / E24 | 總XX |