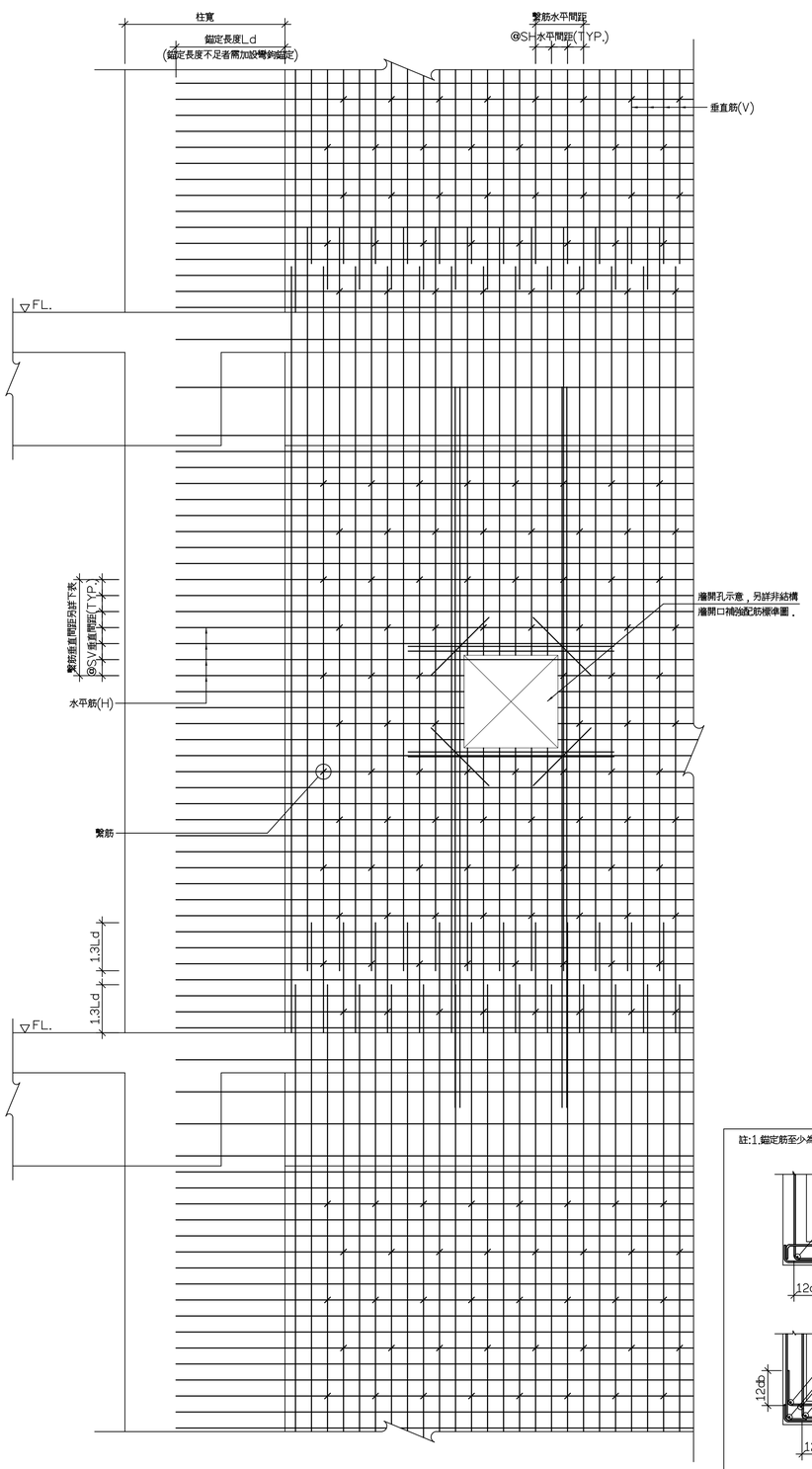

牆編號	牆厚(公分)		單 排	雙 排
W10	10	VERT	D10@10	
W12	12	HORI.	D10@15	
W15	15	VERT		D10@15 雙面
W16	16	HORI.		D10@20 雙面
W18	18	VERT		D13@20 雙面
W20	20	HORI.		D13@20 雙面
W25	25	VERT		D13@15 雙面
		HORI.		D13@20 雙面
W30	30	VERT		D13@15 雙面
		HORI.		D13@15 雙面

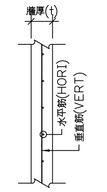

單排配筋(剖面)

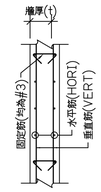

雙排配筋(剖面)

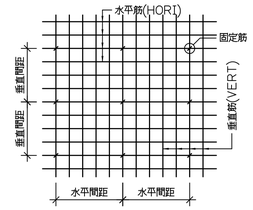

固定筋立面

附註:1.固定筋之水平間距為垂直筋間距之5倍，垂直間距為水平筋間距之4倍．
2.牆垂直筋與水平筋端部均須埋入樑或柱內至少Ld之長度．
3.牆厚15cm(含)以上之牆，若位於筏基頂版上時，應延伸入筏基版內．

非結構牆配筋標準圖(擋土牆,剪力牆,蓄水池及地下室之外牆不適用本表配筋)

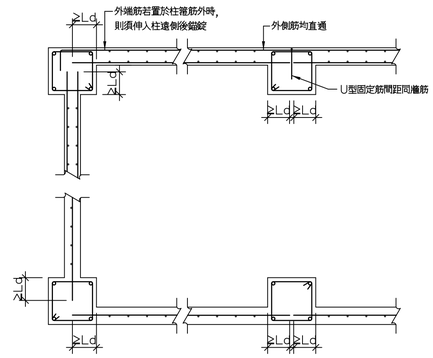

CASE (A)

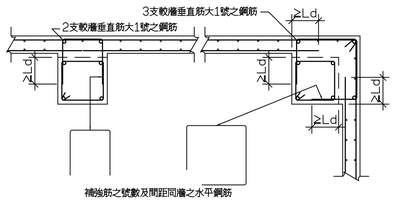

CASE (B)

非結構牆與柱接合詳圖

(非結構牆之必要隔離縫另詳結構設計圖)

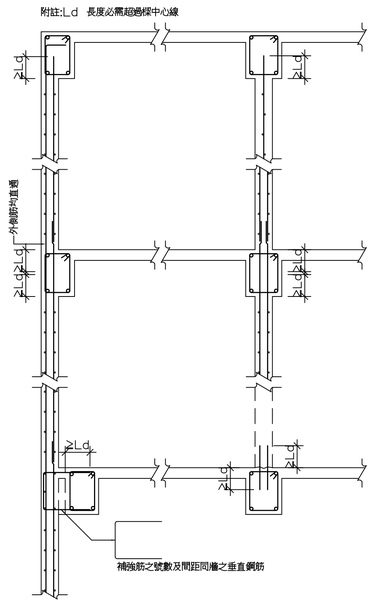

非結構牆與樑接合詳圖

(非結構牆之必要隔離縫另詳結構設計圖)

註:1.錨定筋至少為D13，且較豎向牆筋大一號之鋼筋，此錨定可取代原有豎向牆筋，但須延伸至上下層搭接．

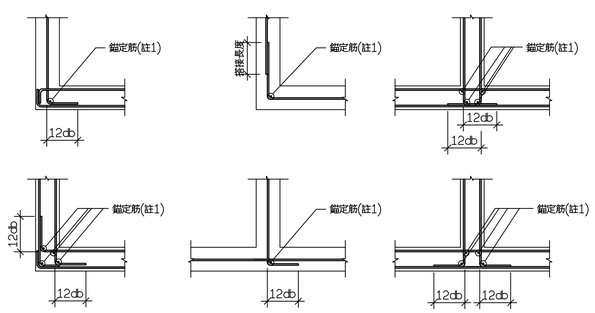

非結構牆牆角錨定筋

註:1.錨定筋至少為D13，且較豎向牆筋大一號之鋼筋，此錨定可取代原有豎向牆筋，但須延伸至上下層搭接．

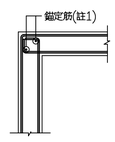

水箱結構牆牆角詳圖

附註:牆主筋為單排時，將補強筋4-D16改為2-D16而置於牆中央．
牆主筋為雙排時，補強筋亦為雙排，如圖所示．

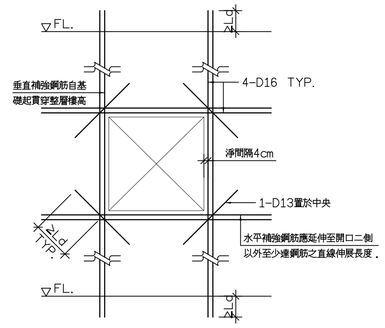

非結構牆開口補強配筋標準圖

S7-8
DRAWING NO

大將作
聯合建築師事務所
TCT ARCHITECTURAL RESOURCES

台中市館前路19號11樓
11F-No. 19 KUAN CHIEN ROAD, TAICHUNG
TEL:(04)23220083 FAX:(04)23223697

修 正 | REVISIONS

工程名稱 | PROJECT

國際獸醫防疫人才培訓中心
暨獸醫教學醫院大樓
新建工程

■ 建照圖 □ 施工圖
□ 變更圖 □ 竣工圖

圖 名 | DRAWING TITLE

牆配筋

簽 章 | SIGNATURE

比 例 SCALE | 日 期 DATE | 設 計 DESIGN
109.03.09 | 祐發土木結構技師事務所
繪 圖 DRAWN | 校 核 CHK. | 核 准 APPR.

圖 號 DRAWING NO. | 版 次 REV
S7-8 | A版