大將作
聯合建築師事務所
TCT ARCHITECTURAL RESOURCES

台中市館前路19號11樓
11F-No. 19 KUAN CHIEN ROAD, TAICHUNG
TEL:(04)23220083 FAX:(04)23223697

修 正 | REVISIONS

112.05.12 C版_不含4F~7F裝修

工程名稱 | PROJECT

國際獸醫防疫人才培訓中心
暨獸醫教學醫院大樓
新建工程

☐ 建照圖 ■ 施工圖
☐ 變更圖 ☐ 竣工圖

圖 名 | DRAWING TITLE

手術室設備詳圖(1)

簽 章 | SIGNATURE

比例 SCALE	日期 DATE	設計 DESIGN
1/100	112/5/12	林一川
繪圖 DRAWN	校核 CHK.	核准 APPR.
CHC		

圖號 DRAWING NO. A8-7-5 | 版次 REV C版

代號	名稱
K1	器械櫃(W1200*H1700xD500)

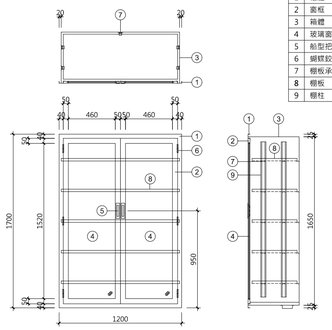

編號	名稱	規格
1	框體	SUS-304 t=1.5mm 毛絲面(#100)處理
2	面框	SUS-304 t=1.5mm 毛絲面(#100)處理
3	箱體	SUS-304 t=1.5mm 鏡面處理
4	玻璃窗	透明強化玻璃 t=3.0mm
5	船型把手	SUS-304 毛絲面(#100)處理
6	蝴蝶鉸鍊	SUS-304,隱藏式
7	棚板承座	SUS-304 t=1.0mm
8	棚板	SUS-304 t=1.0mm
9	棚柱	SUS-304 t=1.0mm

代號	名稱
K2	無菌櫃(W1200*H1700xD500)

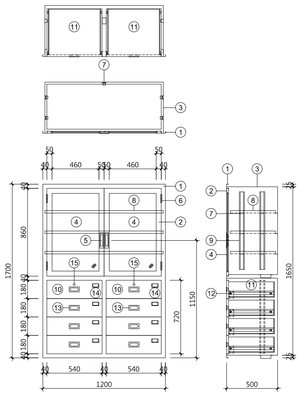

編號	名稱	規格
1	框體	SUS-304 t=1.5mm 毛絲面(#100)處理
2	面框	SUS-304 t=1.5mm 毛絲面(#100)處理
3	箱體	SUS-304 t=1.5mm 鏡面處理
4	玻璃窗	透明強化玻璃 t=3.0mm
5	船型把手	SUS-304 毛絲面(#100)處理
6	蝴蝶鉸鍊	SUS-304,隱藏式
7	棚板承座	SUS-304 t=1.0mm
8	棚板	SUS-304 t=1.0mm
9	棚柱	SUS-304 t=1.0mm
10	抽屜前板	SUS-304 t=1.5mm 毛絲面(#100)處理
11	抽屜內部	SUS-304 t=1.0mm 鏡面處理
12	抽屜軌道	三節式鋼珠滑軌
13	船型把手	SUS-304 毛絲面(#100)處理
14	標示牌架	樹脂
15	鎖	

代號	名稱
OT	手術計時器(W900*H250xD100)

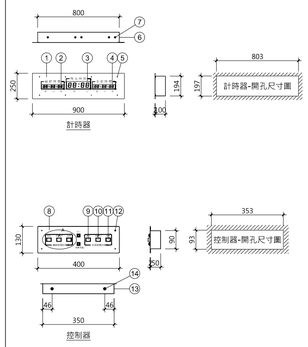

編號	名稱	規格
1	計時面板	SUS-304 t=2.0mm
2	倒數計時顯示器	LED1.2" Green
3	標準時間顯示器	LED2.3" Yellow
4	手術計時顯示器	LED1.2" Red
5	面板固定孔	ø5.5mm
6	電氣箱	電氣鋼板 t=1.2mm
7	出線孔	ø16mm
8	控制器面板	SUS-304 t=2.0mm
9	復置開關(電源-紅)	D16LMT-iabR
10	復置開關(藍色-黃)	D16LMT-iabY
11	復置開關(綠琴-綠)	D16LMT-iabG
12	面板固定孔	ø4.5mm
13	電氣鋼板	電氣鋼板 t=1.2mm
14	出線孔	ø13mm
15	面板文字	SILK印刷

代號	名稱
CM1	插座盤組(W1200*H250)
CM2	插座盤組(W1200*H250)

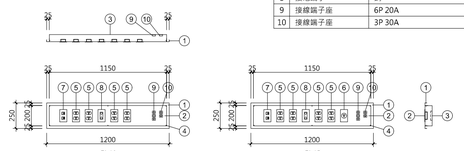

編號	名稱	規格
1	框體	SUS-304 t=1.5mm 毛絲面(#100)處理
2	面板	SUS-304 t=1.5mm 毛絲面(#100)處理
3	箱體	SPCC鋼板 t=1.2mm 防銹處理
4	固定螺絲	SUS-304
5	電源插座(110V)	雙聯 AC 110V 15A 紅色 附蓋板(關水電工程)
6	電源插座(220V)	單聯 AC 220V 20A 白色 附蓋板(關水電工程)
7	實訊插座	RJ45接頭(關實訊工程)
8	接地端子	銅
9	接線端子座	6P 20A
10	接線端子座	3P 30A

代號	名稱
KC	電腦櫃(W1200*H1800xD500)

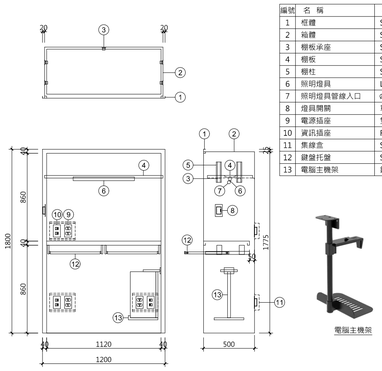

編號	名稱	規格
1	框體	SUS-304 t=1.5mm 毛絲面(#100)處理
2	箱體	SUS-304 t=1.5mm 鏡面處理
3	棚板承座	SUS-304 t=1.0mm
4	棚板	SUS-304 t=1.0mm
5	棚柱	SUS-304 t=1.0mm
6	照明燈具	LED 白光燈
7	照明燈具管線入口	ø28 附塑膠圈套
8	燈具開關	單切開關
9	電源插座	雙聯 AC 110V 15A 紅色 附蓋板(關水電工程)
10	資訊插座	RJ45接頭(關資訊工程)
11	集線盒	SPCC鋼板 t=1.2mm 防銹處理
12	鍵盤托盤	SUS-304 t=1.0mm
13	電腦主機架	鐵製烤漆

電腦主機架

代號	名稱
DP	情報面盤(W1200*H1200xD400)

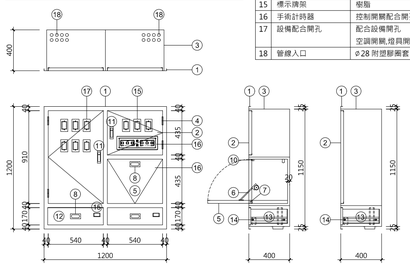

編號	名稱	規格
1	框體	SUS-304 t=1.5mm 毛絲面(#100)處理
2	門扇	SUS-304 t=1.0mm 毛絲面(#100)處理
3	箱體	SUS-304 t=1.5mm 鏡面處理
4	蝴蝶鉸鍊	SUS-304,隱藏式
5	下掀式台板	SUS-304 t=1.5mm 毛絲面(#100)處理
6	台板伸展臂	伸展臂
7	台板固定扣	不銹鋼棒 SUS-304

編號	名稱	規格
8	船型把手	SUS-304 毛絲面(#100)處理
9	照明燈具	LED 白光燈
10	日光燈啟動開關	與下掀台板連動,關門開燈,關門閉燈
11	壓扣式把手	壓扣式把手
12	抽屜前板	SUS-304 t=1.5mm 毛絲面(#100)處理
13	抽屜內部	SUS-304 t=1.0mm 鏡面處理
14	抽屜軌道	三節式鋼珠滑軌
15	標示牌架	樹脂
16	手術計時器	控制開關配合開孔
17	設備配合開孔	配合設備開孔
		空調開關,燈具開關,資訊設備,自動門開關...等
18	管線入口	ø28 附塑膠圈套

代號	名稱
G1+N2	醫療氣體面盤(含氮氣)(W1200*H350)
G2	醫療氣體面盤(W1200*H350)

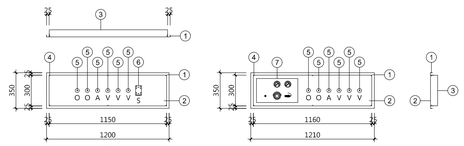

編號	名稱	規格
1	框體	SUS-304 t=1.5mm 毛絲面(#100)處理
2	面板	SUS-304 t=1.5mm 毛絲面(#100)處理
3	箱體	SPCC鋼板 t=1.2mm 防銹處理
4	固定螺絲	SUS-304
5	OUTLET	符合日規氣體出口設備規格(關醫療氣體工程)
6	吸引瓶掛架	鋁質製(關醫療氣體工程)
7	氮氣調節器	(關醫療氣體工程)

代號	名稱
UV	紫外線殺菌燈(W120*H295xD100)

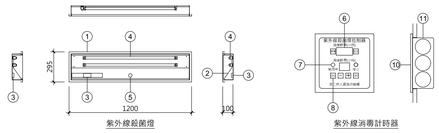

編號	名稱	規格
1	框體	SUS-304 t=1.5mm 毛絲面(#100)處理
2	反射板	SUS-304 t=1.0mm 鏡面處理
3	安定器	瞬間啟動,110V-220V
4	燈管及座	30Wx2，紫外線殺菌燈管
5	電源線入口	以熱圈保護
6	累計時計	數液晶顯示，手動清除歸零鍵
7	指示燈	綠燈：設備停止中，紅燈：設使用中
8	啟動鈕	
9	殺菌時間	可設定殺菌時間
10	面板	薄膜印刷電路按鍵
11	底箱	電氣鋼板 t=1.0mm

紫外線殺菌燈　紫外線消毒計時器

代號	名稱
RD	壓差調節器(W460*H260)
RD-X	壓差調節器(W460*H260)

編號	名稱	規格
1	箱體外框	SPCC鋼板 烤漆處理 (顏色同壁板)
2	可動式門扇	SPCC鋼板 烤漆處理 (顏色同壁板)
3	多孔面板	SPCC鋼板 烤漆處理 (顏色同壁板)
4	軸承	不光亮黑色
5	連結風管	SPCC鋼板 t=1.0mm
6	裝飾螺絲	

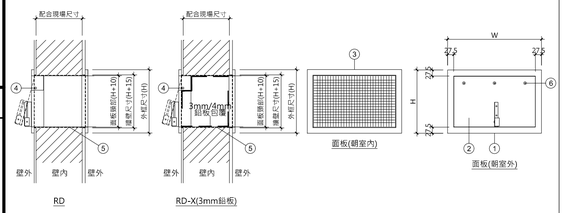

RD　RD-X(3mm鋁板)　面板(朝室內)　面板(朝室外)

代號	名稱
RG1	回風口(W500*H600)

編號	名稱	規格
1	面板	SUS-304 烤漆處理 (顏色同壁板)
2	SLIT	SUS-304 烤漆處理 (顏色同壁板)
3	不銹鋼螺絲	SUS-304
4	百葉	SUS-304 烤漆處理 (顏色同壁板)
5	中間框	SUS-304 烤漆處理 (顏色同壁板)
6	按裝口	
7	過濾網	濾材22#x3/8"鋁波型網附1/4"不織布濾材
8	回風柱	(關空調工程)

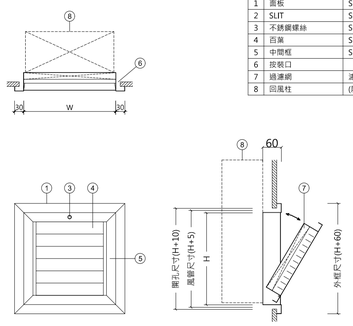

代號	名稱
OL	"手術中"指示燈

編號	名稱	規格
1	本體	鋁擠型烤漆處理
2	螢光燈	10W
3	光面板	10mm透明壓克力板
4	字體	卡典西德貼紙雕刻
5	字體透光	光粒不間斷照明
6	電壓	AC 110V

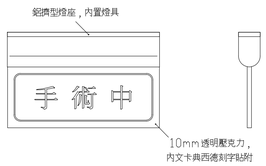

代號	名稱
WH	二人式刷手台

編號	名稱	規格
1	本體	SUS-304 t=1.2mm 毛絲面(#100)處理
2	檯體	SUS-304 t=1.2mm 毛絲面(#100)處理
3	出水開關,龍頭	光感應電眼,鵝頸頭
4	照明燈具	LED 白光燈
5	刷子盒	SUS-304
6	取刷電眼	光感應電眼
7	刷子盒架	SUS-304 t=1.2mm
8	背板	SUS-304 t=1.2mm 毛絲面(#100)處理
9	鏡子	明鏡 3.0t
10	照明開關	防濕型
11	檢修門,門把	SUS-304 t=1.2mm 毛絲面(#100)處理,船型把手
12	消毒液瓶	塑膠容器800ml,感應給藥
13	腳輪	移動腳輪附煞水平整腳
14	防震墊板	SUS-304 t=1.2mm 毛絲面(#100)處理
15	電力控制箱	光感應電眼
16	5um過濾器	10"PP透明過濾器外殼，5um 10"濾芯，附開關把手
17	冷熱水混合器	3/4"
18	落水頭	SUS-304 40A

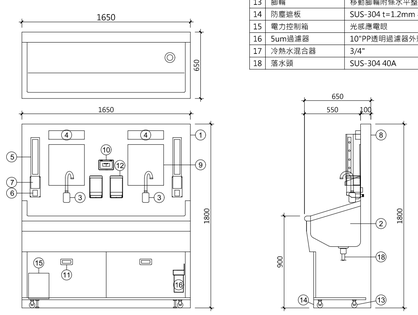

DRAWING NO. A8-7-5