大將作
聯合建築師事務所
TCT ARCHITECTURAL RESOURCES
台中市館前路19號11樓
11F-No. 19 KUAN CHIEN ROAD, TAICHUNG
TEL:(04)23220083 FAX:(04)23223697

修 正	REVISIONS
112.05.12	C版_不含4F~7F裝修

工程名稱 PROJECT

國際獸醫防疫人才培訓中心
暨獸醫教學醫院大樓
新建工程

□ 建照圖 ■ 施工圖
□ 變更圖 □ 竣工圖

圖 名 DRAWING TITLE

指標詳圖一

簽 章 SIGNATURE

比例 SCALE	日期 DATE	設計 DESIGN
1/100	112/5/12	林一川
繪圖 DRAWN	校核 CHK.	核准 APPR.
CHC		

圖號 DRAWING NO. A8-6-11 版次 REV C版

DRAWING NO. A8-6-11

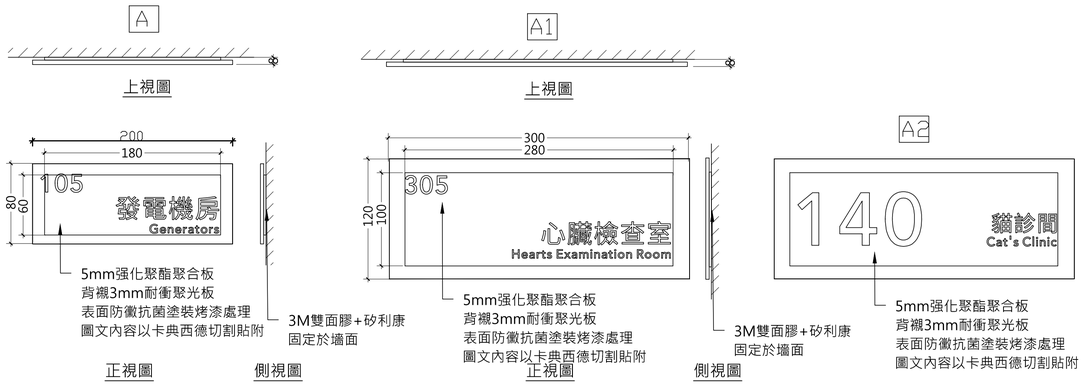

A.空間名稱標示/ A1.貼壁式科室名稱標示/ A2.貼壁診間標示

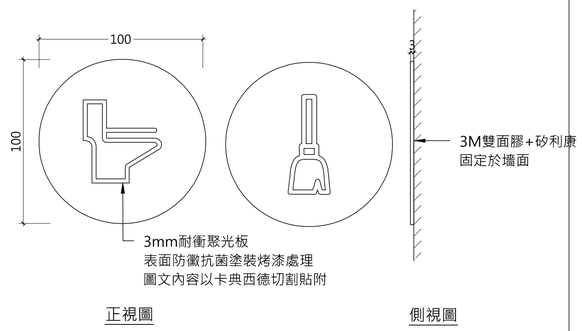

B2.服務空間說明標示

B3病房編號/D3電梯編號

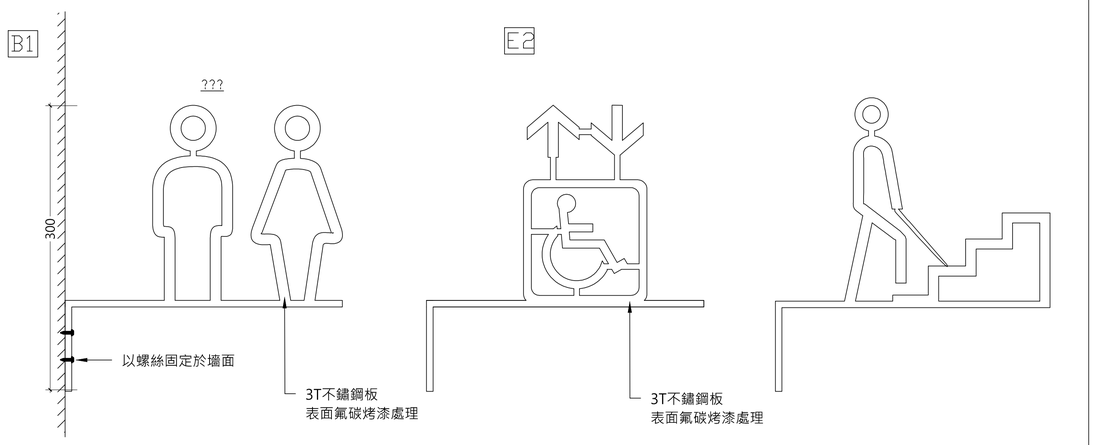

B1.懸壁式服務空間名稱標示/E2.懸壁式無障礙設施標示

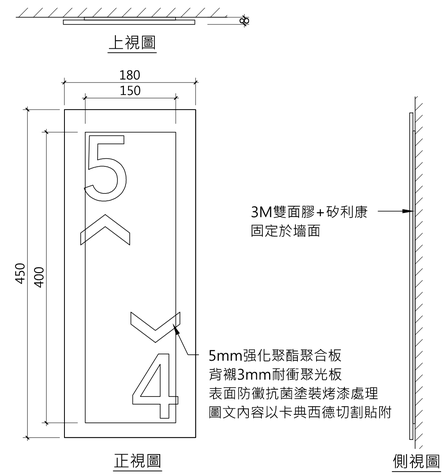

C.梯間上下導引標示

H.空間名稱中文立體字/H1.空間名稱英文立體字

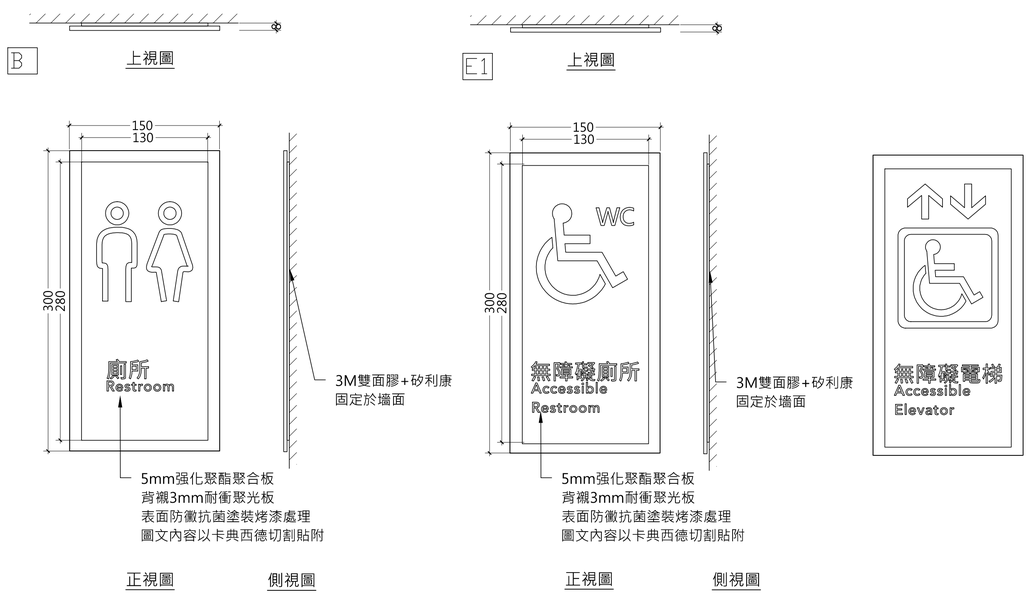

B.服務空間名稱標示/ E1.貼壁式無障礙設施標示

D.貼壁式樓號標示/D1.貼壁式樓號標示(雙號)

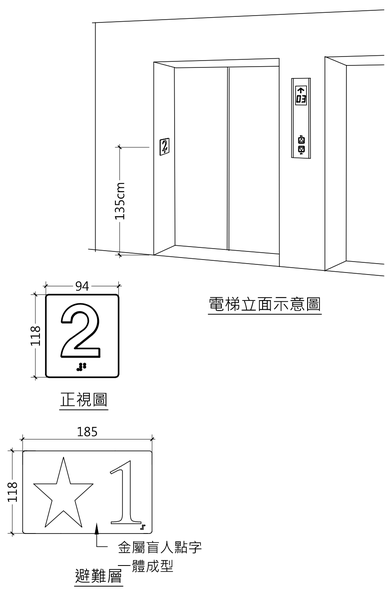

E.貼壁式無障礙電梯樓號標示

T:\建築設計部\圖說及文件\A577中興大學獸醫教學醫院大樓\06－施工圖\112.05.12_施工圖說_第一次發包版（不含4F～7F裝修）\D01－建築圖說\外參\圖框_A577中興大學獸醫教學醫院大樓 .DWG