大將作
聯合建築師事務所
TCT ARCHITECTURAL RESOURCES
台中市館前路19號11樓
11F-No. 19 KUAN CHIEN ROAD, TAICHUNG
TEL:(04)23220083 FAX:(04)23223697

修 正	REVISIONS
112.05.12	C版_不含4F~7F裝修

工程名稱 PROJECT

國際獸醫防疫人才培訓中心
暨獸醫教學醫院大樓
新建工程

□ 建照圖 ■ 施工圖
□ 變更圖 □ 竣工圖

圖 名 DRAWING TITLE

廁所導擺詳圖

簽 章 SIGNATURE

比例 SCALE	日期 DATE	設計 DESIGN
1/50	112/5/12	林一川
繪圖 DRAWN	校核 CHK.	核准 APPR.
CHC		

圖號 DRAWING NO. A8-5-5
版次 REV C版

A8-5-5
DRAWING NO.

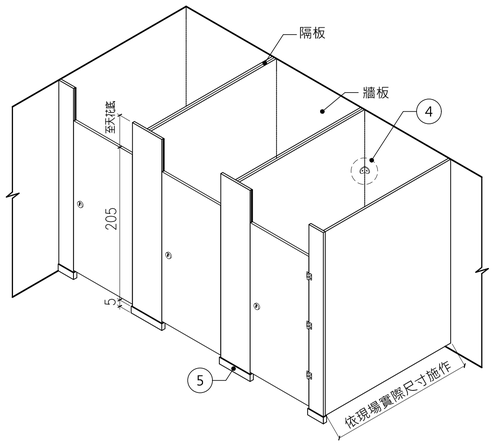

廁所擋擺示意圖

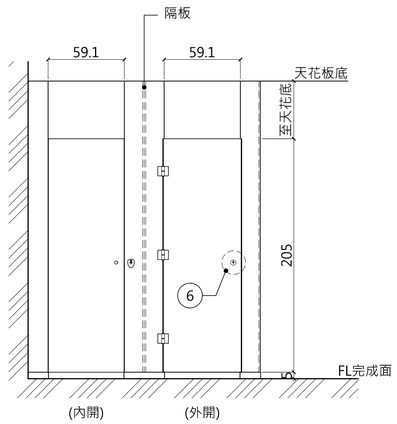

廁所隔間正立面圖

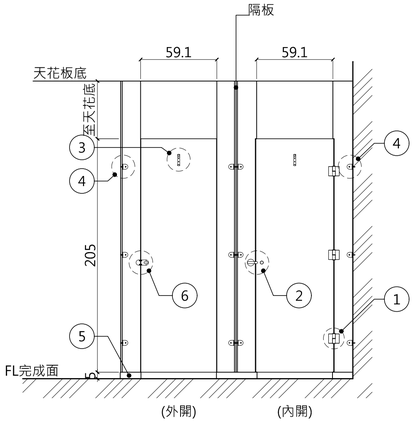

廁所隔間背立面圖

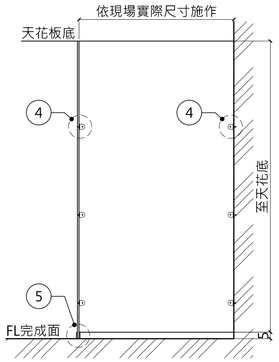

廁所隔間側立面圖

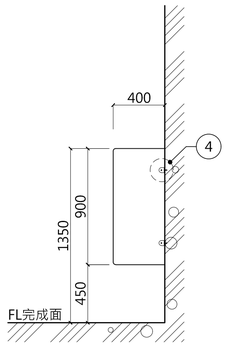

小便斗隔屏側立面圖

單位:cm

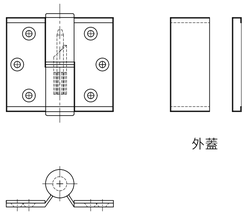

① 外蓋式不鏽鋼鉸鍊詳圖

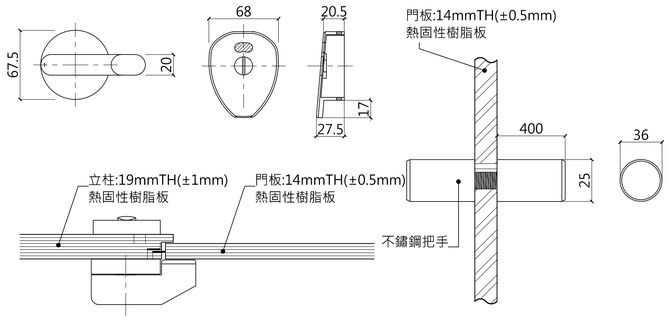

② 內開門鎖組詳圖

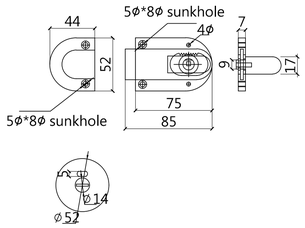

⑥ 內開門鎖組詳圖

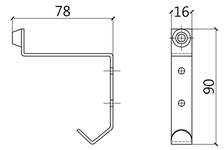

③ 不鏽鋼掛衣鉤詳圖

單位:mm

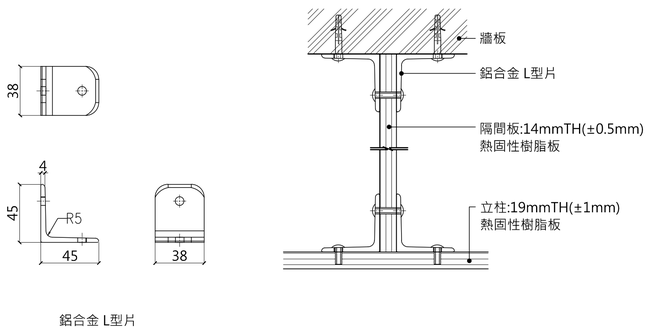

④ 隔間板與立柱，牆面結合詳圖

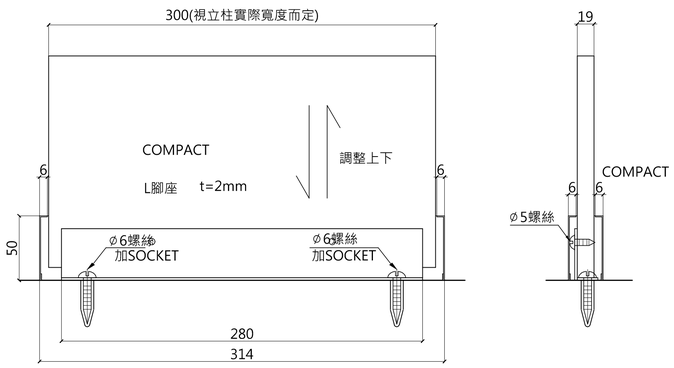

⑤ 不鏽鋼腳座

單位:mm

施工規範：

1.本工程採用 19mmTH熱固性樹脂板浴廁隔間系統。
2.每一隔間寬９００～１２００mm,深度1200~1600mm,門寬約591mm,立柱採19mm(±1mm)厚,門板採14mm(±0.5mm)厚,中間隔板採14mm(±0.5mm)厚,一體成型不得有接縫,黑色心材雙面實心之熱固性樹脂板．
3.腳座內座與腳罩採用不鏽鋼製品.鉸鍊,門鎖均為不鏽鋼製,拉桿與 L型固定片為鋁合金製品,鉸鍊係採用重力式不鏽鋼自動回歸鉸鍊,非使用中可自動微開15°左右(內開式),或保持0°(外開式)。
4.施工廠商需等待牆面,天花,地材及管線完工後,方得進場施工．
5.本工程之熱固性樹脂板須通過CNS 11366/12681等板材生產品質標準。
(CNS 11366為測試標準,實際測試項目規範則為CNS11367;請參詳右表)
6.本工程熱固性樹脂板採用符合CNS12681正字標記產品或同等品之產品得免重新檢驗。如無法提供，建築師有權針對進場之板材進行每批/次抽驗。
7.本材料規範為工程契約之一部份，試驗報告僅供參考，經機關查明具相同效果或符合國內CNS規範功能、材料、品質相當或優於本產品者皆可提供業主及建築師審核，審核通過方可進場施工。

19mmTH(±1mm)熱固性樹脂板規範：
1.表面耐磨性：CNS 11367 >400轉
2.尺度安定性：CNS 11367 縱向<0.2%，橫向<0.3%，除失去光澤外無其他缺點發生
3.耐衝擊性： CNS 11367 無破裂、凹陷等缺點
4.耐乾熱性： CNS 11367 無起泡、龜裂、褪色或光澤度改變等缺點
5.耐污染性： CNS 11367 無起泡及褪色等缺點
6.耐菸灼性： CNS 11367 除有輕微失去光澤及微棕色外，無其他缺點發生
7.抗彎強度： CNS 11367 縱向>13.5kgf/mm²，橫向>11kgf/mm²
8.抗拉強度： CNS 11367 縱向>14kgf/mm²，橫向>10kgf/mm²

14mmTH(±0.5mm)熱固性樹脂板規範：
1.表面耐磨性：CNS 11367 >400轉
2.尺度安定性：CNS 11367 縱向<0.3%，橫向<0.6%，除失去光澤外無其他缺點發生
3.耐衝擊性： CNS 11367 無龜裂、膨脹、剝離等缺點
4.耐乾熱性： CNS 11367 除有輕微失去光澤及微棕色外，無其他缺點發生
5.耐污染性： CNS 11367 無起泡及褪色等缺點
6.耐光性： CNS 11367 Lab色差<1，外觀無龜裂、膨脹、剝離等缺點
7.耐菸灼性： CNS 11367 除有輕微失去光澤及微棕色外，無其他缺點發生
8.抗彎強度： CNS 11367 縱向>14.5kgf/mm²，橫向>10kgf/mm²
9.抗拉強度： CNS 11367 縱向>14kgf/mm²，橫向>8kgf/mm²
10.耐沸水性：CNS 11367 質量增加率<8%，厚度膨脹率<6%，外觀除失去光澤外無其他缺點發生

T:\建築設計部\圖說及文件\A577中興大學獸醫教學醫院大樓\06－施工圖\112.05.12_施工圖說_第一次發包版（不含4F～7F裝修）\D01－建築圖說\外掛\圖框_A577中興大學獸醫教學醫院大樓.DWG