編號	名稱	備註
E1	明鏡櫃組	18mm實心發泡板+面貼5mm鏡板玻璃
E2	檯面面盆龍頭組	12mm人造石檯面下崁面盆
E3	浴櫃	18mm實心發泡板
E4	內崁垃圾投遞口	16x12cm洞口+ 1.5mm不銹鋼毛絲面邊框
E5	馬桶組	
E6	小便斗一體	感應器 (隱藏式)
E7	無障礙空間專用馬桶	
E8	L型扶手	抗菌ABS扶手 (白色)
E9	U型扶手	抗菌ABS扶手 (白色)
E10	臉盆扶手	抗菌ABS扶手 (白色)
E11	小便斗扶手	抗菌ABS扶手 (白色)
E12	小便斗擋擺	14mmTH 熱固性樹脂板
E13	淋浴龍頭組	
E14	緊急求助鈴	
E15	沖水控制	
E16	地板落水頭	
E17	明鏡	

備註：

1. 廁所地坪為樓板高度預降10cm
2. 廁所洩水坡度 S=1/100
3. 無障礙廁所設置須符合相關規範
4. 施工前所有器具安裝須繪製施工圖
5. 衛生設備型式謹供參考，實際大小應以送審為主

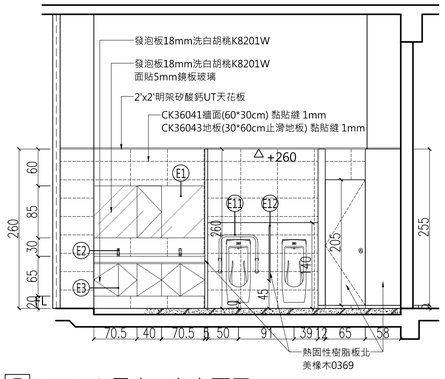

5 1F-153 男廁 A向立面圖 A1=S:1/50

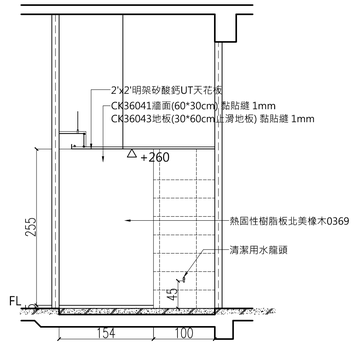

6 1F-153 男廁 B向立面圖 A1=S:1/50

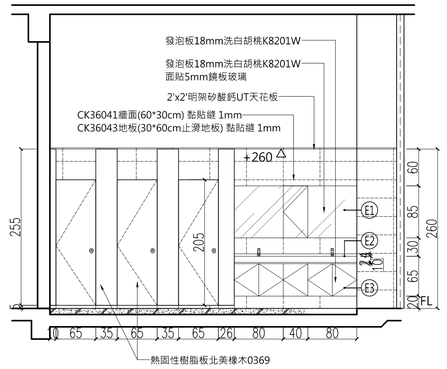

7 1F-151 女廁 C向立面圖 A1=S:1/50

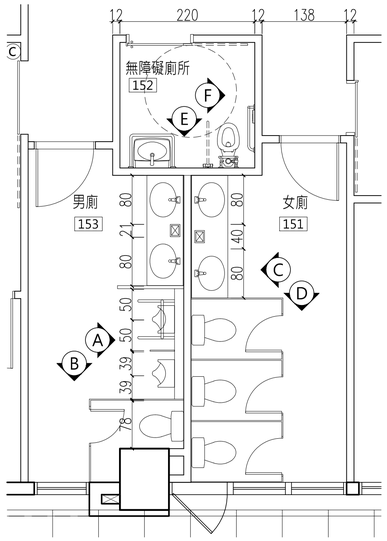

1 1F-151~153 廁所平面圖 A1=S:1/50

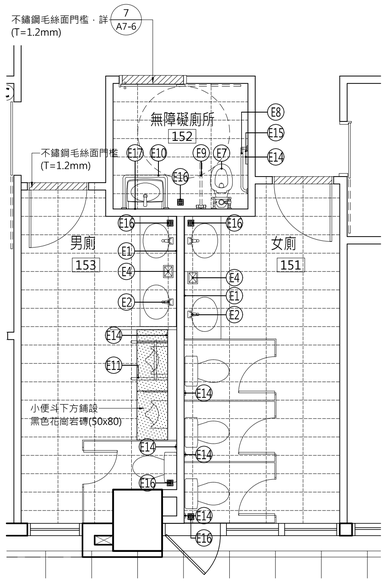

2 1F-151~153 廁所地板平面圖 A1=S:1/50

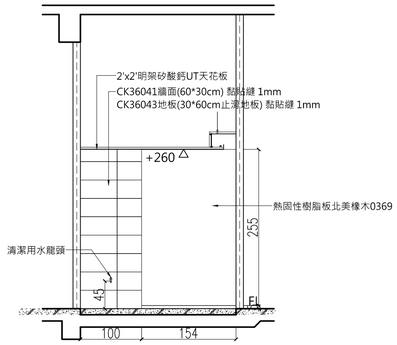

8 1F-151 女廁 D向立面圖 A1=S:1/50

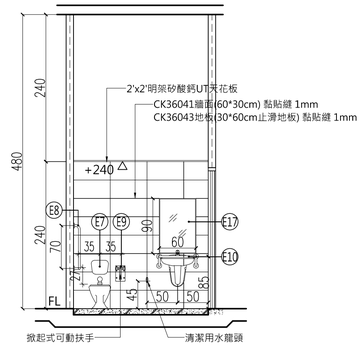

9 1F-152 無障礙廁所 E向立面圖 A1=S:1/50

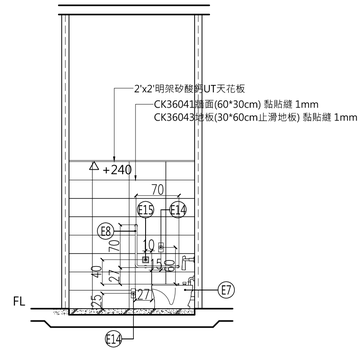

10 1F-152 無障礙廁所 F向立面圖 A1=S:1/50

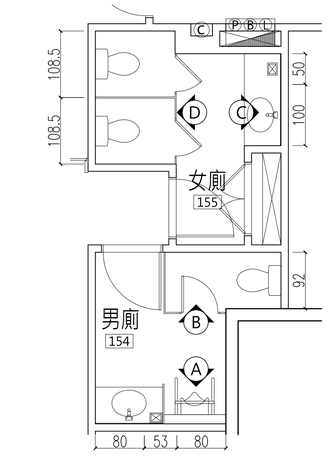

3 1F-154~155 廁所平面圖 A1=S:1/50

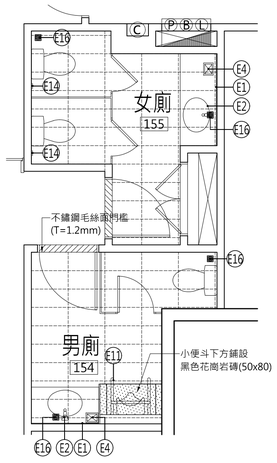

4 1F-154~155 廁所地板平面圖 A1=S:1/50

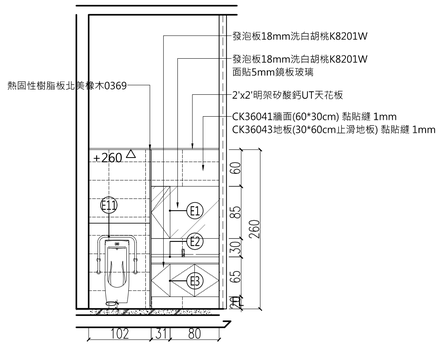

11 1F-154 男廁 A向立面圖 A1=S:1/50

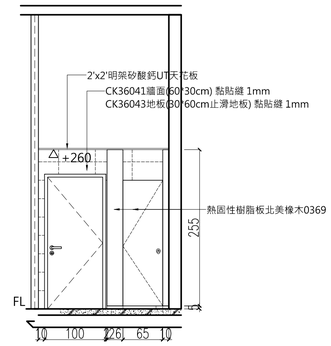

12 1F-154 男廁 B向立面圖 A1=S:1/50

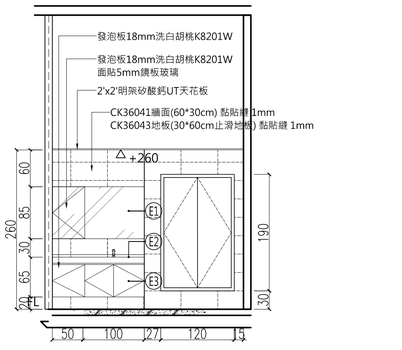

13 1F-155 女廁 C向立面圖 A1=S:1/50

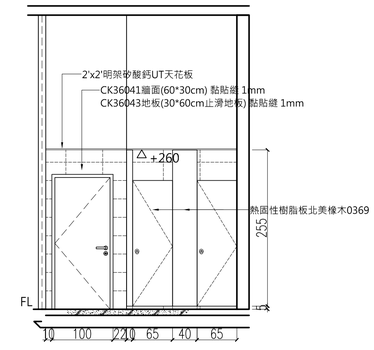

14 1F-155 女廁 D向立面圖 A1=S:1/50

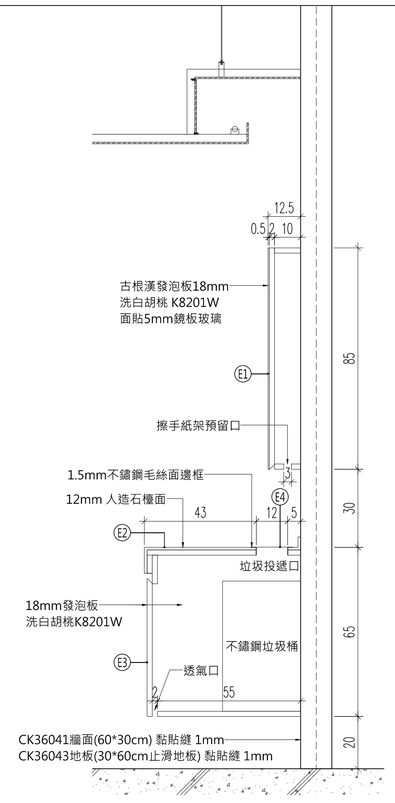

15 洗手檯 a剖面

大將作
聯合建築師事務所
TCT ARCHITECTURAL RESOURCES

台中市館前路19號11樓
11F-No. 19 KUAN CHIEN ROAD, TAICHUNG
TEL:(04)23220083 FAX:(04)23223697

修 正 REVISIONS

112.05.12 C版_不含4F~7F裝修

工程名稱 PROJECT

國際獸醫防疫人才培訓中心
暨獸醫教學醫院大樓
新建工程

□ 建照圖 ■ 施工圖
□ 變更圖 □ 竣工圖

圖 名 DRAWING TITLE

一層廁所平立面圖

簽 章 SIGNATURE

比例 SCALE	日期 DATE	設計 DESIGN
1/50	112/5/12	林一川
繪圖 DRAWN	校核 CHK.	核准 APPR.
CHC		

圖號 DRAWING NO. A8-5-1

版次 REV C版

DRAWING NO. A8-5-1

T:\建築設計部\圖說及文件\A577中興大學獸醫教學醫院大樓\06－施工圖\112.05.12_施工圖說_第一次發包版（不含4F~7F裝修）\D01－建築圖說\外參\圖框_A577中興大學獸醫教學醫院大樓 .DWG