大將作
聯合建築師事務所
TCT ARCHITECTURAL RESOURCES
台中市館前路19號11樓
11F-No. 19 KUAN CHIEN ROAD, TAICHUNG
TEL:(04)23220083 FAX:(04)23223697

修 正	REVISIONS
112.05.12	C版_不含4F~7F裝修

工程名稱 PROJECT

國際獸醫防疫人才培訓中心
暨獸醫教學醫院大樓
新建工程

☐ 建照圖 ■ 施工圖
☐ 變更圖 ☐ 竣工圖

圖 名 DRAWING TITLE

活動隔間牆詳圖

簽 章 SIGNATURE

比例 SCALE	日期 DATE	設計 DESIGN
1/100	112/5/12	林一川
繪圖 DRAWN	校核 CHK.	核准 APPR.
CHC		
圖號 DRAWING NO.		版次 REV
A8-4-14		C版

A8-4-14
DRAWING NO.

本案所採用之活動隔間系統, 其產品性能及材料組成, 需符合以下規範之要求:
(性能數據; 需提供有TAF認證之測試機構所做之測試報告。材質部分以提供樣品證明)

1. 軌道最大抗拉(荷重)需達9500kgf, 滾輪最大抗拉(荷重)須達10950kgf。且軌道及滾輪一起需通過往返4萬次之耐久性測試。
2. 軌道需採鋁合金為材質。 萬向滾輪之主輪需採金屬為材質, 且每一片板體需配置兩個萬向滾輪。
3. 板體內之千斤頂機構最大抗壓(荷重)需達5140kgf。
4. 板體兩側鋁收邊內之磁鐵條吸附力(荷重)需達1.735kgf(1735gf)。
5. 板體隔音係數需達到 Rw=46 dB(需採用雙板片接合測試)。
6. 板體厚度需達100mm。外板需採厚度 15㎜之MDF板。板體內部主結構需採鋼鐵為材質, 且需填充24K*50mm之玻璃棉(各部伸縮機構做動範圍內不需填充)。板體兩側護邊需採鋁合金為材質, 並採凹凸企口方式設計, 同時於內需設置有軟性磁鐵及膠條。板體四個角落需配置有反凹凸膠塊。板體內部需設置有千斤頂伸縮裝置, 需能以無段微調方式同步上下運作。其連動之水平伸縮機構上需配置有雙層膠條。板體不得於地面設置有軌道或插梢, 需為完全懸掛移動。
7. 板體所配置之操作搖桿需設計有長短柄功能, 可以採"省力"或"快速"兩種模式操作。
8. 主隔間位置上方之軌道至固定介面間; 需以輕隔間倒吊工法, 採厚度12㎜之石膏板以雙面單層封板, 內部並填充24K*50mm之玻璃棉。(此項屬於輕鋼架廠商施作範圍)
9. 板體表面面飾材貼附"玻音軟片",色樣另選。

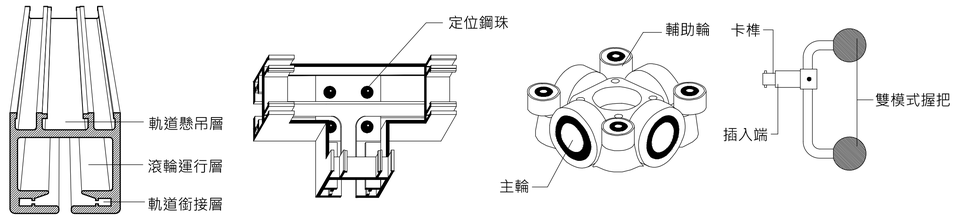

D1 軌道　D2 軌道接頭(三向)　D3 萬向滾輪　D4 操作搖桿

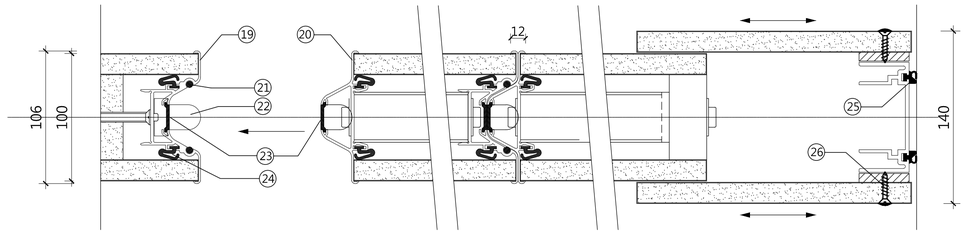

H1 固定端橫剖面　H2 板體相接橫剖面　H3 伸縮端橫剖面

① 膨脹螺絲 3/ 8"(選用)
② 華司墊圈
③ 螺帽
④ 全牙螺桿 3分
⑤ 吊軌組合螺絲
⑥ 吊軌鐵件180*60mm
⑦ 吊軌鐵件50*50mm
⑧ 鋁合金軌道98*80mm
⑨ 萬向滾輪
⑩ 軌道內接件
⑪ 水平伸縮座膠條
⑫ 懸吊桿
⑬ 水平伸縮座
⑭ 主架鐵方管50*40mm
⑮ 外板掛勾
⑯ 外板扣件
⑰ 外板MDF 15mm
⑱ 伸縮連桿
⑲ 鋁合金護邊(凹槽)
⑳ 鋁合金護邊(凸槽)
㉑ 板體密接膠條
㉒ 邊角反凹凸膠塊
㉓ 板體密接軟性磁鐵
㉔ 內部隔音膠條
㉕ 伸縮端密接膠條
㉖ 伸縮端結合螺絲
㉗ 螺絲飾蓋
㉘ 伸縮板插孔蓋
㉙ 吊軌鐵件120*50mm

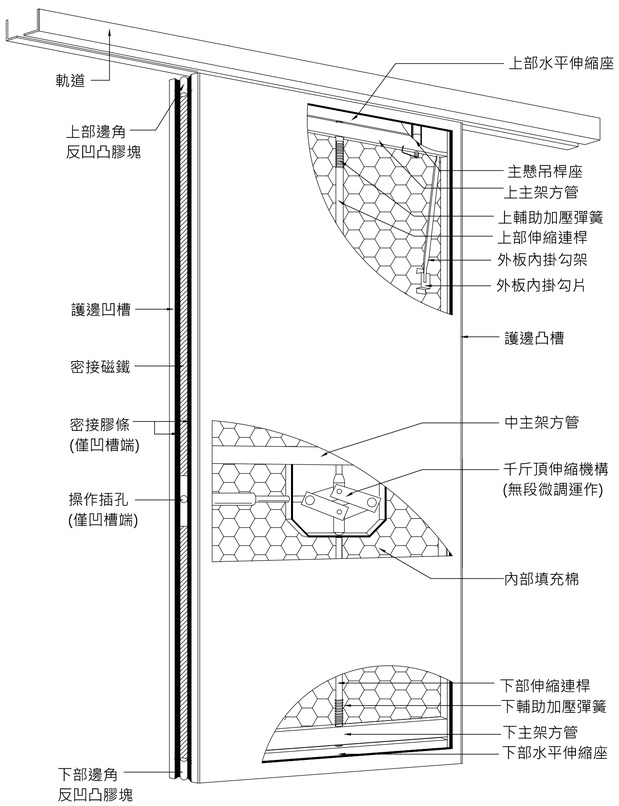

A1 標準板體透視

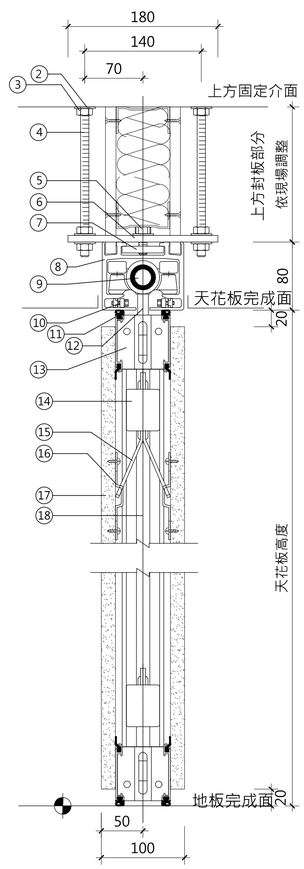

V1 系統縱剖面
(上方封板僅施作於主軌道)

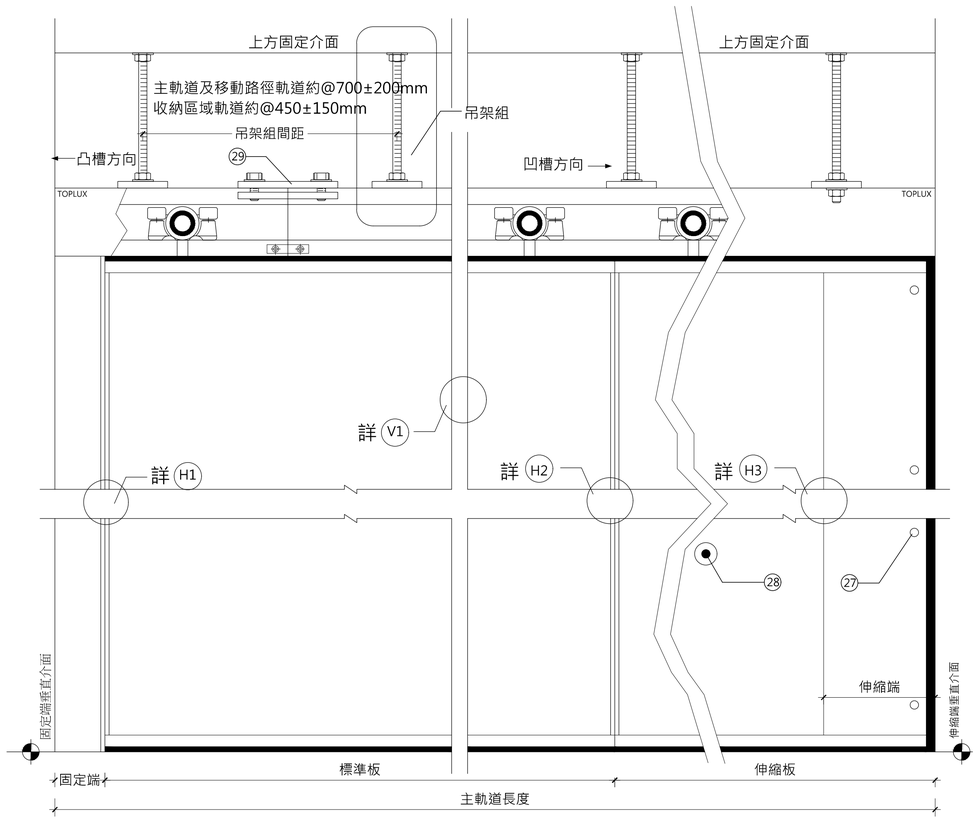

B1 系統立面