大將作
聯合建築師事務所
TCT ARCHITECTURAL RESOURCES
台中市館前路19號11樓
11F-No. 19 KUAN CHIEN ROAD, TAICHUNG
TEL:(04)23220083 FAX:(04)23223697

修 正	REVISIONS
112.05.12	C版_不含4F~7F裝修

工程名稱 PROJECT

國際獸醫防疫人才培訓中心
暨獸醫教學醫院大樓
新建工程

☐ 建照圖 ■ 施工圖
☐ 變更圖 ☐ 竣工圖

圖 名 DRAWING TITLE

輕隔間詳圖一

簽 章 SIGNATURE

比例 SCALE	日期 DATE	設計 DESIGN
1/100	112/5/12	林一川
繪圖 DRAWN	校核 CHK.	核准 APPR.
CHC		
圖號 DRAWING NO.		版次 REV
A8-4-10		C版

A8-4-10
DRAWING NO.

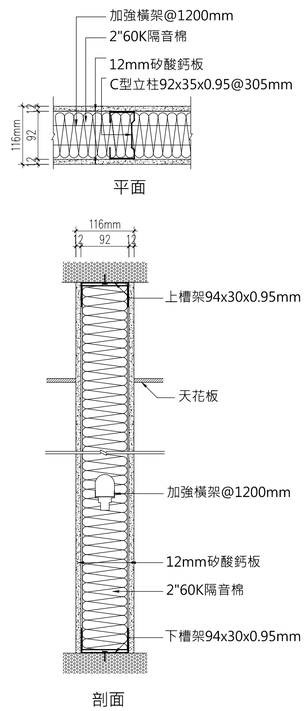

註:E1健康綠建材 註:高度≦5.0M
註:1小時防火時效 RW≧52dB

① TYPE-A 12mm單層雙面矽酸鈣板隔間牆(牆厚=116mm)

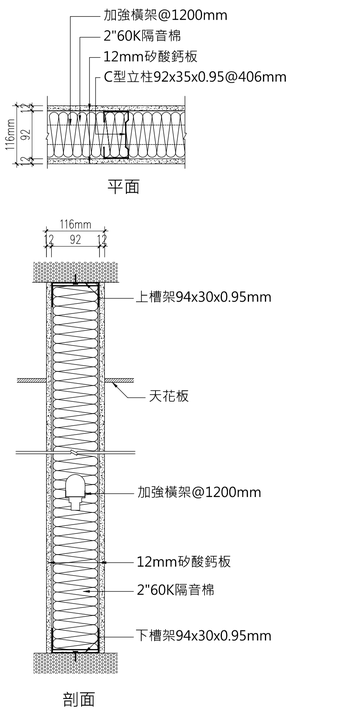

註:E1健康綠建材 註:高度≦4.0M
註:1小時防火時效 RW≧52dB

② TYPE-A' 12mm單層雙面矽酸鈣板隔間牆(牆厚=116mm)

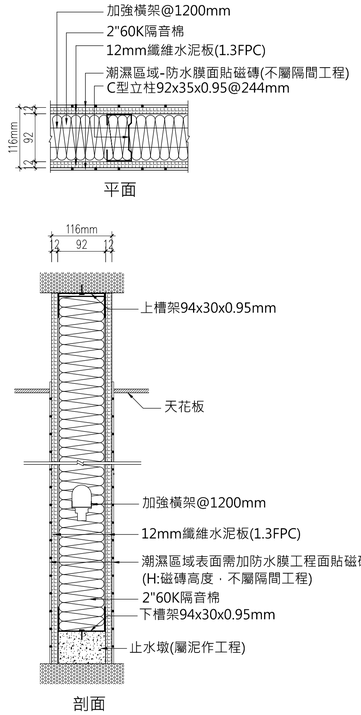

註:E1健康綠建材 註:高度≦5.0M
註:1小時防火時效 RW≧52dB

③ TYPE-B 12mm單層雙面纖維水泥板隔間牆(雙面防水膜)(牆厚=116mm)

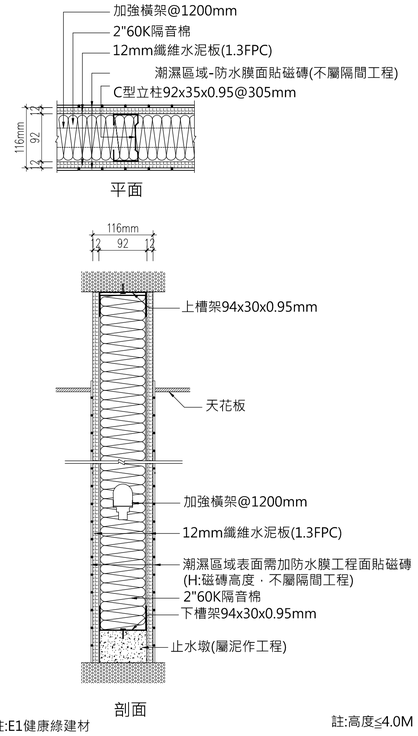

註:E1健康綠建材 註:高度≦4.0M
註:1小時防火時效 RW≧52dB

④ TYPE-B' 12mm單層雙面纖維水泥板隔間牆(雙面防水膜)(牆厚=116mm)

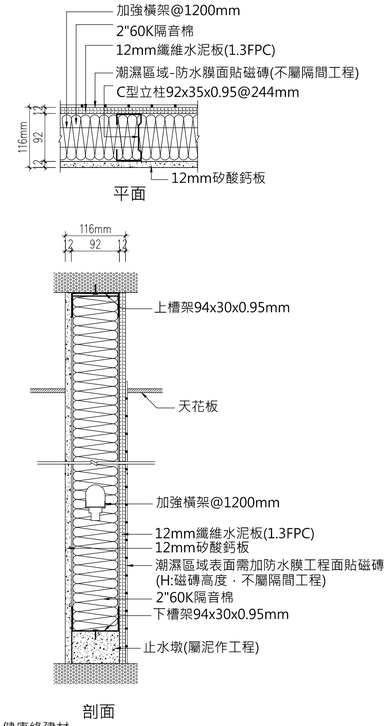

註:E1健康綠建材 註:高度≦5.0M
註:1小時防火時效

⑤ TYPE-C 12mm單層雙面纖維水泥板及矽酸鈣板隔間牆(單面防水膜) (牆厚=116mm)

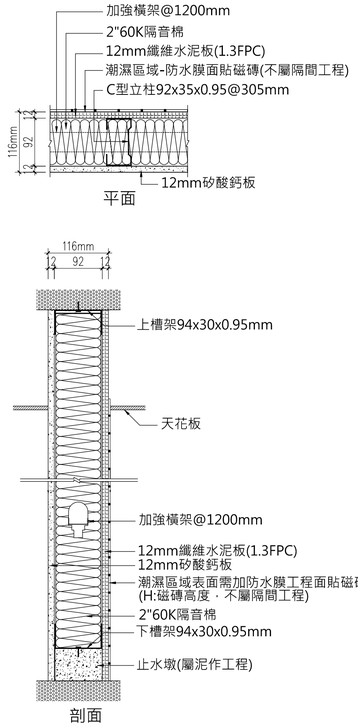

註:E1健康綠建材 註:高度≦4.0M
註:1小時防火時效

⑥ TYPE-C' 12mm單層雙面纖維水泥板及矽酸鈣板隔間牆(單面防水膜) (牆厚=116mm)

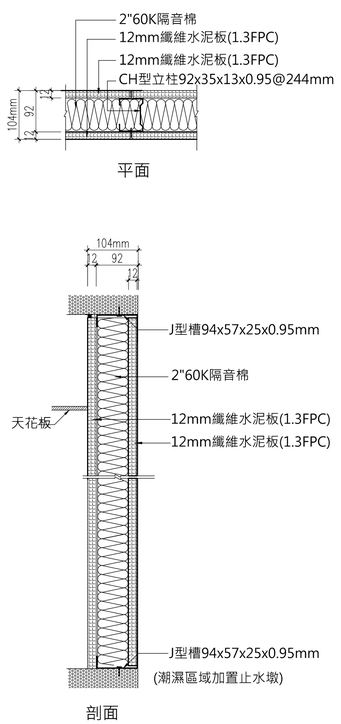

註:E1健康綠建材 註:高度≦5.0M
註:1小時防火時效 RW≧55dB

⑦ TYPE-D 12mm單層雙面纖維水泥板管道隔間牆(牆厚=104mm)

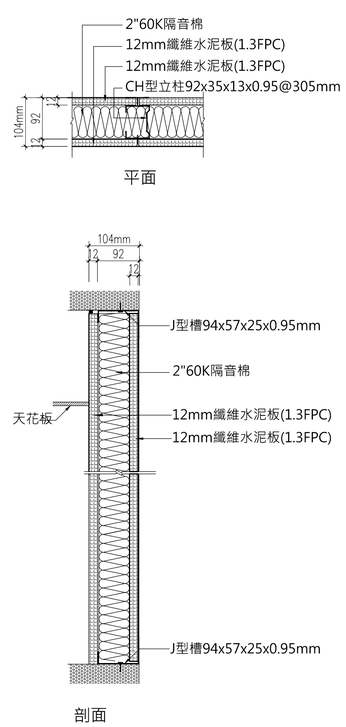

註:E1健康綠建材 註:高度≦4.0M
註:1小時防火時效 RW≧55dB

⑧ TYPE-D' 12mm單層雙面纖維水泥板管道隔間牆(牆厚=104mm)

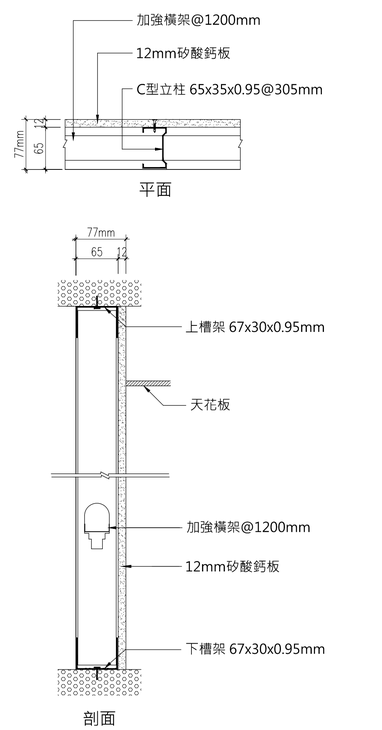

註:E1健康綠建材 註:高度≦5.0M
註:1小時防火時效

⑨ TYPE-E 12mm單層單面矽酸鈣板隔間牆(牆厚=77mm)

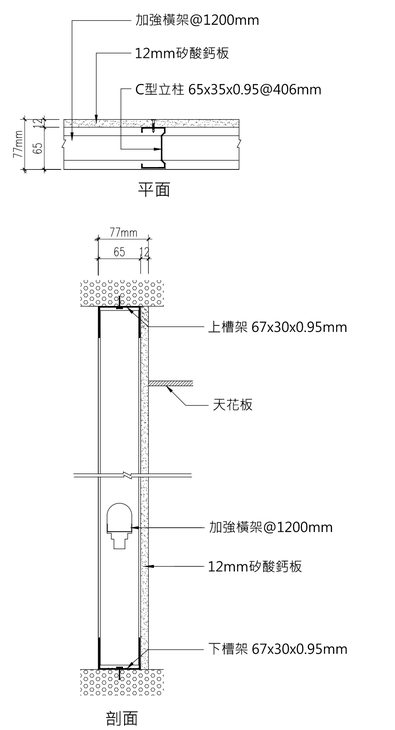

註:E1健康綠建材 註:高度≦4.0M
註:1小時防火時效

⑩ TYPE-E' 12mm單層單面矽酸鈣板隔間牆(牆厚=77mm)

T:\建築設計部\圖說及文件\A577中興大學獸醫教學醫院大樓\06－施工圖\112.05.12_施工圖說_第一次發包版（不含4F~7F裝修）\D01－建築圖說\外參\圖框_A577中興大學獸醫教學醫院大樓 .DWG