大將作
聯合建築師事務所
TCT ARCHITECTURAL RESOURCES

台中市館前路19號11樓
11F-No. 19 KUAN CHIEN ROAD, TAICHUNG
TEL:(04)23220083 FAX:(04)23223697

修 正	REVISIONS
112.05.12	C版_不含4F~7F裝修

工程名稱 | PROJECT

國際獸醫防疫人才培訓中心
暨獸醫教學醫院大樓
新建工程

□ 建照圖 ■ 施工圖
□ 變更圖 □ 竣工圖

圖 名 | DRAWING TITLE

防火門窗詳圖一

簽 章 | SIGNATURE

比例 SCALE	日期 DATE	設計 DESIGN
1/100	112/5/12	林一川
繪圖 DRAWN	校核 CHK.	核准 APPR.
CHC		
圖號 DRAWING NO.		版次 REV
A6-15		C版

DRAWING NO. A6-15

60AS單扇1.2mm鍍鋅烤漆防火遮煙門

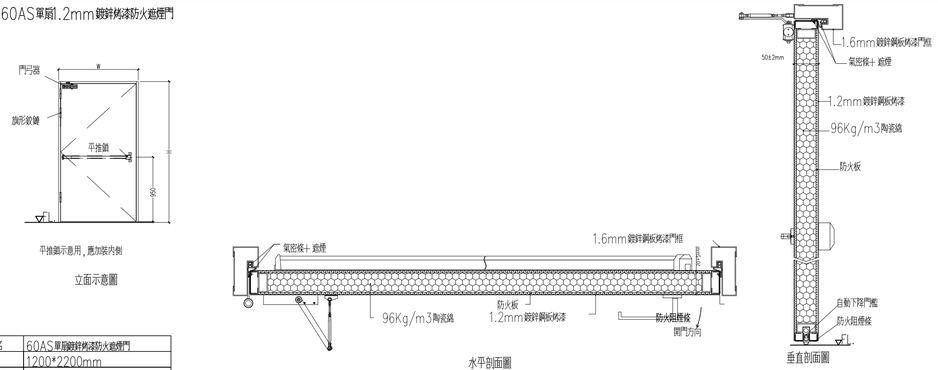

品名	60AS單扇鍍鋅烤漆防火遮煙門
S1	1200*2200mm
S13	1200*2200mm

60AS雙扇1.2mm鍍鋅烤漆防火遮煙門

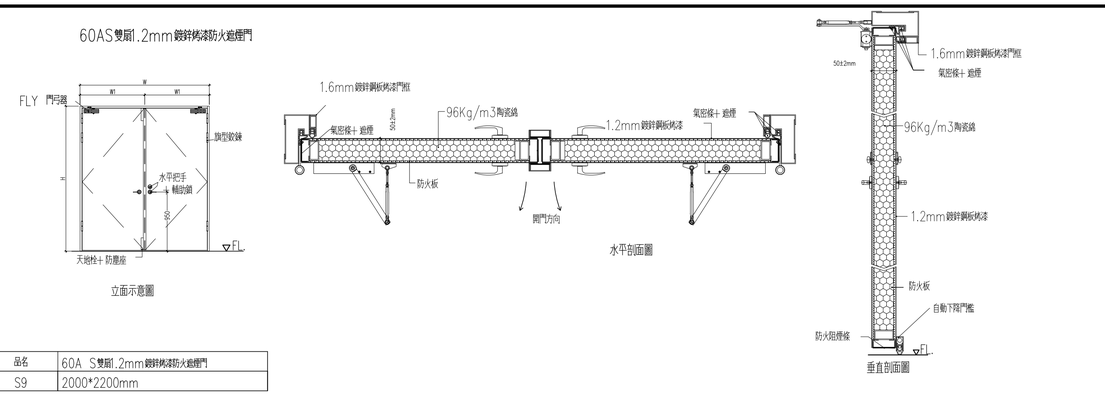

品名	60A S雙扇1.2mm鍍鋅烤漆防火遮煙門
S9	2000*2200mm

60AS單扇1.2mm鍍鋅烤漆防火遮煙門

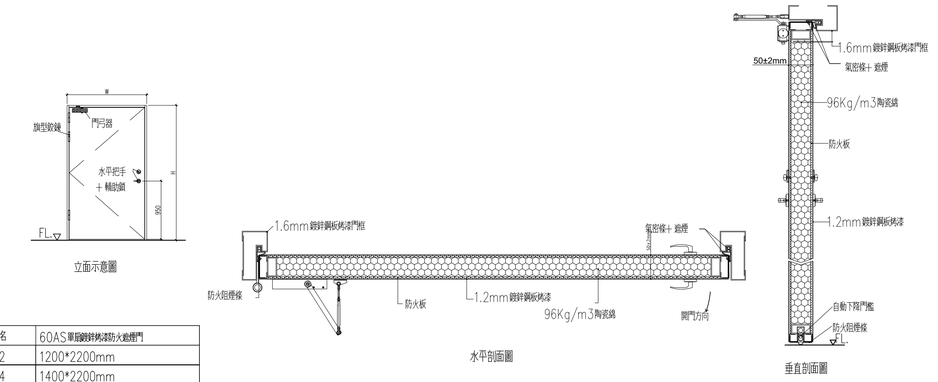

品名	60AS單扇鍍鋅烤漆防火遮煙門
S2	1200*2200mm
S4	1400*2200mm
S5	1200*2200mm
S8	1200*2200mm

60AS雙扇1.2mm鍍鋅烤漆防火遮煙門

品名	60A S雙扇1.2mm鍍鋅烤漆防火遮煙門	備註
S14	1500*2200mm	90°-90° (旗型鉸鏈 FLY663*6)
S15	1800*2400mm	90°-90°
S17	3000*2400mm	90°-90°
S18	2400*2400mm	90°-90°
S19	2200*2400mm	90°-180°
S20	1800*2400mm	180°-180°
S21	3000*2400mm	180°-180°

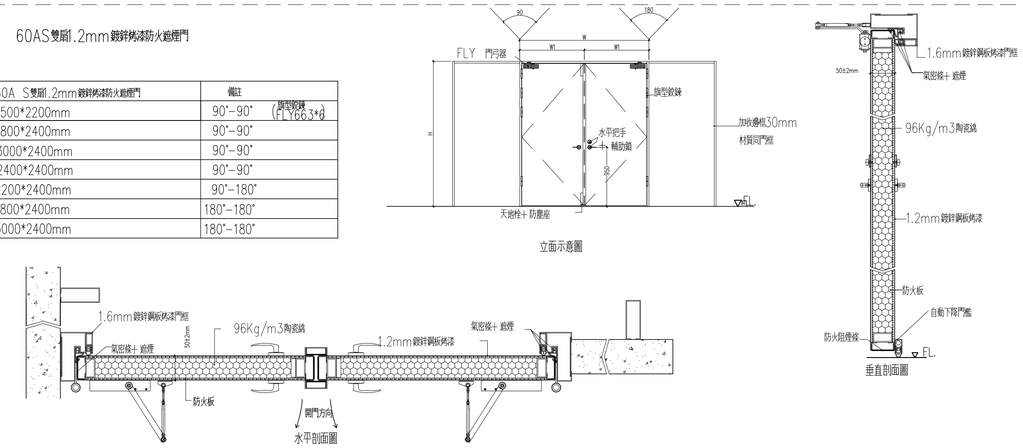

60AS單扇1.2mm鍍鋅烤漆防火遮煙門

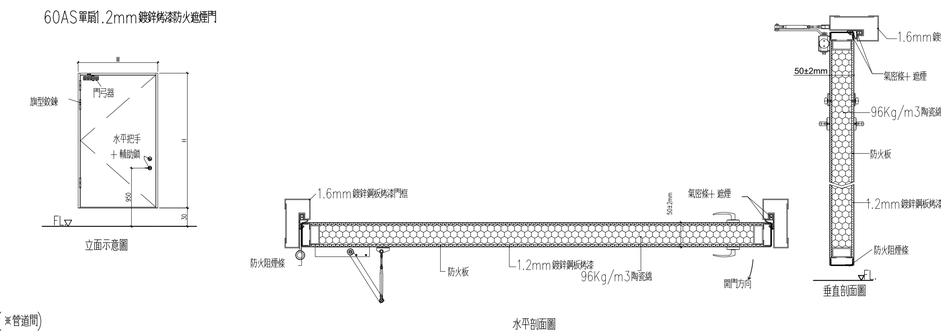

(※管道間)

品名	60AS單扇1.2mm鍍鋅烤漆防火遮煙門
S27	800*1900mm
S28	600*1900mm

工程規範

一，性能 必須符合CNS11227所規定之防火門測試標準防火時效及阻熱性均達60分鐘，且符合CNS15038所規定之遮煙測試標準，並提供經濟部標準檢驗局商品驗證登錄證書及遮煙報告。

二，材料或說

1，門框：(1)採用1.6mm鍍鋅烤漆門框。

2，門扇：(1)門面四週鑲合鋁製防火阻煙條。
(2)層間材料採防火板。
(3)填充材料採96kg/m3 防火陶瓷纖維棉填塞。
(4)門扇厚度為50mm±2mm。
(5)表面貼1.2mm鍍鋅烤漆鋼板。

3，五金：(1)五金配件，門鎖，鉸鏈須採用CNS11227防火門測試通過之五金。

三，1.本工程採鋼製防火門(60A)，於完工時，需出具防火門出廠證明，商品驗證登錄證書，同型式判定報告書；內政部新技術，新工法，新設備及材料認可通知書。
2.施工廠商需為商品驗證登錄廠商。

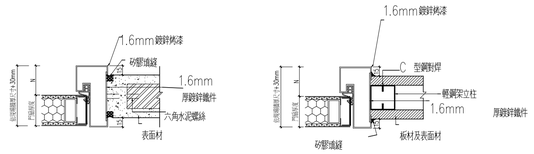

門框與磚牆·R.C牆接合詳圖

門框與輕隔間接合詳圖

60AS雙扇1.2mm鍍鋅烤漆防火遮煙門

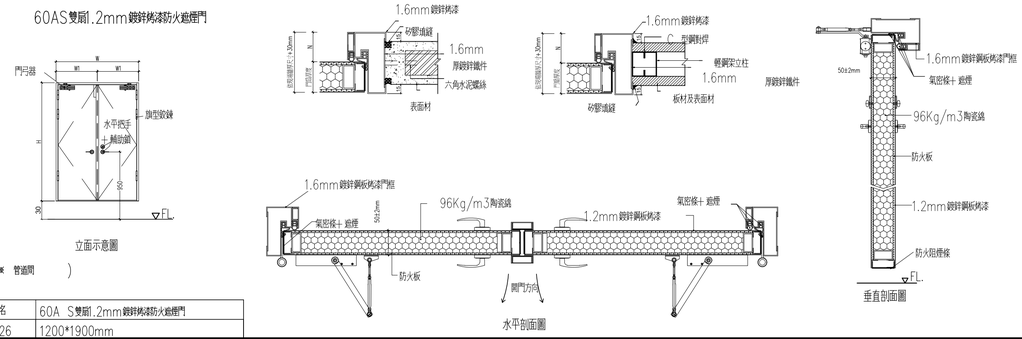

(※ 管道間)

品名	60A S雙扇1.2mm鍍鋅烤漆防火遮煙門
S26	1200*1900mm

60AS雙扇木質防火遮煙門

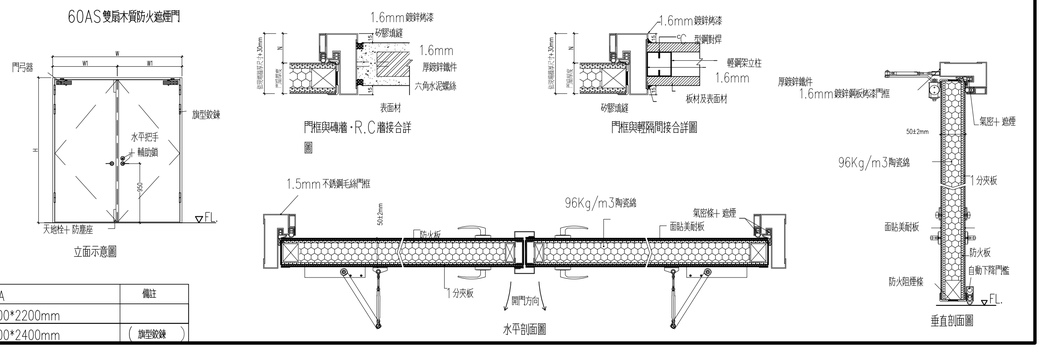

品名	60A	備註
S22	1400*2200mm	
S23	1500*2400mm	(旗型鉸鏈)