大將作
聯合建築師事務所
TCT ARCHITECTURAL RESOURCES
台中市館前路19號11樓
11F-No. 19 KUAN CHIEN ROAD, TAICHUNG
TEL:(04)23220083 FAX:(04)23223697

修 正 | REVISIONS

112.05.12 C版_不含4F~7F裝修

工程名稱 | PROJECT

國際獸醫防疫人才培訓中心
暨獸醫教學醫院大樓
新建工程

□ 建照圖 ■ 施工圖
□ 變更圖 □ 竣工圖

圖 名 | DRAWING TITLE

鋁門窗詳圖六

簽 章 | SIGNATURE

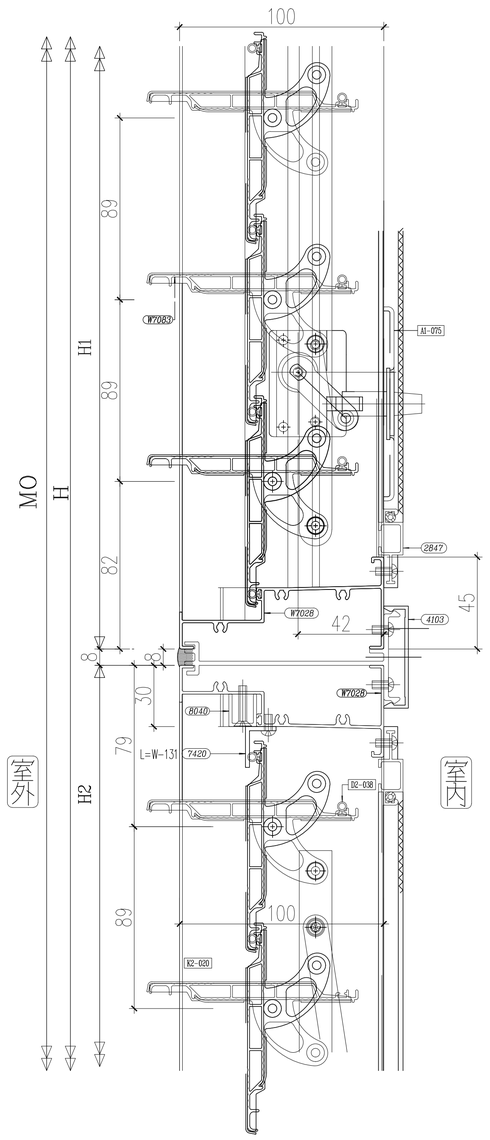

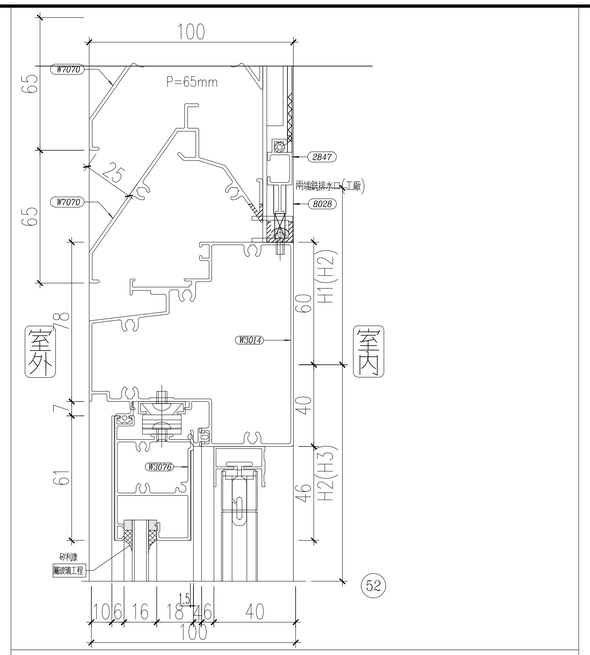

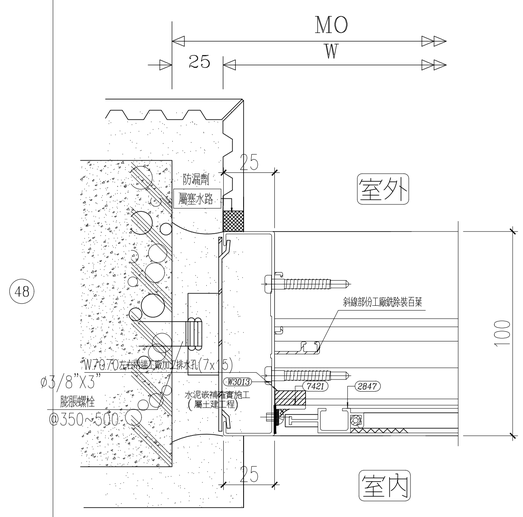

53

比 例 SCALE	日 期 DATE	設 計 DESIGN
1/100	112/5/12	林一川
繪 圖 DRAWN	校 核 CHK.	核 准 APPR.
CHC		

圖 號 DRAWING NO. A6-14a

版 次 REV C版

DRAWING NO. A6-14a

T:\建築設計部\圖說及文件\A577中興大學獸醫教學醫院大樓\06－施工圖\112.05.12_施工圖說_第一次發包版（不含4F~7F裝修）\D01－建築圖說\外參\圖框_A577中興大學獸醫教學醫院大樓 .DWG