大將作
聯合建築師事務所
TCT ARCHITECTURAL RESOURCES
台中市館前路19號11樓
11F-No. 19 KUAN CHIEN ROAD, TAICHUNG
TEL:(04)23220083 FAX:(04)23223697

修正 REVISIONS
112.05.12 C版_不含4F~7F裝修

工程名稱 PROJECT
國際獸醫防疫人才培訓中心
暨獸醫教學醫院大樓
新建工程

□ 建照圖 ■ 施工圖
□ 變更圖 □ 竣工圖

圖名 DRAWING TITLE
NO.4電梯剖面圖

簽章 SIGNATURE

比例 SCALE 1/50
日期 DATE 112/5/12
設計 DESIGN 林一川
繪圖 DRAWN
校核 CHK.
核准 APPR.
CHC
圖號 DRAWING NO. A5-4a
版次 REV C版

配置索引圖

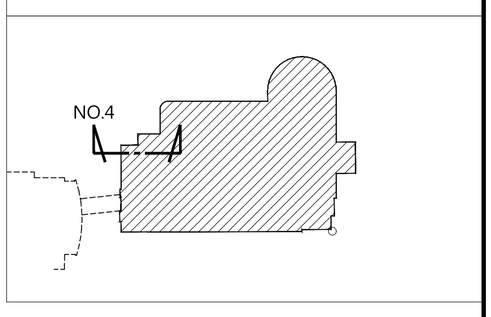

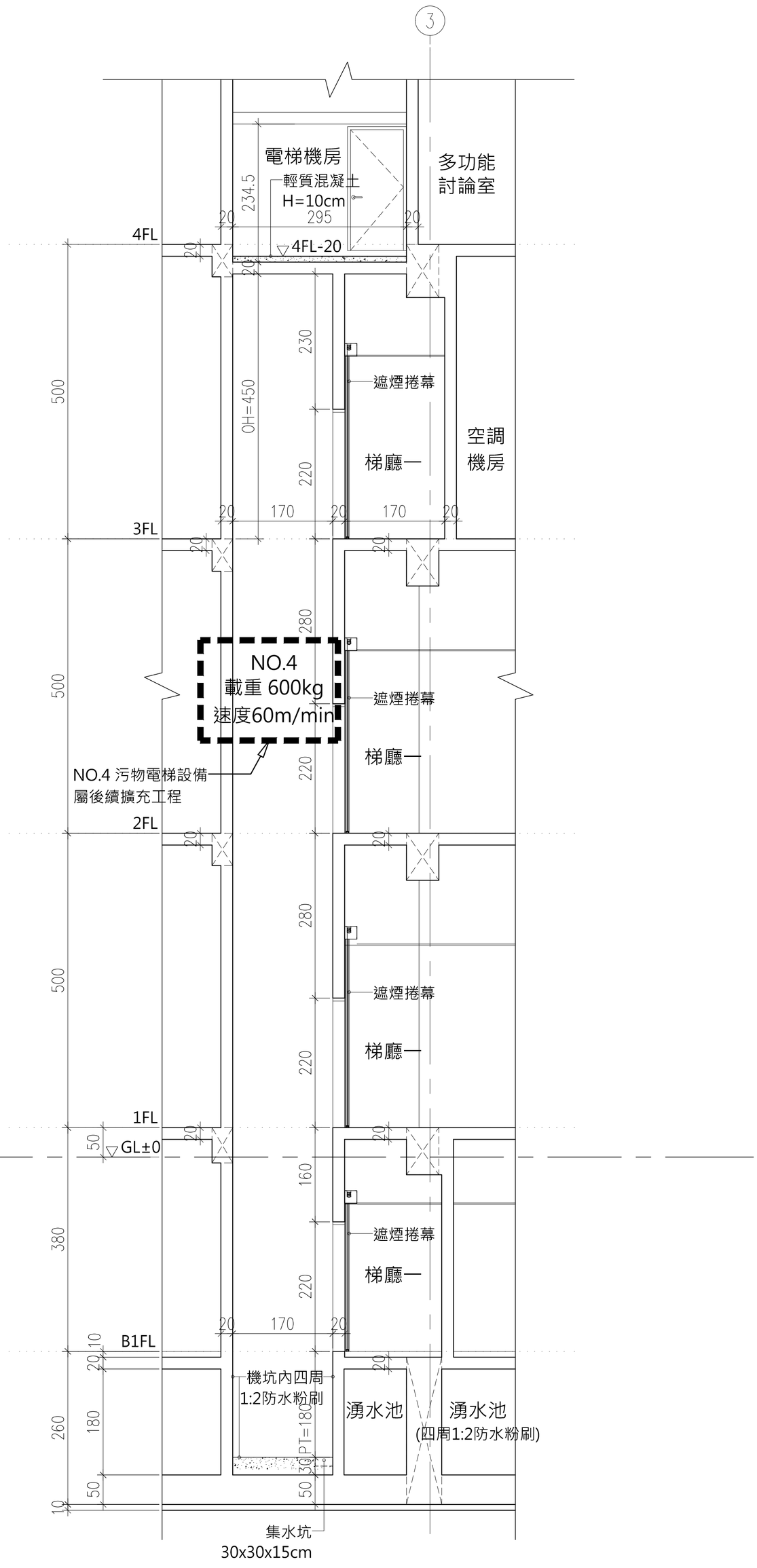

1 NO.4 電梯剖面圖 A1 S:1/50 A3 S:1/100

DRAWING NO A5-4a

T:\建築設計部\圖說及文件\A577中興大學獸醫教學醫院大樓\06-施工圖\112.05.12_施工圖說_第一次發包版(不含4F~7F裝修)\D01-建築圖說\外參\圖框_A577中興大學獸醫教學醫院大樓.DWG