備 註：

1.現場安全圍籬組立之範圍,以建築線外距離d之位置為範圍,請營造廠商視當地主管機關規定圍設.
2.安全圍籬可依法令規定現況施工及安全做調整.
3.抗風壓需達110kg/m²以上,安全圍籬須符合安全抗風壓之需求受損後應立急修護含於本工程內.
4.須有定時噴灌設備及常綠維護.
5.大行道路設夜間照明，出入口可依施工需求調整.
6.圍籬正面刷漆及文字彩繪圖案須配合業主需求方得施工.
7.圍籬大門淨寬需六公尺以上，開啟型式可依法令規定現況施工及安全做調整.
8.依行政院勞工委員會規定,防墜設施建議圖說.詳A0-6~A0-8.
9.依工程會規定,施工告示牌.詳A0-5.
10.本安全圍籬工程於完工後,圍牆大門需恢復原狀.

圖例	項　目	數 量 計 算
■■■■	甲種圍籬範圍	12.14+7.3+34.57+14.07+14.98+2.36+18.28 +38.08+29.35+5.32= 176.45m
◄-◄-◄	綠籬範圍	25.59+4.5= 30.09m
←→	施工入口大門（8M六扇推開門）	2 樘

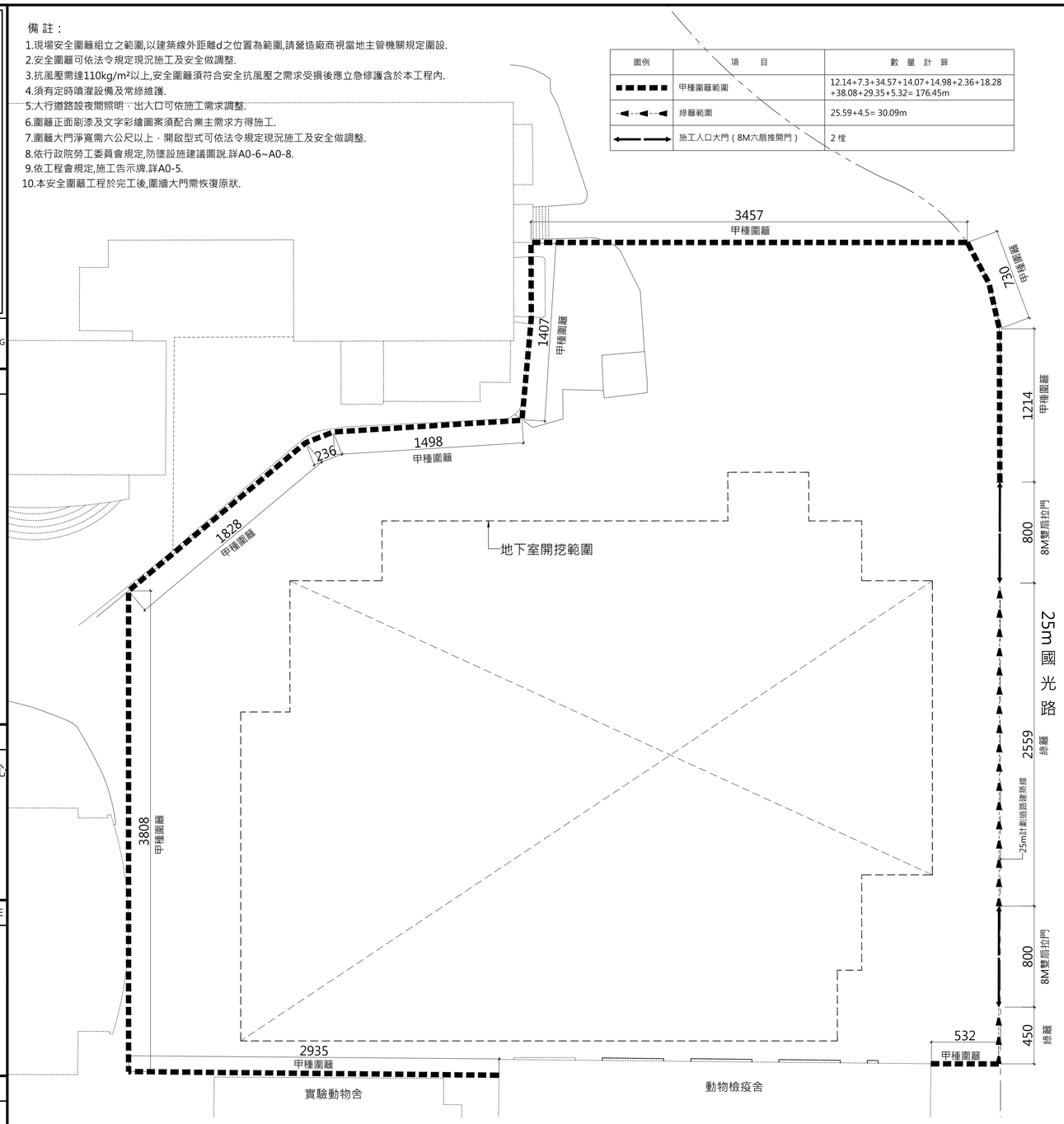

1 施工安全圍籬設置平面圖 A1=S:1/150 ,A3=S:1/300

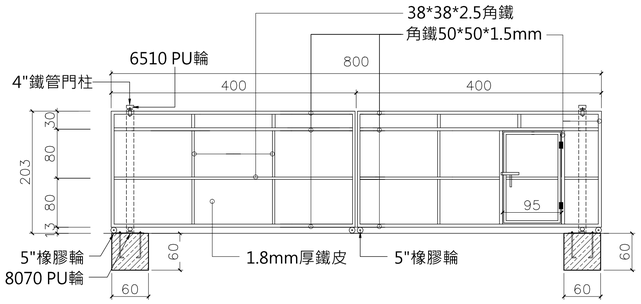

3 8M雙扇拉門立面圖 (寬8m×高2.03m)

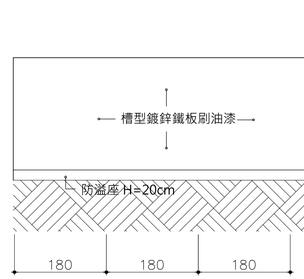

4 甲種圍籬正視圖

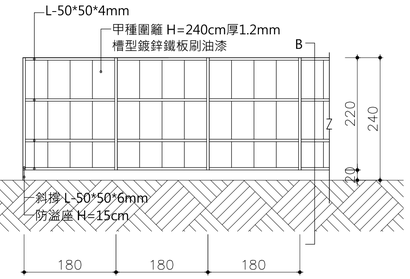

5 甲種圍籬背視圖

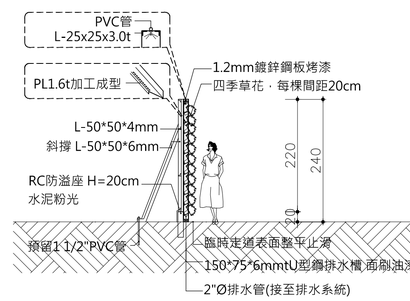

6 A剖面圖

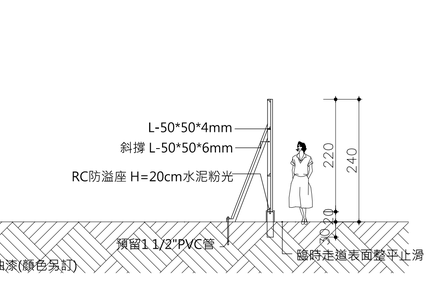

7 B剖面圖

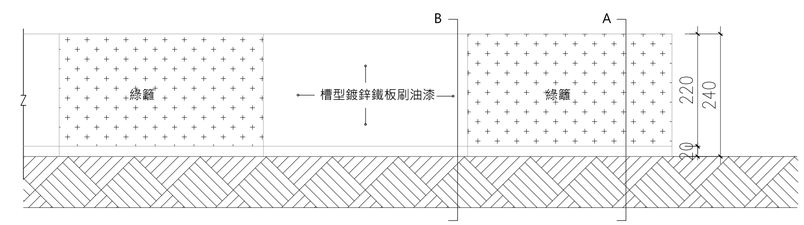

8 立面圖(局部)

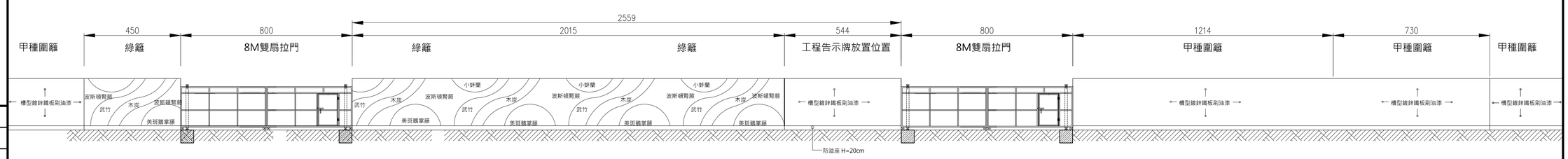

2 施工安全圍籬設置立面圖 A1=S:1/100 ,A3=S:1/200

大將作
聯合建築師事務所
TCT ARCHITECTURAL RESOURCES
台中市館前路19號11樓
11F-No. 19 KUAN CHIEN ROAD, TAICHUNG
TEL:(04)23220083 FAX:(04)23223697

修　正 REVISIONS

112.05.12 C版_不含4F~7F裝修

工程名稱 PROJECT

國際獸醫防疫人才培訓中心
暨獸醫教學醫院大樓
新建工程

□ 建照圖 ■ 施工圖
□ 變更圖 □ 竣工圖

圖　名 DRAWING TITLE

施工安全圍籬設置詳圖

簽　章 SIGNATURE

比 例 SCALE	日 期 DATE	設 計 DESIGN
1/100	112/5/12	林一川
繪 圖 DRAWN	校 核 CHK.	核 准 APPR.
CHC		

圖 號 DRAWING NO. A0-3

版 次 REV C版

DRAWING NO. A0-3

T:\建築設計部\圖說及文件\A577中興大學獸醫教學醫院大樓\06－施工圖\112.05.12_施工圖說_第一次發包版（不含4F~7F裝修）\D01－建築圖說\外參\圖框_A577中興大學獸醫教學醫院大樓 .DWG