大將作
聯合建築師事務所
TCT ARCHITECTURAL RESOURCES

台中市館前路19號11樓
11F-No. 19 KUAN CHIEN ROAD, TAICHUNG
TEL:(04)23220083 FAX:(04)23223697

修　正 | REVISIONS

112.05.12 C版_不含4F~7F裝修

工程名稱 | PROJECT

國際獸醫防疫人才培訓中心
暨獸醫教學醫院大樓
新建工程

□ 建照圖 ■ 施工圖
□ 變更圖 □ 竣工圖

圖　名 | DRAWING TITLE

施工大樣圖(十)

簽　章 | SIGNATURE

比例 SCALE	日期 DATE	設計 DESIGN
1/100	112/5/12	林一川
繪圖 DRAWN	校核 CHK.	核准 APPR.
CHC		

圖號 DRAWING NO.	版次 REV
A7-15	C版

FRP組合式水箱材質規範

1.板 片：材質為FRP(GRP)，須採用高溫高壓S.M.C.成型。
2.補強鐵架：
(1)水箱外部補強材，採用SS400熱浸鍍鋅防銹處理。
(2)水箱內部補強材，液相部採SUS304；氣相部採S400+NYLON 11 COATED (尼龍披覆)，避免氣氣侵蝕造成生鏽進而影響水箱結構及水質，1M至3.5M以下水箱內部浸水部分不得有橫向補強拉桿，以免日後造成水箱清潔人員危險。
3.隔間牆：採用高溫高壓S.M.C.成形之GRP(FRP)板，其必要使用之補強材需採用 SUS 304 + NYLON 11 COATED。
4.頂　板：水箱頂板需有1/100斜坡，以防止頂板積水確保人員安全。
5.止洩墊材：採用EPDM材質。
6.組合螺絲：水箱外部採熱浸鍍鋅螺絲，水箱內液相部採SUS304螺絲；氣相部採熱浸鍍鋅+樹脂披覆螺絲，避免氣氣侵蝕造成生鏽。
7.基座骨架：為熱浸鍍鋅防銹處理。
8.爬 梯：內爬梯採PVC；外爬梯採熱浸鍍鋅，1MH水箱無內外爬梯。
9.出入水法蘭：由水箱製造商提供水箱專用法蘭，水箱各出入口配管水電廠商須加裝防震軟管。
10.天井支柱：使用材質採用SUS 304 + NYLON11 COATED，需與頂板及底板固定銜接。
11.品質認證：送審時須提供組合式水箱原廠水箱本體耐震計算書、架台強度計算書、日本水道 法及食品衛生法合格檢測報告，另耐震應附日本公共建築協會認證書。FRP(GRP)組合式水箱為確保品質，水箱板片與零配件需同一原廠提供，並提供原廠產地證明及進口報單等資料方可進場。
12.耐震：水平震度KH = 2/3；垂直震度KV = 1/3。

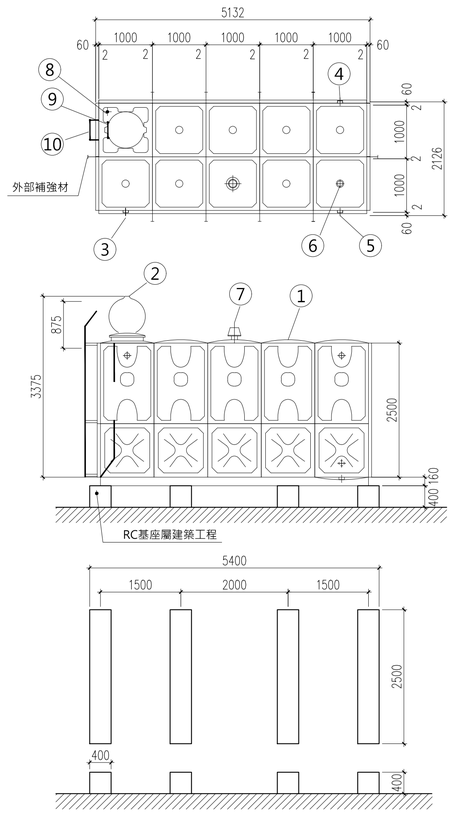

水箱代號	RF水箱
水箱尺寸	2M*5M*2.5MH
水箱容量	25 噸

附註:
1. 配管位置可變動
2. 附件可依需要選擇

件號	名稱	材質	數量	備註
1	儲水槽	SMC	1	
2	人孔	SMC	1	
3	入水口	NYLON	1	
4	出水口	NYLON	1	
5	溢水口	PVC	1	
6	排水口	PVC	1	
7	通氣管	ABS	1	
8	電極座	ABS	1	
9	內梯	PVC	1	
10	外梯	SS	1	

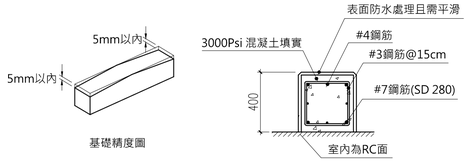

注意:
1.請用水平儀測試基礎水平度
2水泥墩基礎傾斜偏差率必須在5mm以內
3.水泥墩基座用(清水模板)製作,灌漿後一小時將上面抹平,以確保平整及水平要求
4.水箱基礎若因任何理由需變更設計, 請事先通知,並經確認後,再行施工

1 FRP組合式水箱詳圖

課桌 (多人一組寬度=每人600mm x 人數) 材質規格說明:

1	桌 板	採塑合板芯材，表面貼美耐皿板，走道旁桌板要倒角，厚25mm*深400mm*寬(600mm*人數)	25mm*400mm*寬(600mm*人數)
2	前擋板	採厚18mm塑合板面貼美耐皿板 厚18mm*高290mm	高290*厚18mm
3	收邊條	採ABS封邊高壓成型品	
4	抽 屜	採厚1.0mm鋼板沖壓，中間沖凹肋補強結構。	上寬500/斗寬450*260*高85mm
5	桌直腳	採40*80*1.6*720mm橢圓鋼管可以穿電源線	40*80*1.6*長720mm
6	桌腳上端支撐鐵	採厚3.0mm鋼板折成雙面三角形支撐鐵片，夾住40*80mm橢圓鋼管焊接成型，支撐桌板之正壓力比單一片式鐵片支撐鐵片強固。	外型尺寸: 長278*寬46*高54*3.0mm
7	桌腳地面支撐鐵	採厚3.0mm鋼板折成雙面三角形支撐鐵片，夾住40*80mm橢圓鋼管焊接成型，支撐桌板之正壓力比單一片式鐵片支撐鐵片強固，設計有4個固定地面孔。當地面結構足夠強固時，可選擇其中2孔固定，倘若地面結構較弱時，可採增加固定螺絲數量方式固定桌架	外型尺寸: 長278*寬46*高54*3.0mm
8	桌腳 塑膠封蓋	採A.B.S.塑膠射出，前後封蓋扣合一體成型，可將固定地面之鐵架及膨脹螺絲完整隱藏掩蓋。	外型尺寸: 長326*寬60*高60mm

尺寸公差:±3%

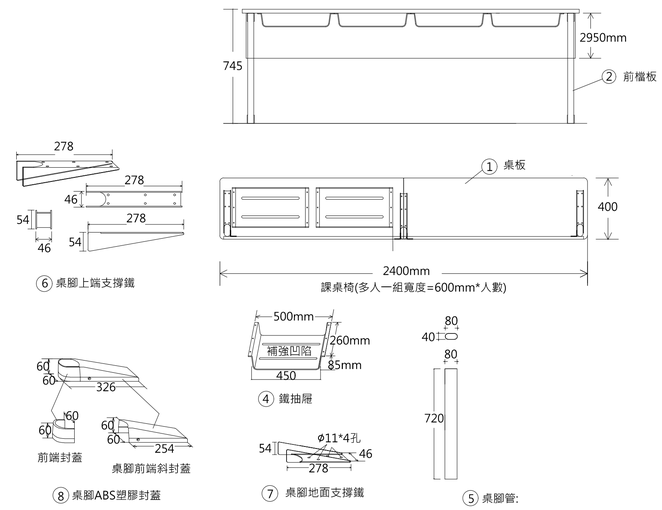

椅子 (多人一組寬度=每人600mm x 人數) 材質規格說明:

1	靠背墊	椅背採耐衝擊聚丙烯複合材料 (P.P.)，耐刮耐磨,抗污損，容易擦拭清潔污漬，背墊預留三條以上之造型透氣線槽孔， 外型尺寸:寬460*高362*深92mm
2	背墊曲度	背墊設有水平及垂直方向之人體工學曲度，不論坐者以端正的座姿或休閒後仰一點的座姿，都能擁有符合人體工學最舒服的支撐，久座腰部背部不會疲勞復痛背墊垂直方向人體功學曲度R=494mm，背墊水平方向人體功學曲度R=650mm
3	座　墊	採厚12mm曲木多層板，上覆泡綿軟墊，外表採黑色布料包覆，座內板外型尺寸:厚12*寬375*深375mm
4	背彎管	採直徑φ22.2*厚1.6mm圓形鋼管，上端採縮管成實心圓鐵內崁在背墊凹槽中，確保堅固又美觀.
5	橫向鋼管	採40*80*1.8mm方形鋼管，在此橫管上沖孔，將背部彎管貫穿在此橫向鋼管2邊。再焊接背彎管，形成焊牢雙支點的背架結構,確保背墊之結構強度。
6	腳管	採40*80*1.8mm方形鋼管，上端沖缺口夾進橫管後焊接，堅固耐用。

尺寸公差:±3%

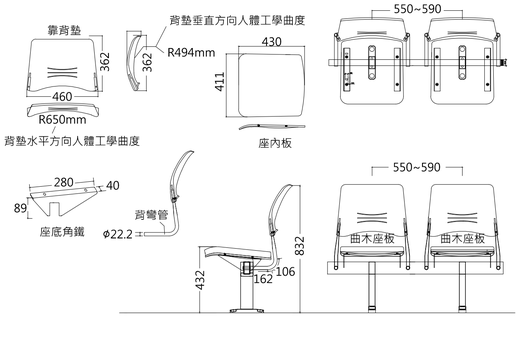

2 大會議室桌椅 (屬後續擴充工程)

A3大桌板 (桌板面積:420*290mm) 材質規格說明:

1	靠背全包布	靠背後面採全包布方式包覆整個背墊	
2	靠背內板	採厚12mm曲木夾板，以高週波模具依背部人體工學設計 壓合成型，使座者能放鬆舒適	630*440*厚12mm
3	靠背泡棉	採PU發泡聚氨酯成型泡綿，一體成型，泡棉曲度依背部人體工學設計，襯托住人體背部及腰部，使座者能放鬆舒適	630*460*(120~160)mm
4	靠背條紋	採布料貼5mm泡綿後以高週波機器熱壓造型條紋，永不脫落不可用縫線製作條紋，避免縫線脫線後，造型條紋消失問題.	
5	座墊內板	採厚12*400*423mm硬木夾板	400*423*12mm
6	座墊 內部角鐵	採厚3.0*長350*(22+37+47)mmU型鋼板內置於坐泡棉及座板之中，左右兩邊對稱之角鐵，長度須達350mm以上，確實使U型鐵件的結構力量能完全支撐到坐者的重量.	厚3.0*長350mm *(22+37+47) mm
7	座墊軸心	採直徑最大處16mm實心圓鐵，作為支撐坐者重量的重要組件， 不可改用中空的圓管代替本項實心軸心.	直徑16mm圓鐵
8	座緩回收 裝置	坐墊內部兩邊軸心都必須裝設油壓緩衝功能，使坐墊回收過程控制在1秒至7秒/cycle，確保觀眾站立起來時，坐墊不會急速回收的不舒適感， 也不會產生任何噪音	1秒至7秒/cycle
9	坐墊泡棉	採PU發泡聚氨酯成型泡綿，一體成型，泡棉平均厚度 130mm以上，舒適耐用	420*450*130mm
10	鋁合金 扶手支架	鋁合金壓鑄一體成型	48*393*335mm
11	扶手	鋁合金壓鑄一體成型	250*48*24mm
12	寫字板活葉	鋁合金壓鑄一體成型	159*246*45mm
13	寫字板	A.B.S.塑膠射出一體成加大型桌板，採實心厚度為11mm以上	420*290*11mm
14	雙軸轉座	採不鏽鋼壓鑄一體成型，不可採用鋁合金材料代替，提升承受力	50*50*58mm
15	座椅橫管	採40*80*2.0mm方形鋼管	40*80*2.0mm
16	座軸固定鐵	採5.0mm鋼板沖壓一體成型，讓座墊耐衝擊強度更加強固	80*25*25*5.0mm
17	腳管	採60*60*1.8mm鋼管	60*60*2.0mm
18	固定腳板	採300*70*25*2.5mm有蓋固定腳板，能將膨脹螺絲隱藏在腳板內部	300*70*25*2.5mm
19	走道裝飾 木框	採密集板裝釘成木盒，組裝在鋁合金扶手下面，外覆與座背墊相同之布色，外側不可裸露螺絲。此裝飾木盒組裝在每一列座椅之最左端及最右端，可遮擋住橫向鋼管，保持美觀。	

檢測報告:　　單位：mm，公差±5%
1. 寫字板靜態荷重試驗:
寫字板中心靜荷重須達200Kg以上，以一200kg荷重(直徑300mm)，放置於寫字板上距轉軸中心140mm，寫字板內側70mm處，驗完成後，寫字板無損壞或斷裂，翻轉功能仍正常，需檢附測試報告.
2. 寫字板耐衝擊試驗:
寫字板展開成使用狀態，以一350磅(=158.9kg)荷重(直徑300mm)，置於寫字板上方50mm處，衝擊位置距轉軸中心140mm及寫字板內側70mm處，自由落下衝擊寫字板，試驗完成後，寫字板無損壞或斷裂，翻轉功能仍正常，需檢附測試報告.

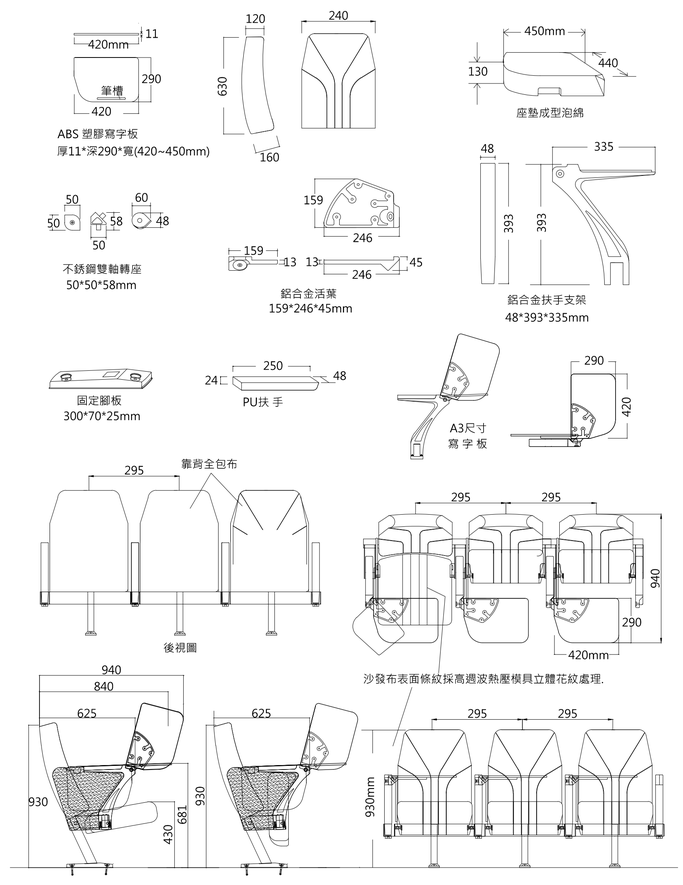

A7-15
DRAWING NO.