大將作
聯合建築師事務所
TCT ARCHITECTURAL RESOURCES
台中市館前路19號11樓
11F-No. 19 KUAN CHIEN ROAD, TAICHUNG
TEL:(04)23220083 FAX:(04)23223697

修 正	REVISIONS
112.05.12	C版_不含4F~7F裝修

工程名稱 PROJECT

國際獸醫防疫人才培訓中心
暨獸醫教學醫院大樓
新建工程

□ 建照圖 ■ 施工圖
□ 變更圖 □ 竣工圖

圖 名 DRAWING TITLE

施工大樣圖二

簽 章 SIGNATURE

比例 SCALE	日期 DATE	設計 DESIGN
1/100	112/5/12	林一川
繪圖 DRAWN	校核 CHK.	核准 APPR.
CHC		
圖號 DRAWING NO.		版次 REV
A7-7		C版

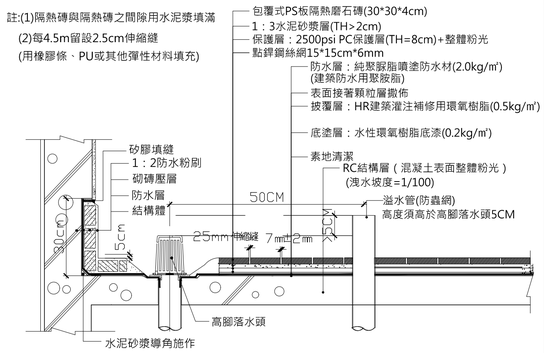

1 露台及屋頂防水隔熱施工詳圖 (F16)
防水材料施工規範 詳A7-8-1

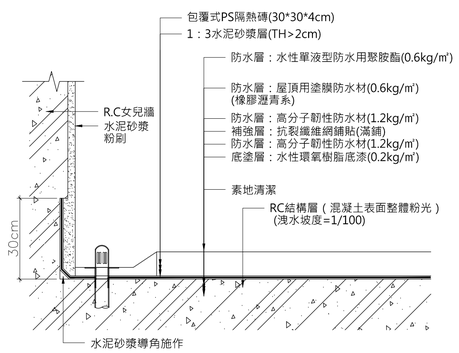

2 樓梯間屋頂平台防水隔熱施工詳圖 (F17)
防水材料施工規範 詳A7-8-1

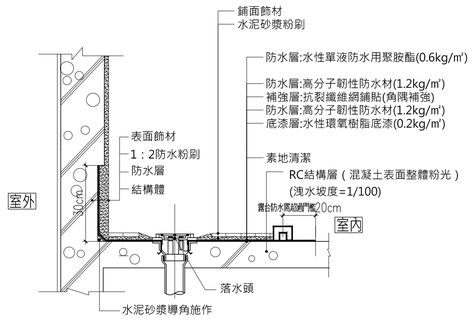

3 陽台防水施工詳圖 (F13)
防水材料施工規範 詳A7-8-1

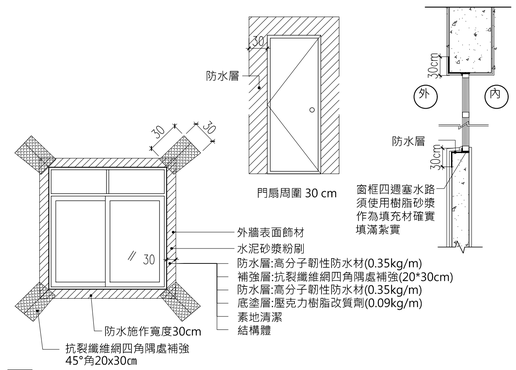

4 窗框(W=30cm)防水施工詳圖
防水材料施工規範 詳A7-8-1

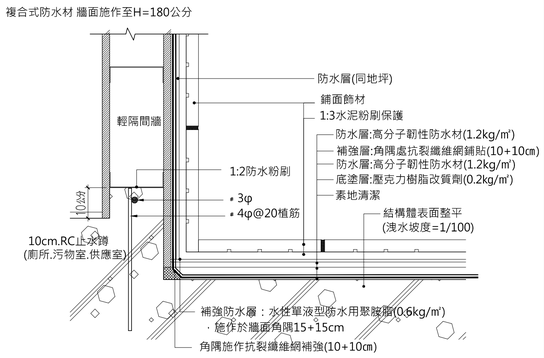

5 濕式空間防水施工詳圖
防水材料施工規範 詳A7-8

施作位置：浴廁、茶水間、污物室、清洗室
溫炊室、廚房、中央供應室

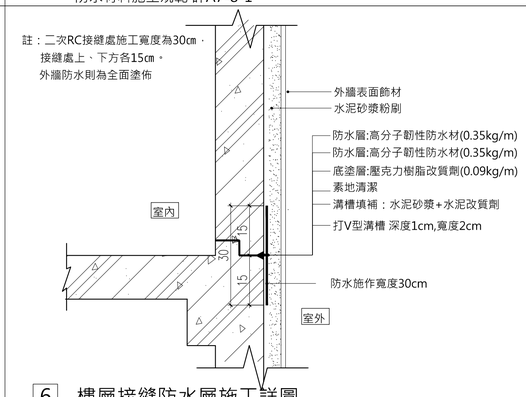

6 樓層接縫防水層施工詳圖
防水材料施工規範 詳A7-8

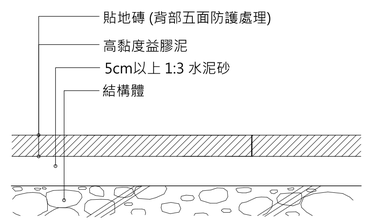

7 拋光磚地坪詳圖 (F4)、花崗石材地坪詳圖 (F19)

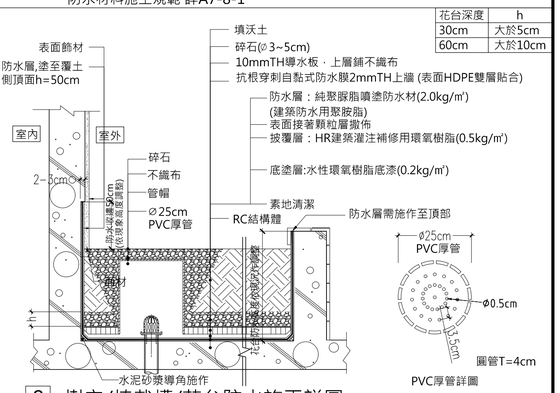

8 樹穴/植栽槽/花台防水施工詳圖
防水材料施工規範 詳A7-8

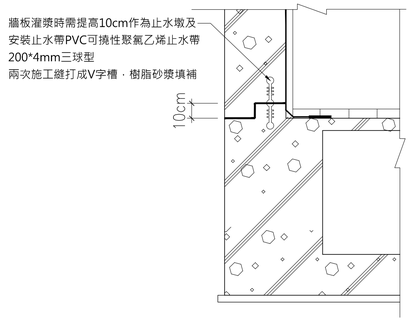

9 施工縫施工詳圖 (三球式止水帶)

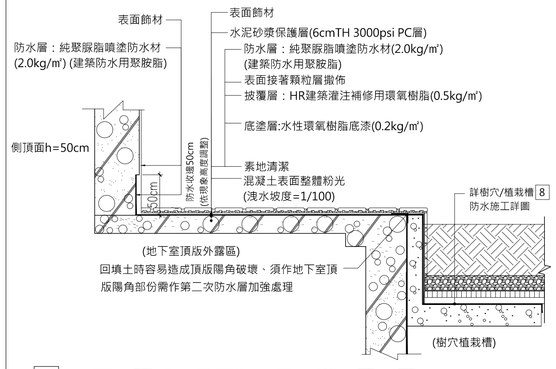

10 地下室頂版外露區防水層收邊施工詳圖
防水材料施工規範 詳A7-8

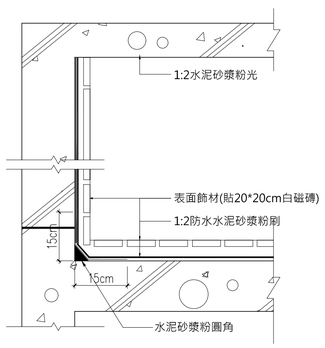

11 水箱防水層施工詳圖 (自來水箱、井水水箱池)

註:1.腳架之施作方式僅供參考,承包商應設置可調整及控制水溝排水高程之腳架.
2.承包商需固定好水溝及排水管,並作好防水措施.
3.腳架施作完成後,由裝修工程施作水溝外之混凝土填塞,以確定固定水溝.
4.須能承受無障礙輪椅荷重

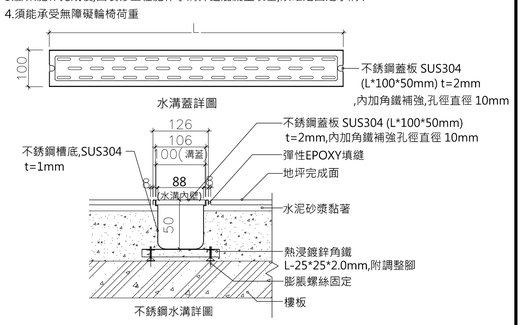

12 陽台不銹鋼水溝及水溝蓋詳圖
單位:mm

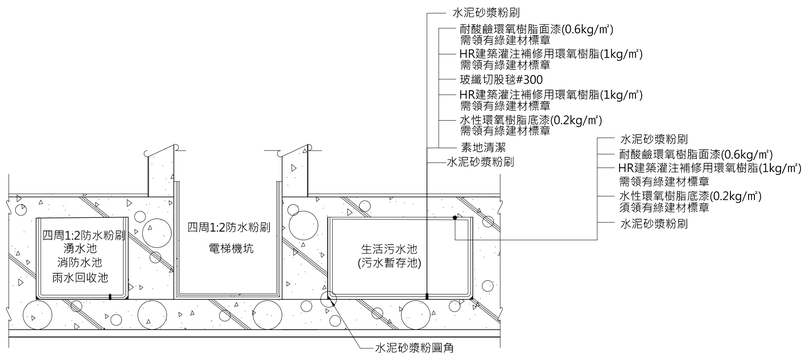

13 污水池、電梯機坑、湧水池、滯洪池、消防水池、雨水回收池防水施工詳圖

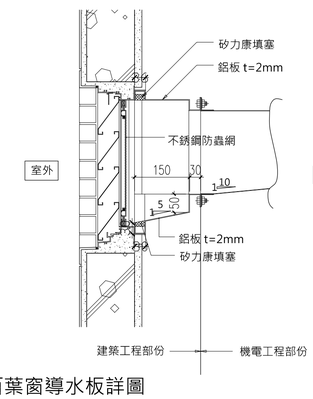

14 百葉窗導水板詳圖
單位:mm

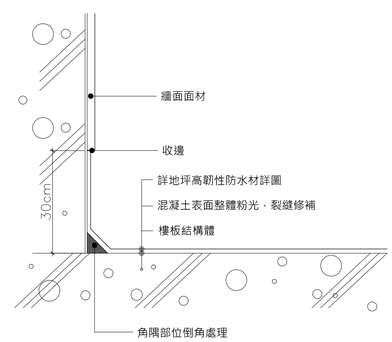

15 屋頂露台角隅施工詳圖

A7-7
DRAWING NO.

T:\建築設計部\圖說及文件\A577中興大學醫獸教學醫院大樓\06－施工圖\112.05.12_施工圖說_第一次發包版（不含4F~7F裝修）\D01－建築圖說\外參\圖框_A577中興大學醫獸教學醫院大樓.DWG