大將作
聯合建築師事務所
TCT ARCHITECTURAL RESOURCES

台中市館前路19號11樓
11F-No. 19 KUAN CHIEN ROAD, TAICHUNG
TEL:(04)23220083 FAX:(04)23223697

修 正	REVISIONS
112.05.12	C版_不含4F~7F裝修

工程名稱 | PROJECT

國際獸醫防疫人才培訓中心
暨獸醫教學醫院大樓
新建工程

□ 建照圖 ■ 施工圖
□ 變更圖 □ 竣工圖

圖 名 | DRAWING TITLE

防火門窗詳圖五

簽 章 | SIGNATURE

比例 SCALE	日期 DATE	設計 DESIGN
1/100	112/5/12	林一川
繪圖 DRAWN	校核 CHK.	核准 APPR.
CHC		

圖號 DRAWING NO. A6-19 | 版次 REV C版

DRAWING NO. A6-19

一般單扇鍍鋅鋼板橫拉門+5mm鉛板

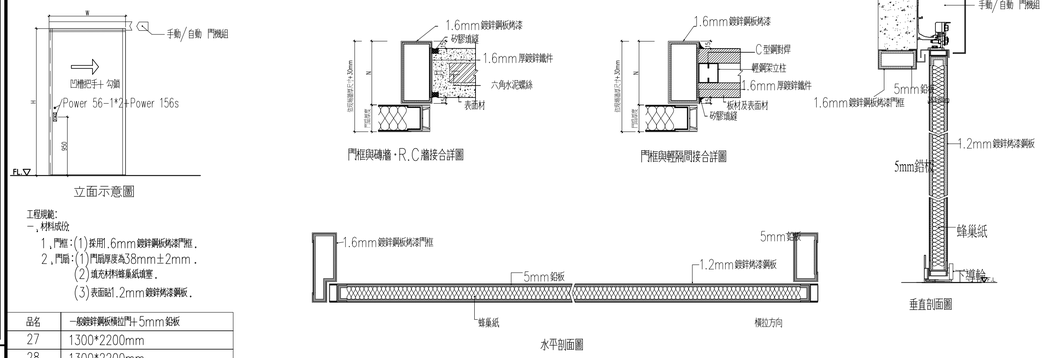

工程規範:
一,材料成份
1,門框:(1)採用.6mm鍍鋅鋼板烤漆門框.
2,門扇:(1)門扇厚度為38mm±2mm.
(2)填充材料蜂巢紙填實.
(3)表面貼1.2mm鍍鋅烤漆鋼板.

品名	一般鍍鋅鋼板橫拉門+5mm鉛板
27	1300*2200mm
28	1300*2200mm

一般單扇鍍鋅鋼板烤漆開天玻璃門

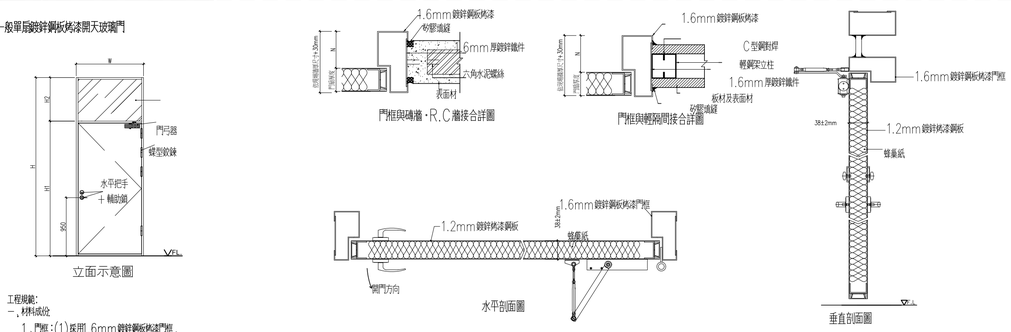

工程規範:
一,材料成份
1,門框:(1)採用.6mm鍍鋅鋼板烤漆門框.
2,門扇:(1)表面貼1.2mm鍍鋅烤漆鋼板.
(2)填充材料蜂巢紙填實.
(3)門扇厚度為38mm±2mm.

品名	一般單扇鍍鋅鋼板烤漆開天玻璃門
D1	1200*2500mm

※(開天)

一般雙扇鍍鋅鋼板烤漆門

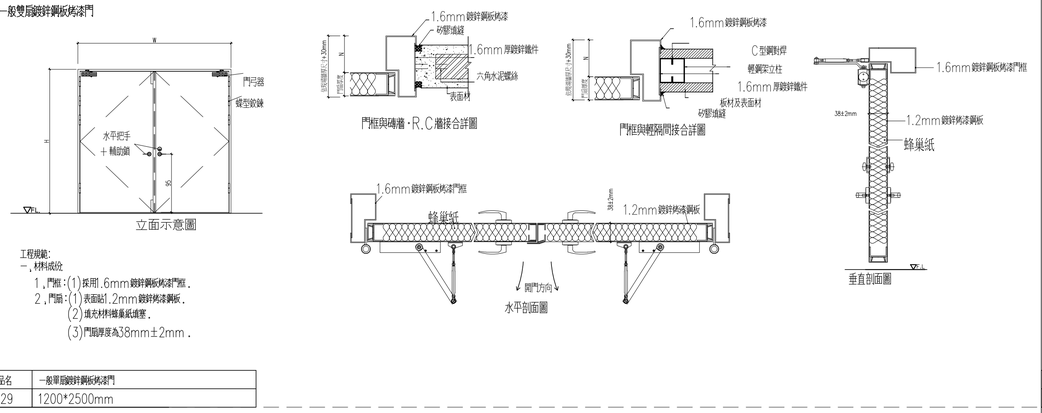

工程規範:
一,材料成份
1,門框:(1)採用.6mm鍍鋅鋼板烤漆門框.
2,門扇:(1)表面貼1.2mm鍍鋅烤漆鋼板.
(2)填充材料蜂巢紙填實.
(3)門扇厚度為38mm±2mm.

品名	一般單扇鍍鋅鋼板烤漆門
29	1200*2500mm

60A鍍鋅防火百葉

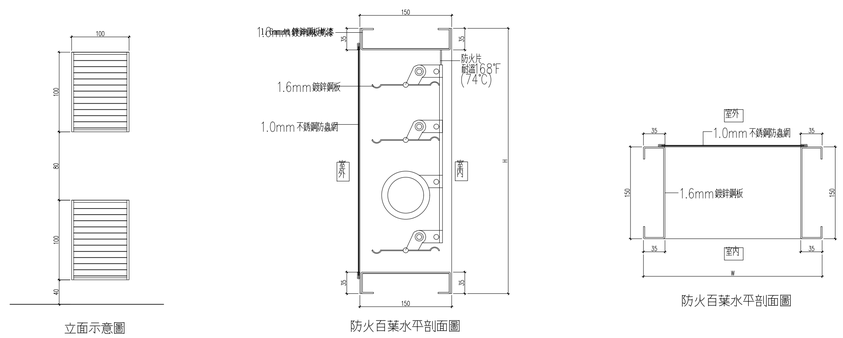

立面示意圖

一般鍍鋅鋼板烤漆固定窗

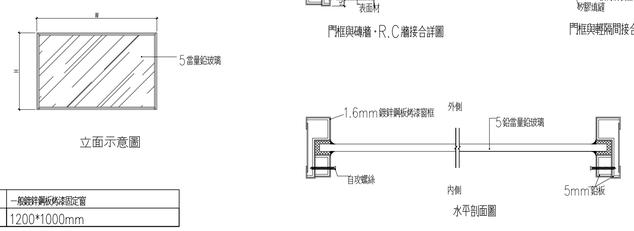

工程規範:
1,窗框:(1)採用.6mm鍍鋅鋼板窗框.
(2)5mm鉛板.
2,採用5鉛當量鉛玻璃.

品名	一般鍍鋅鋼板烤漆固定窗
1	1200*1000mm

一般鍍鋅鋼板烤漆固定窗

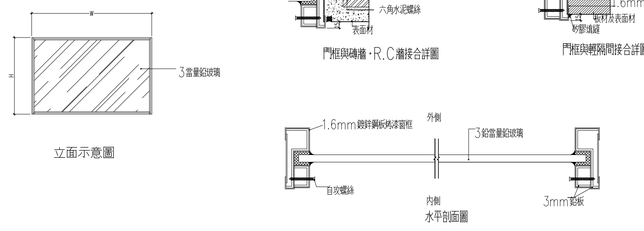

工程規範:
1,窗框:(1)採用.6mm鍍鋅鋼板窗框.
(2)3mm鉛板.
2,採用3鉛當量鉛玻璃.

品名	一般鍍鋅鋼板固定窗
2	1200*1000mm

一般鍍鋅鋼板烤漆固定窗

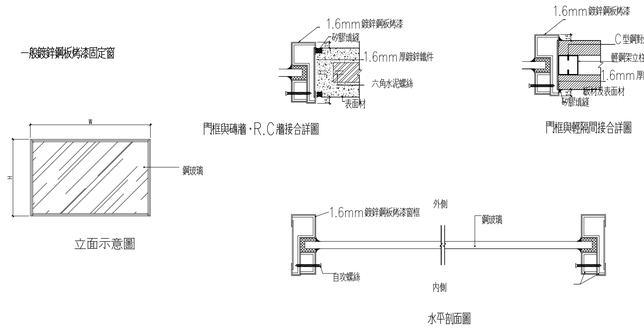

工程規範:
1,窗框:(1)採用.6mm鍍鋅鋼板窗框.
(2)3mm鋼板
2,採用鋼玻璃.

品名	一般鍍鋅鋼板烤漆固定窗
3	1000*1200mm

一般鍍鋅鋼板烤漆固定窗

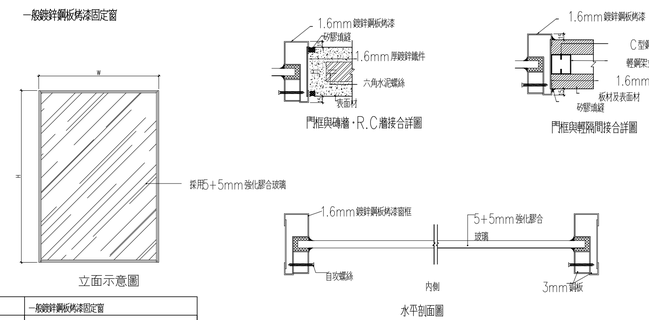

工程規範:
1,窗框:(1)採用.6mm鍍鋅鋼板窗框.
2,採用5+5mm強化膠合玻璃.

品名	一般鍍鋅鋼板烤漆固定窗
4	1500*2200mm
5	1080*2200mm