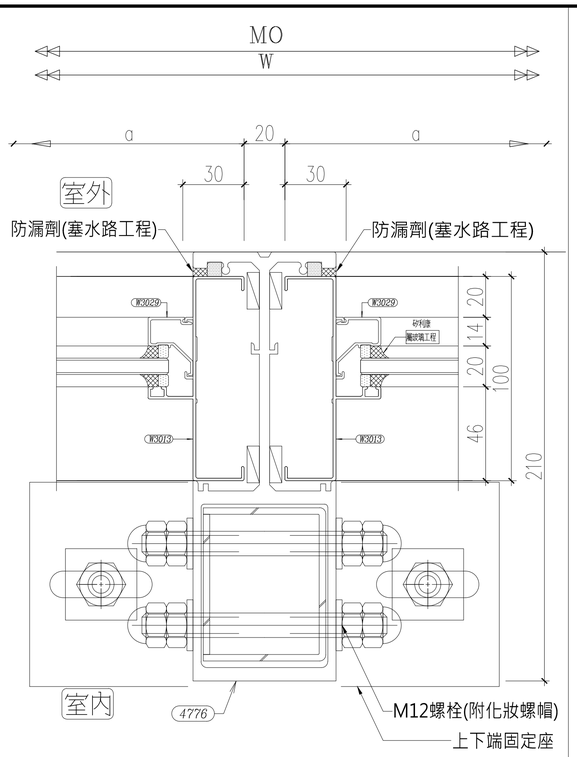

CW210套固定窗

25

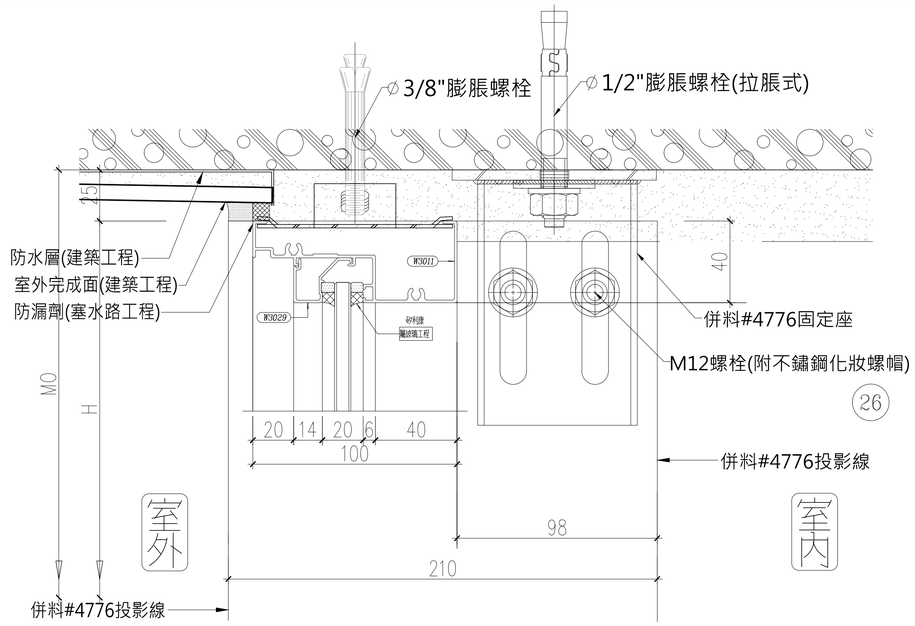

26

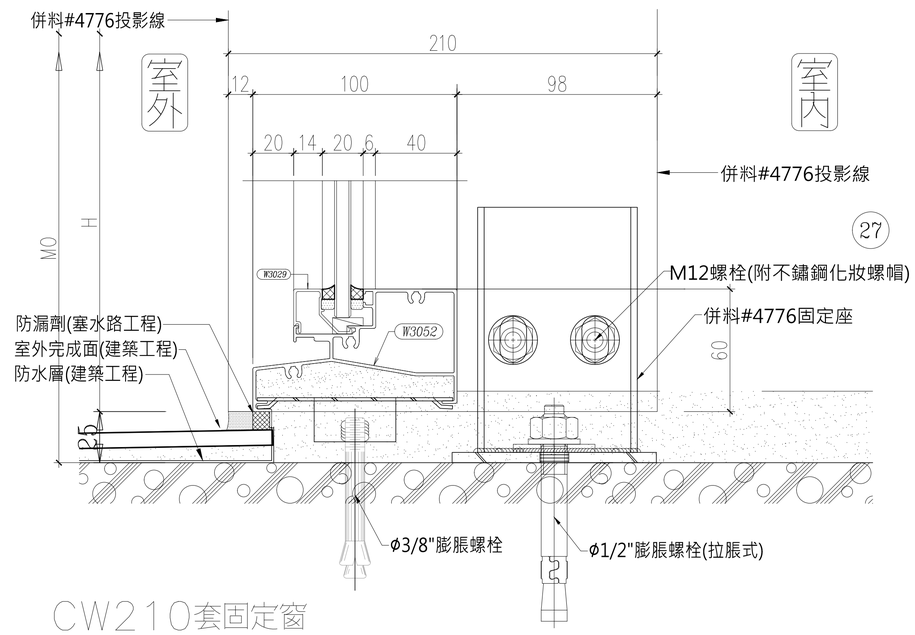

CW210套固定窗

27

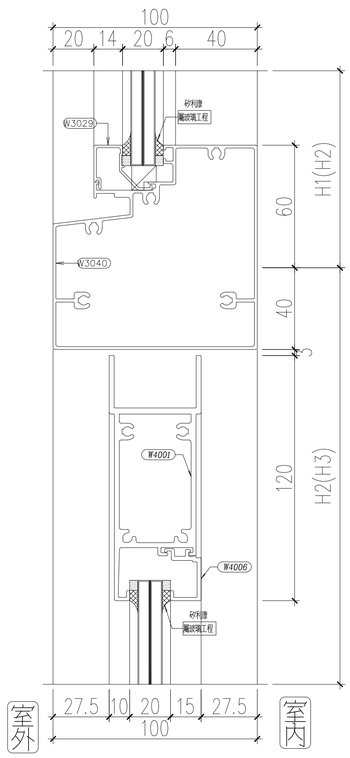

37

鋁門窗規範

驗收時以工程製造圖之斷面為準,並附原廠出廠證明.

2.本工程鋁窗表面採陽極處理10u以上,顏色由建築師決定.

3.本工程鋁窗性能：需符合CNS 3092 A2044 相關規定。

a.強度性：耐風壓強度280kgf/㎡以上。

b.氣密性：2m/hr.㎡以下。

c.水密性：50kgf/㎡以上。

d.隔音性：隔音達30dB以上。

4.本工程全部需在原廠內一貫作業製造，出廠前應隨時接受業主與設計監造單位在原廠內辦理製程中之抽驗及檢查。

5.承包商於製造前先繪製造詳圖送建築師審核，超高門窗需提送結構計算,經核可後方可製造。

6.本工程鋁窗於製造前”色板”先送簽認，使用之鋁料需作97℃沸水封孔處理。

7.本工程全部採焊接固定施工,並需由原廠負責安裝與責任施工

8.鋁窗之輥輪組其輪座架式與輪軸採不鏽鋼製品。

9.材料樣品：包括各式五金配件玻璃嵌條,矽利康等供建築師認可選定。

10.橫拉窗全採階梯式10公分外框鋁窗。

11.本工程外牆門窗均須附塞水路防水責任施工,矽利康應採道康寧791產品。

12.相關試驗報告及出廠文件証明需具有二年有效認証報告。

大將作
聯合建築師事務所
TCT ARCHITECTURAL RESOURCES
台中市館前路19號11樓
11F-No. 19 KUAN CHIEN ROAD, TAICHUNG
TEL:(04)23220083 FAX:(04)23223697

修 正	REVISIONS
112.05.12	C版_不含4F~7F裝修

工程名稱 PROJECT

國際獸醫防疫人才培訓中心
暨獸醫教學醫院大樓
新建工程

□ 建照圖 ■ 施工圖
□ 變更圖 □ 竣工圖

圖 名 DRAWING TITLE

鋁門窗詳圖三

簽 章 SIGNATURE

比例 SCALE	日期 DATE	設計 DESIGN
1/100	112/5/12	林一川
繪圖 DRAWN	校核 CHK.	核准 APPR.
CHC		
圖號 DRAWING NO.	版次 REV	
A6-12	C版	

DRAWING NO. A6-12

T:\建築設計部\圖說及文件\A577中興大學獸醫教學醫院大樓\06－施工圖\112.05.12_施工圖說_第一次發包版（不含4F~7F裝修）\D01－建築圖說\外參\圖框_A577中興大學獸醫教學醫院大樓 .DWG