大將作
聯合建築師事務所
TCT ARCHITECTURAL RESOURCES
台中市館前路19號11樓
11F-No. 19 KUAN CHIEN ROAD, TAICHUNG
TEL:(04)23220083 FAX:(04)23223697

修 正 | REVISIONS

112.05.12 C版_不含4F~7F裝修

工程名稱 | PROJECT

國際獸醫防疫人才培訓中心
暨獸醫教學醫院大樓
新建工程

☐ 建照圖 ■ 施工圖
☐ 變更圖 ☐ 竣工圖

圖 名 | DRAWING TITLE

門窗表五

簽 章 | SIGNATURE

比例 SCALE 1/100 | 日期 DATE 112/5/12 | 設計 DESIGN 林一川
繪圖 DRAWN CHC | 校核 CHK. | 核准 APPR.
圖號 DRAWING NO. A6-5 | 版次 REV C版

DRAWING NO. A6-5

門窗立面

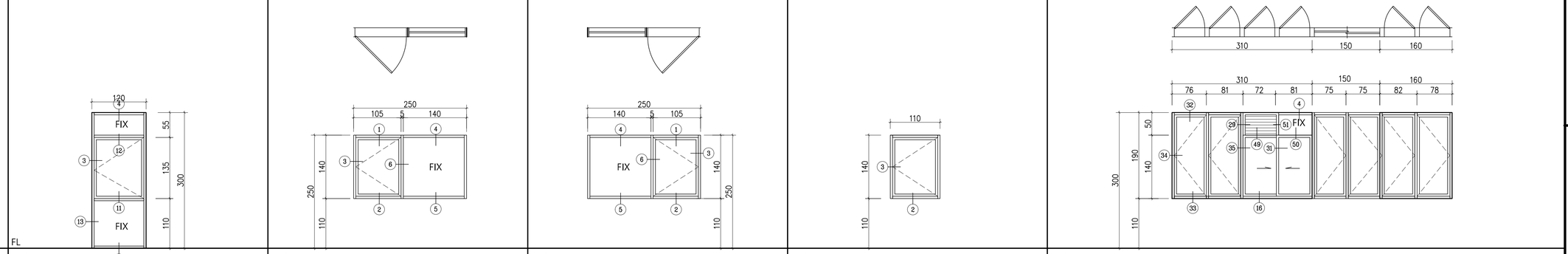

編號	61	62	63	64	65
性能及開閉方式	固定窗+推射窗 (附紗窗)	固定窗+推射窗 (附紗窗)	固定窗+推射窗 (附紗窗)	推射窗 (附紗窗)	推射窗+橫拉窗 (附紗窗)+固定窗+防颱百葉(百葉窗採不銹鋼防蟲紗網)
門框	鋁擠型．面層陽極處理	鋁擠型．面層陽極處理	鋁擠型．面層陽極處理	鋁擠型．面層陽極處理	鋁擠型．面層陽極處理
門扇	鋁擠型框．面層陽極處理+8mm強化玻璃	鋁擠型框．面層陽極處理+8mm強化玻璃	鋁擠型框．面層陽極處理+8mm強化玻璃	鋁擠型框．面層陽極處理+8mm強化玻璃	鋁擠型框．面層陽極處理+8mm強化玻璃
門鎖五金 門鎖					
門鎖五金 絞鍊	不銹鋼四連桿*2	不銹鋼四連桿*2	不銹鋼四連桿*2	不銹鋼四連桿*2	不銹鋼四連桿*2*6
門鎖五金 把手	推開窗把手*1 開口限制器*1	推開窗把手*1 開口限制器*1	推開窗把手*1 開口限制器*1	推開窗把手*1 開口限制器*1	推開窗把手*1*6 開口限制器*1*6 橫拉窗附把手*1
門鎖五金 天地栓					
門鎖五金 其他					
備註	4F 南	5F 南向 洗滌滅菌室	5F、6F 南向	6F 南	7F 北

門窗立面

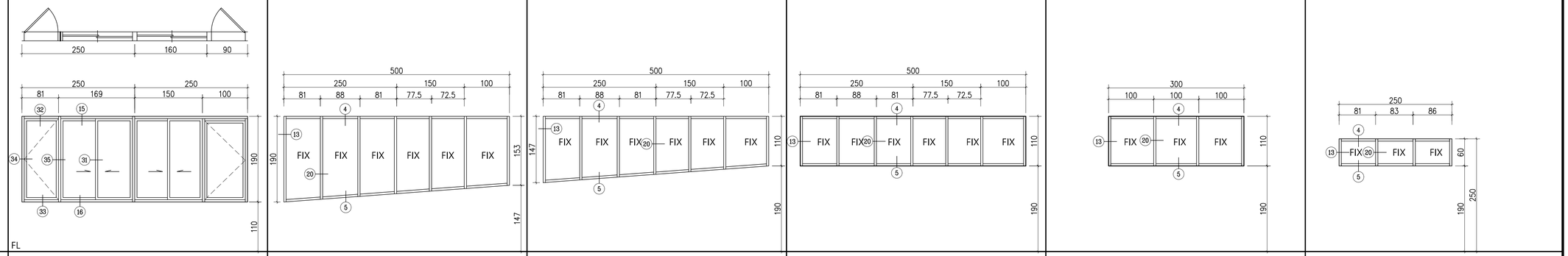

編號	66	67	68	69	70	71
性能及開閉方式	推射窗 (附紗窗)+橫拉窗 (附紗窗)	固定窗	固定窗	固定窗	固定窗	固定窗
門框	鋁擠型．面層陽極處理	鋁擠型．面層陽極處理	鋁擠型．面層陽極處理	鋁擠型．面層陽極處理	鋁擠型．面層陽極處理	鋁擠型．面層陽極處理
門扇	鋁擠型框．面層陽極處理+8mm強化玻璃	鋁擠型框．面層陽極處理+8mm強化玻璃	鋁擠型框．面層陽極處理+8mm強化玻璃	鋁擠型框．面層陽極處理+8mm強化玻璃	鋁擠型框．面層陽極處理+8mm強化玻璃	鋁擠型框．面層陽極處理+8mm強化玻璃
門鎖五金 門鎖						
門鎖五金 絞鍊	不銹鋼四連桿*2*2					
門鎖五金 把手	推開窗把手*1*2 開口限制器*1*2 橫拉窗附把手*1*2					
門鎖五金 天地栓						
門鎖五金 其他						
備註	7F 北	7F 北向走道	7F 北向走道	7F 北向走道	7F 北向梯廳二	7F 南向走道一

門窗立面

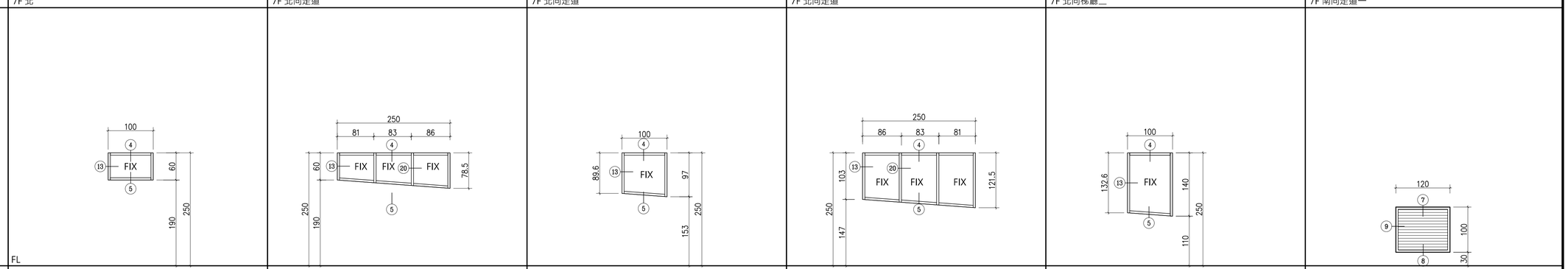

編號	72	73	74	75	76	77
性能及開閉方式	固定窗	固定窗	固定窗	固定窗	固定窗	防颱型百葉窗(百葉窗採不銹鋼防蟲紗網)
門框	鋁擠型．面層陽極處理	鋁擠型．面層陽極處理	鋁擠型．面層陽極處理	鋁擠型．面層陽極處理	鋁擠型．面層陽極處理	鋁擠型．面層陽極處理
門扇	鋁擠型框．面層陽極處理+8mm強化玻璃	鋁擠型框．面層陽極處理+8mm強化玻璃	鋁擠型框．面層陽極處理+8mm強化玻璃	鋁擠型框．面層陽極處理+8mm強化玻璃	鋁擠型框．面層陽極處理+8mm強化玻璃	
門鎖五金 門鎖						
門鎖五金 絞鍊						
門鎖五金 把手						
門鎖五金 天地栓						
門鎖五金 其他						
備註	7F 南向走道一	7F 南向走道一	7F 南向走道一	7F 南向走道一	7F 南向走道一	RF

T:\建築設計部\圖說及文件\A577中興大學獸醫教學醫院大樓\06－施工圖\112.05.12_施工圖說_第一次發包版（不含4F~7F裝修）\D01－建築圖說\外參\圖框_A577中興大學獸醫教學醫院大樓.DWG