大將作
聯合建築師事務所
TCT ARCHITECTURAL RESOURCES
台中市館前路19號11樓
11F-No. 19 KUAN CHIEN ROAD, TAICHUNG
TEL:(04)23220083 FAX:(04)23223697

修 正	REVISIONS
112.05.12	C版_不含4F~7F裝修

工程名稱 PROJECT

國際獸醫防疫人才培訓中心
暨獸醫教學醫院大樓
新建工程

☐ 建照圖 ■ 施工圖
☐ 變更圖 ☐ 竣工圖

圖 名 DRAWING TITLE

防洪閘門

簽 章 SIGNATURE

比例 SCALE	日期 DATE	設計 DESIGN
1/100	112/5/12	林一川
繪圖 DRAWN	校核 CHK.	核准 APPR.
CHC		
圖號 DRAWING NO.		版次 REV
A6-20		C版

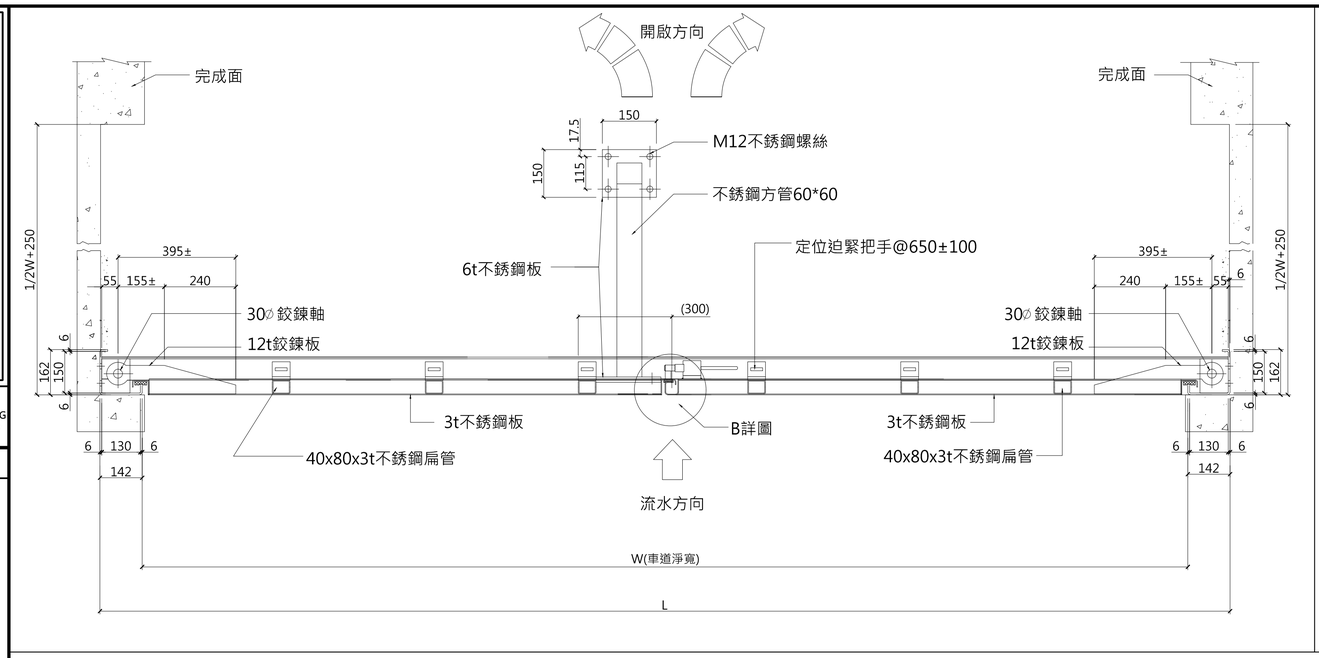

扇型雙開手動防洪閘門平面圖

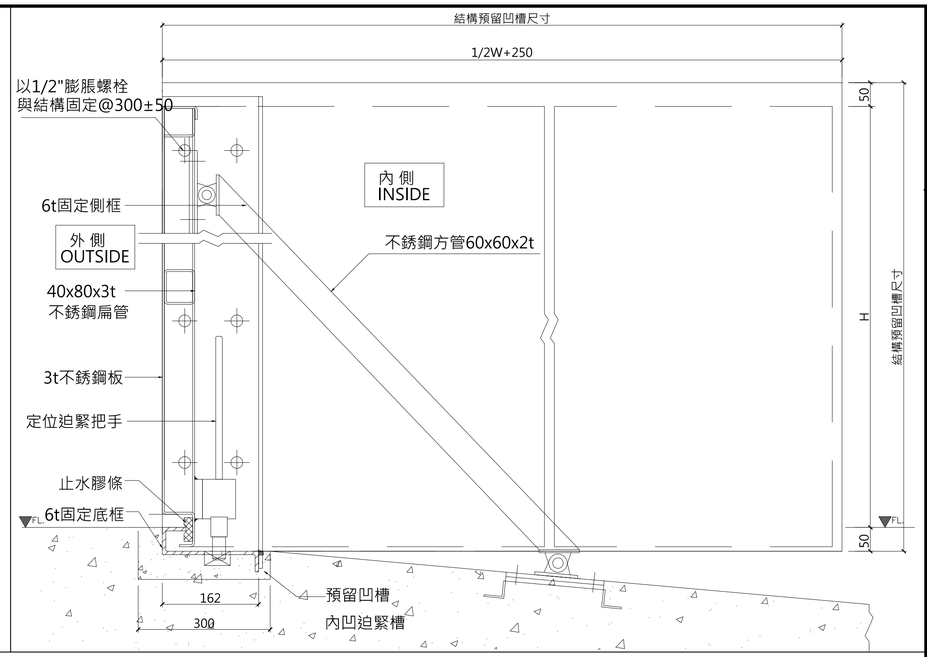

扇型雙開手動防水閘門剖面圖(A剖面圖)

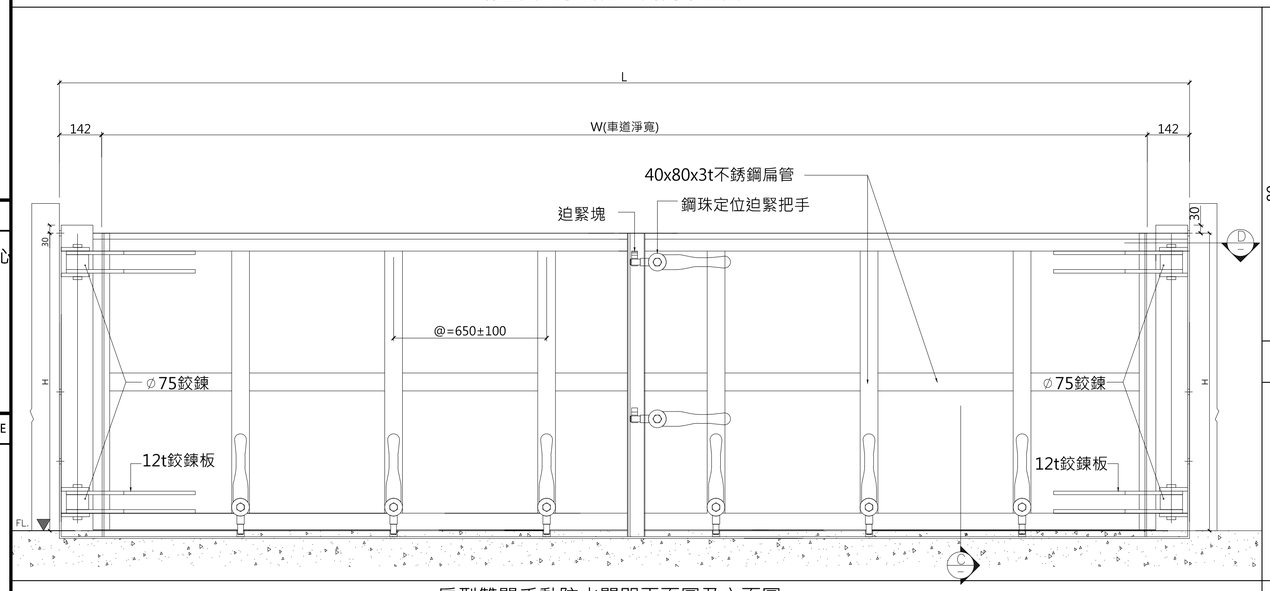

扇型雙開手動防水閘門平面圖及立面圖

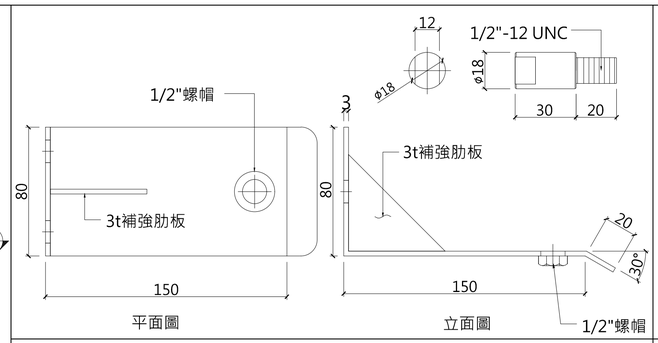

扇型手動防水閘門閘板支撐座詳圖

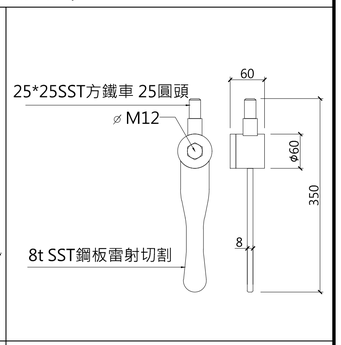

迫緊把手詳圖

位置	編號	門型	材質	表面	L	W車道淨寬	H	樘數	備註
1F汽車道	WD1	扇形雙開手動防洪閘門	不銹鋼304#	毛絲面	5684	5400	900	1	

註:實際尺寸依現場丈量為準. 單位:mm

尺寸表

施工說明:

1.本工程採用三久、蒲慶或同等品，為確保品質,承製廠商須為正規工廠方可施作,製作前須繪製詳細施工圖,經設計單位審核後方可製作.材料進場時須檢附工廠登記證方可施工，不可格者不得按裝.
2.本閘門工程為責任施工,所有應備之零件,不論圖示與否,製造廠商均應具備並依工地工程師之指示裝設.
3.施工前製造廠商須先繪製現場施工圖經工地工程師核可後方可施工.
4.除特殊註明外,均以公釐為單位.
5.本工程所需配合之土建部份,打石,槽縫,補平,粉刷部份由營造場負責施工.
6.若閘門採用不銹鋼製品,其材質應符合SUS-304(無磁性)之規格標準.
7.迫緊把手採每45°一段移位之定位把手,避免一般迫緊桿鬆動或太緊而產生的操作不便及人員受傷.
8.驗收後製造廠商應附出廠證明及保固書.

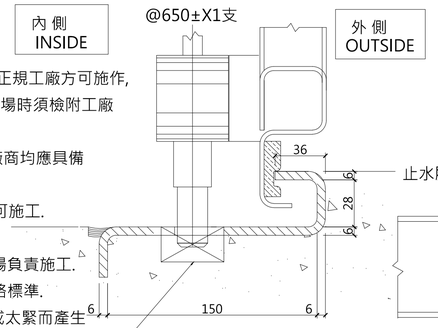

手動防洪閘門基座細部(C剖面詳圖)

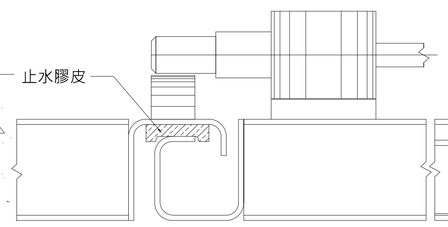

手動水閘門細部(雙扇開-B詳圖)

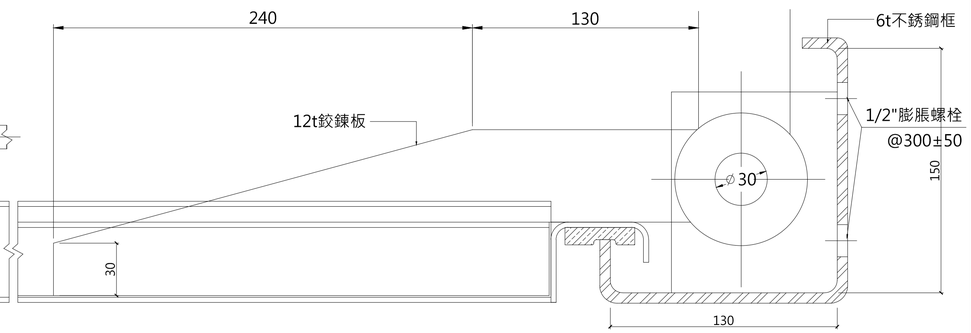

手動水閘門鉸鍊側細部(D剖面詳圖)

T:\建築設計部\圖說及文件\A577中興大學獸醫教學醫院大樓\06-施工圖\112.05.12_施工圖說_第一次發包版（不含4F~7F裝修）\D01-建築圖說\外參\圖框_A577中興大學獸醫教學醫院大樓.DWG