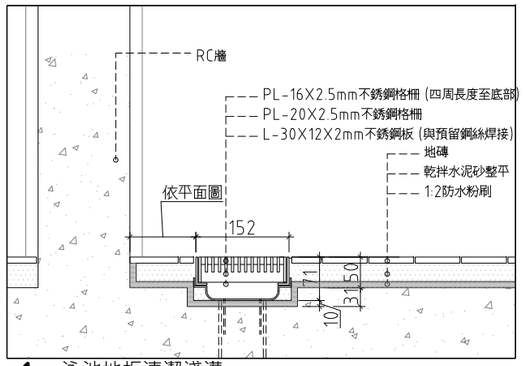

1 泳池地板清潔淺溝

SCALE: 1:5 UNIT: mm

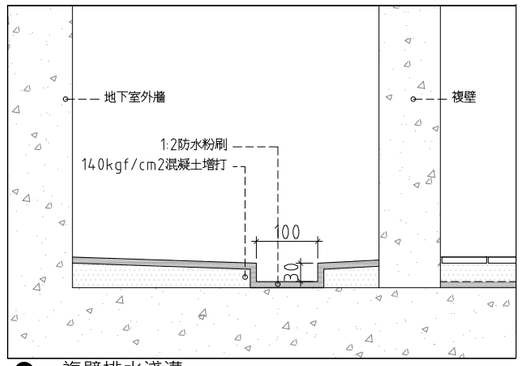

2 複壁排水淺溝

SCALE: 1:5 UNIT: mm

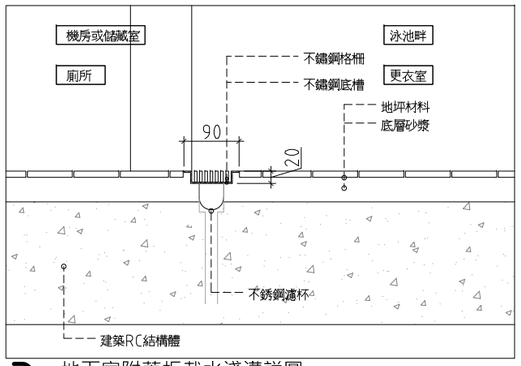

3 地下室附蓋板截水淺溝詳圖

SCALE: 1:5 UNIT: mm

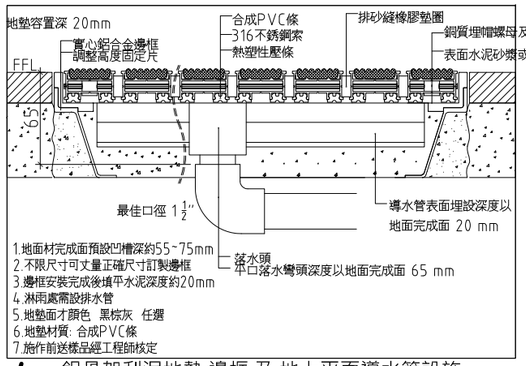

4 鋁骨架刮泥地墊 邊框 及 地上平面導水管設施

SCALE: 1:5 UNIT: mm

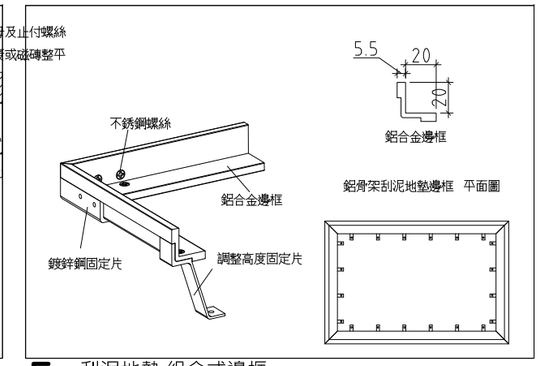

5 刮泥地墊 組合式邊框

SCALE: 1:5 UNIT: mm

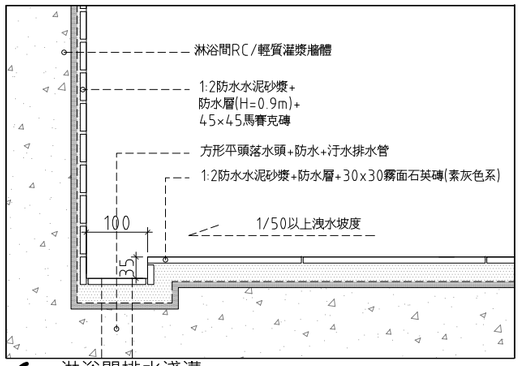

6 淋浴間排水淺溝

SCALE: 1:5 UNIT: mm

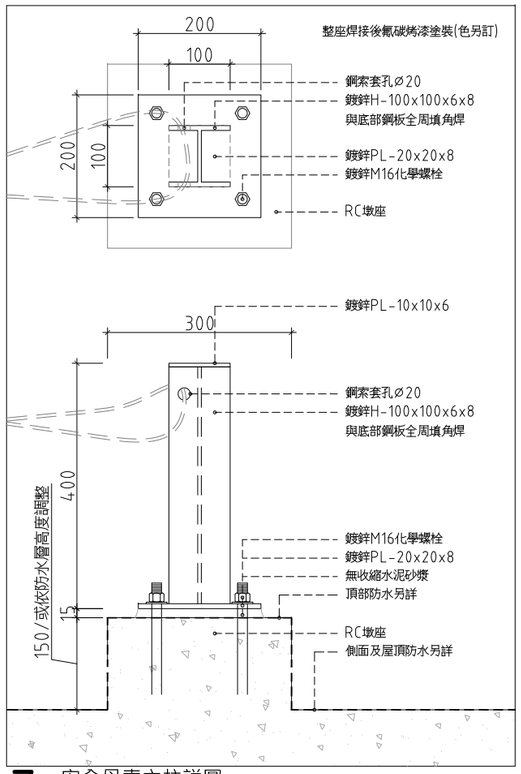

7 安全母索立柱詳圖

SCALE: 1:5 UNIT: mm

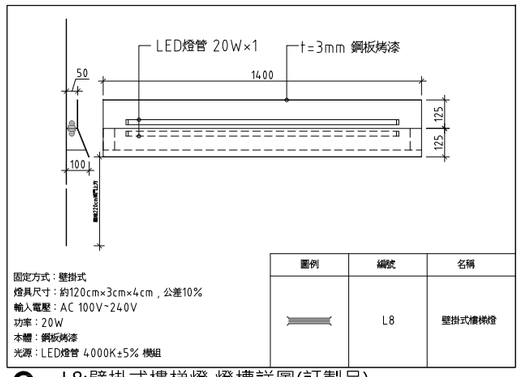

圖例	編號	名稱
	L8	壁掛式樓梯燈

固定方式：壁掛式
燈具尺寸：約120cm×3cm×4cm，公差10%
輸入電壓：AC 100V~240V
功率：20W
本體：鋼板烤漆
光源：LED燈管 4000K±5% 模組

8 L8:壁掛式樓梯燈 燈槽詳圖(訂製品)

SCALE: NA UNIT: mm

MAYU architects
張瑪龍陳玉霖聯合建築師事務所
e: info@malone.com.tw
w: www.mayuarchitects.com

高雄
高雄市苓雅區四維四路10號3F-1
07-3389098

台北
台北市中山區松江路76號6F
070-1000-0019

工程名稱

香山綜合休閒運動館新建工程
規劃、設計暨監造委託服務案

圖名

雜項詳圖(二)

簽章

核准	設計
張瑪龍 陳玉霖	陳玉霖 劉哲綱
校核	繪圖
劉哲綱	李庭誼 呂威穎 林伊柔 薛亦珊
日期	陳昀
110/03/29	
張號	圖號
——	A8-42