建照圖

圖號 DWG NO.

S7-4

工程名稱	圖名
北屯區敦和段716地號住宅建工程	標準配筋詳圖4

李明利
建築師事務所
台中市南區建成路1729號2F
Tel:04-22870427
Fax:04-22854207

印鑑 SEAL

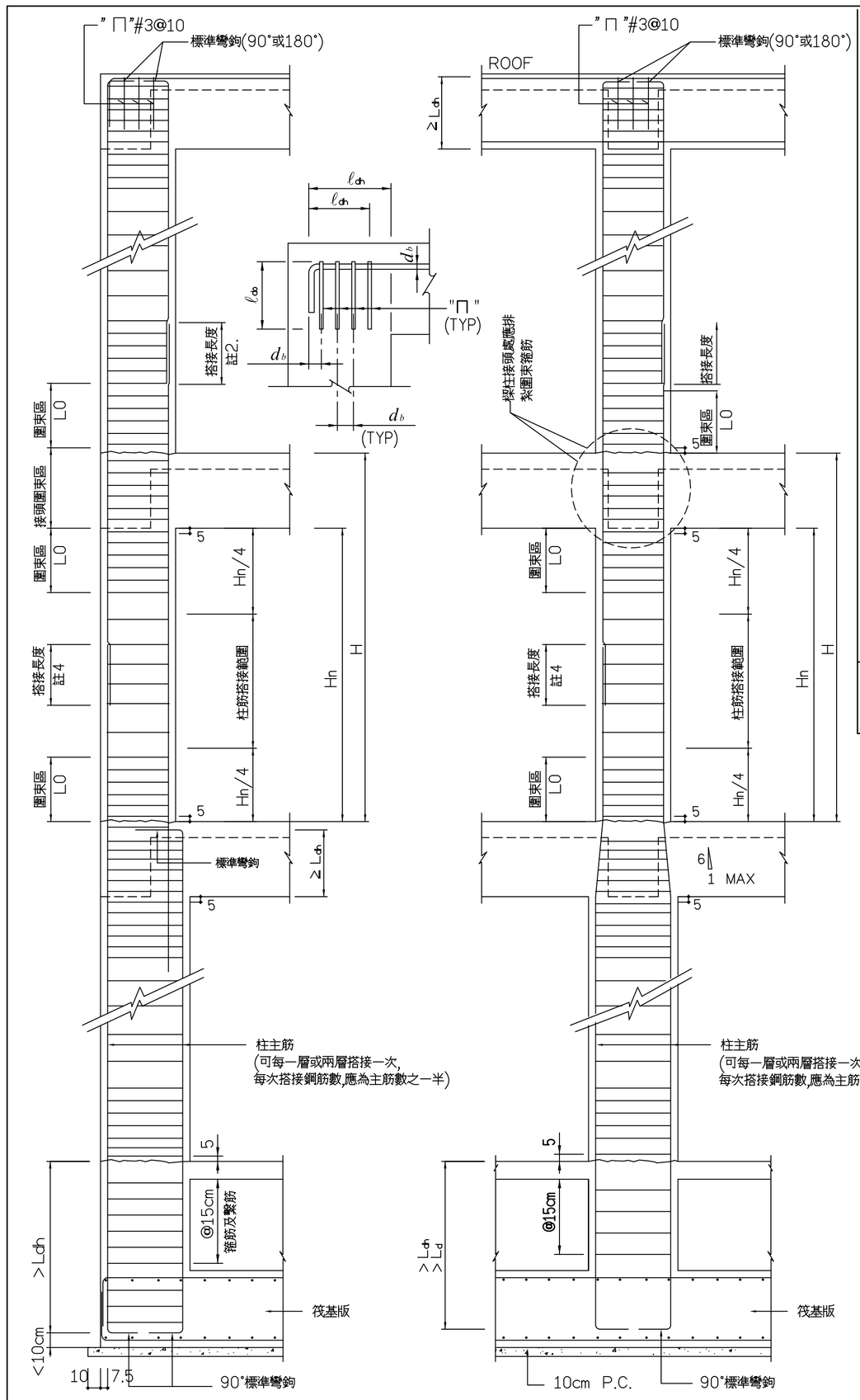

角柱&邊柱
(含未四邊圍束之內柱)

內柱

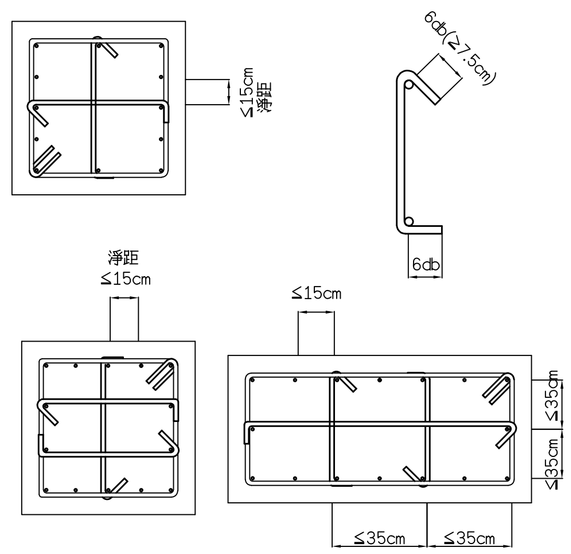

附註: 1.相鄰繫筋之彎鉤角度135°與90°彎鉤須上下錯開,
2.外箍筋之彎鉤須四角錯開.
3.繫筋兩端彎鉤是否均為135°詳設計圖.

3/S7-4 矩形柱箍筋示意圖

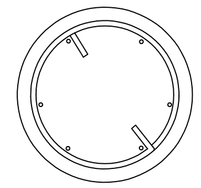

1.螺箍筋疊接長度為至少重複 1.5圈
並以大於 90° 彎鉤錨錠於柱內.

圓柱螺箍筋示意圖

1. 圓形閉合箍筋疊接長度至少為15cm,
兩端並以90°標準彎鉤錨定於柱內,且
須鉤住柱主筋.
2. 上,下箍筋之搭接位置應錯開.

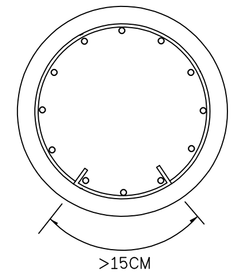

圓柱閉合箍筋示意圖
(外箍以疊接加標準彎鉤錨定接合時)

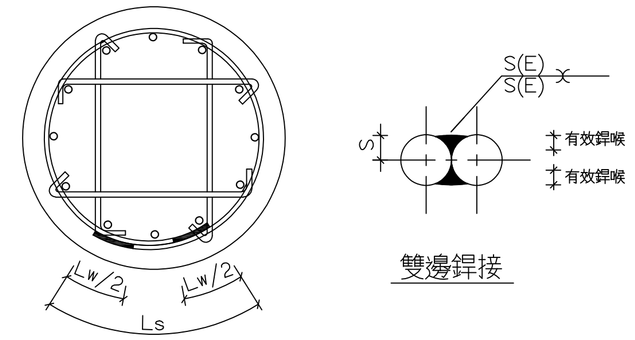

雙邊銲接

鋼筋以疊接雙邊銲接方式續接										
鋼筋標稱直徑 (D)mm	銲接尺寸 (S)mm	有效喉厚 S(E)mm	鋼筋最小搭接長度 (Ls)cm / 雙邊銲接總長 (Lw)cm							
			Fy=2800kfg/cm²				Fy=4200kgf/cm²			
			fc'=210 kgf/cm²	fc'=245 kgf/cm²	fc'=280 kgf/cm²	fc'=350 kgf/cm²	fc'=210 kgf/cm²	fc'=245 kgf/cm²	fc'=280 kgf/cm²	fc'=350 kgf/cm²
D10(#3)	5	3	11/8	10/8	9/8	8/8	13/8	12/8	11/8	10/8
D13(#4)	6.5	3.9	14/8	13/8	12/8	11/8	17/8	16/8	15/8	13/8
D16(#5)	8.0	4.8	17/8	16/8	15/8	13/8	21/8	20/8	18/8	16/8
D19(#6)	9.5	5.7	21/8	19/8	18/8	17/8	25/8	23/8	22/8	20/8

註: 1.鋼筋須為可銲材質.(SD280W/SD420W)
2.銲材=AWS E70XX以上.
3.銲接長度之端部須圍繞轉角銲接，長度等於銲接尺寸之2倍 .

5/S7-4 圓柱閉合箍筋示意圖(外箍以焊接接合時)

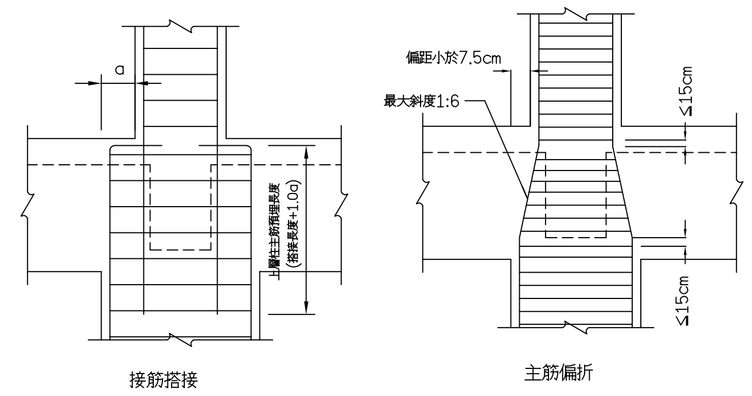

接筋搭接　　主筋偏折

4/S7-4 柱斷面縮小縱向主鋼筋之處理

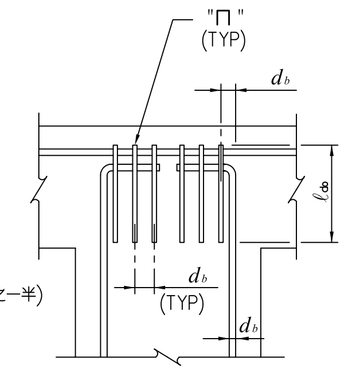

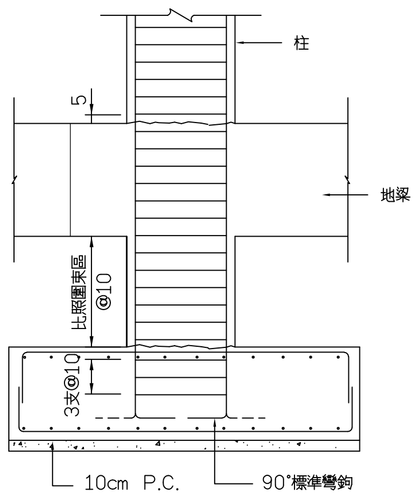

基腳

※柱底部90度彎鉤除另有註明者外，
下列情況可以朝外 :
1.有地梁之基腳.
2.有地下室筏基梁之柱底部.

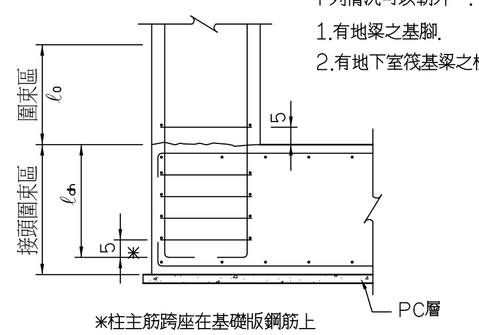

※柱主筋跨座在基礎版鋼筋上

邊柱與角柱在版式基礎內之圍束箍筋

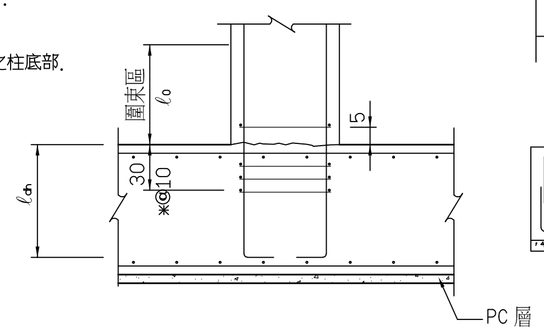

中央柱在版式基礎內之圍束箍筋

1/S7-4 柱配筋標準圖

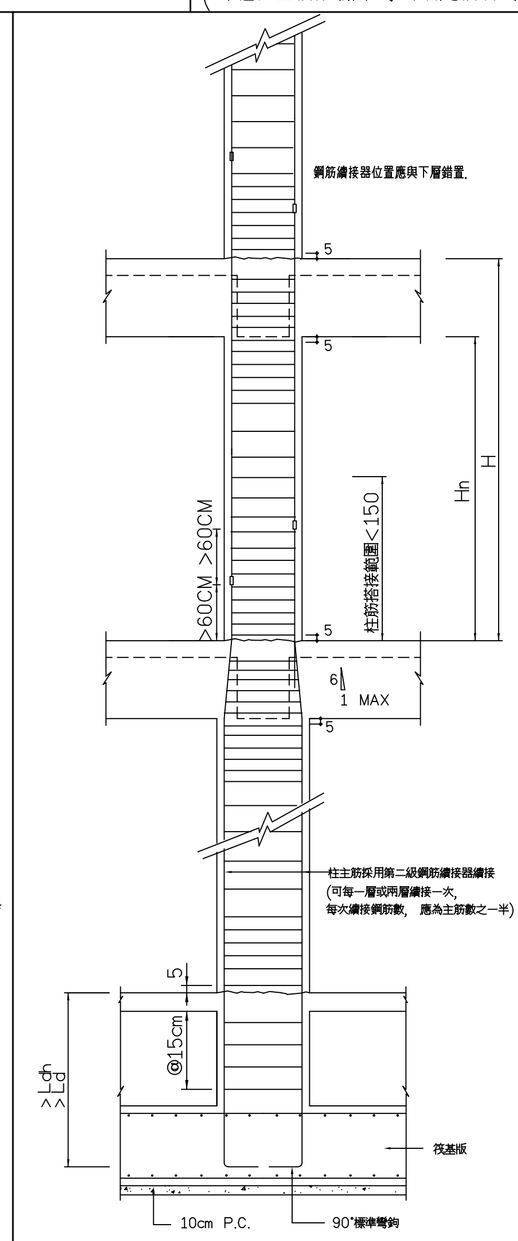

註: 1.鋼筋須為可銲材質.(SD280W/SD420W)

2/S7-4 柱搭接採用第二類續接器續接

附註:

1.梁柱接頭內之柱主鋼筋錨定可用標準彎鉤,或直鋼筋代替,詳如圖規定.
2.梁柱接頭內,柱上下 Lo 範圍內須配置圍束箍筋,其間距不得超過構材斷面最小柱尺度之1/4及10cm之最小值,剪力牆兩側之柱及剪力牆下層之柱,其全長均須配置圍束箍筋.圍束箍筋需以繫筋隔根勾住主筋.
3.Lo等於柱之長邊尺寸但不得小於1/6柱淨高或45cm.
4.大梁及柱內鋼筋如須搭接,應按張力鋼筋搭接規定辦理,且搭皆範圍需配置圍束箍筋,其間距不得超過構材最小尺度之1/4及10cm之較小值,且圍束箍筋須以繫筋隔根勾住主筋.
5.梁柱接頭之定義為柱接頭處最上側梁頂至最下側之梁底.
6.H為樓層高,Hn為淨高.
7.梁鋼筋在接頭處未通過柱核心,且未受橫向構入梁之圍束,則在梁柱接頭處應按規定配置梁橫向鋼筋以提供柱核心外梁鋼筋之圍束.
8.續接器續接位置之錯開,於D16(含)以下主筋之續接時,為60cm以上,於D19(含)以上主筋為75cm以上.

※起造人、承造人注意事項：
一、承造人應會同主任技師詳閱圖說，核算數量及安全性並實地勘察，如有疑義，請在開標前提出，否則視為充分瞭解。
二、開工前，承造人應會同起造人申請圖界，按指定界線收圖放樣經主任技師確認無誤後施工，若有不符請通知建築師辦理變更設計，否則如有糾紛由起造人承造人負責。
三、承造人應負責向主管建築機關報請開工、勘驗、竣工、展期及申請使用執照之一切手續與費用。
四、施工期間，承造人應依法妥設安全防護措施，以確保公共設施、鄰房及人員之安全。
五、模板製作前，應先由承造人繪就模板支撐結構及大樓圍籬主任技師核算無誤後方得施工。
六、本工程圖說或詳細表，如有不符或相異之處，應即詳問，並依建築師之解釋施作，承造人不得藉詞推諉或要求加價。

SHEET

單位 UNIT

比例 SCALE

日期 DATE

繪圖 DRAWN BY

設計 DESIGN BY

校對 CHECK BY

檔名 FILE NAME

23687S7