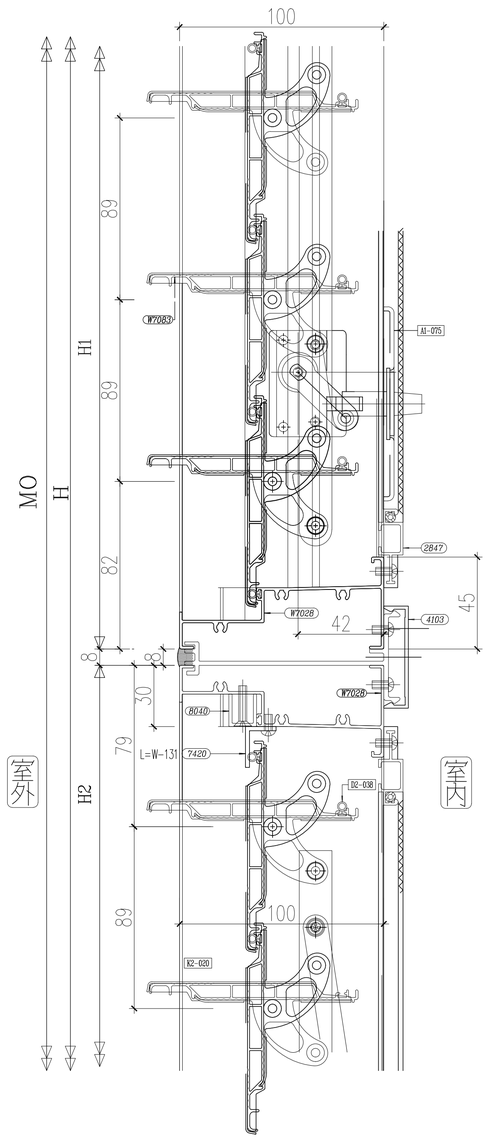

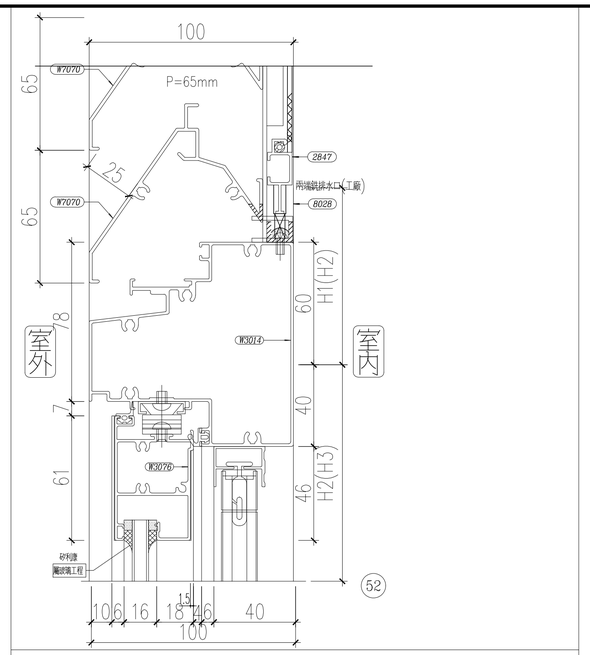

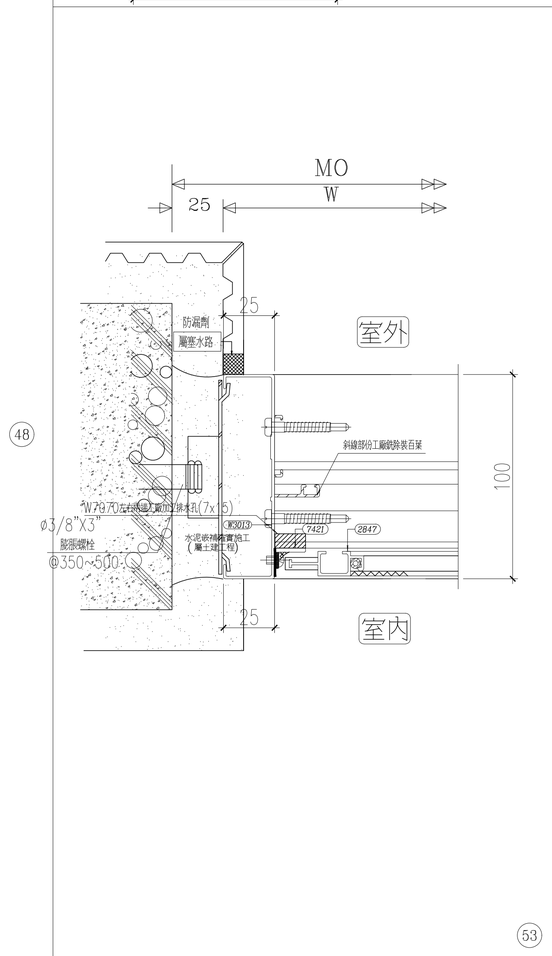

大將作

聯合建築師事務所

TCT ARCHITECTURAL RESOURCES

台中市館前路19號11樓
11F-No. 19 KUAN CHIEN ROAD, TAICHUNG
TEL:(04)23220083 FAX:(04)23223697

修 正 | REVISIONS

工程名稱 | PROJECT

國際獸醫防疫人才培訓中心
暨獸醫教學醫院大樓
新建工程

☐ 建照圖 ■ 施工圖
☐ 變更圖 ☐ 竣工圖

圖 名 | DRAWING TITLE

鋁門窗詳圖六

簽 章 | SIGNATURE

比例 SCALE	日期 DATE	設計 DESIGN
1/100	111/9/30	林一川
繪圖 DRAWN	校核 CHK.	核准 APPR.
CHC		
圖號 DRAWING NO.	版次 REV	
A6-14a	A版	

DRAWING NO. A6-14a

T:\建築設計部\圖說及文件\A577中興大學獸醫教學醫院大樓\06－施工圖\建築圖\外參\圖框_A577中興大學獸醫教學醫院大樓 .DWG