大將作
聯合建築師事務所
TCT ARCHITECTURAL RESOURCES
台中市館前路19號11樓
11F-No. 19 KUAN CHIEN ROAD, TAICHUNG
TEL:(04)23220083 FAX:(04)23223697

修 正	REVISIONS
112.01.06	B版_修正後續擴充範圍

工程名稱 | PROJECT

國際獸醫防疫人才培訓中心
暨獸醫教學醫院大樓
新建工程

□ 建照圖 ■ 施工圖
□ 變更圖 □ 竣工圖

圖 名 | DRAWING TITLE

NO4.
電梯詳圖
.

簽 章 | SIGNATURE

比例 SCALE	日期 DATE	設計 DESIGN
1/200	112/1/6	林一川
繪圖 DRAWN	設核 CHK.	核准 APPR.
CHC		

圖號 DRAWING NO. A5-11 | 版次 REV B版

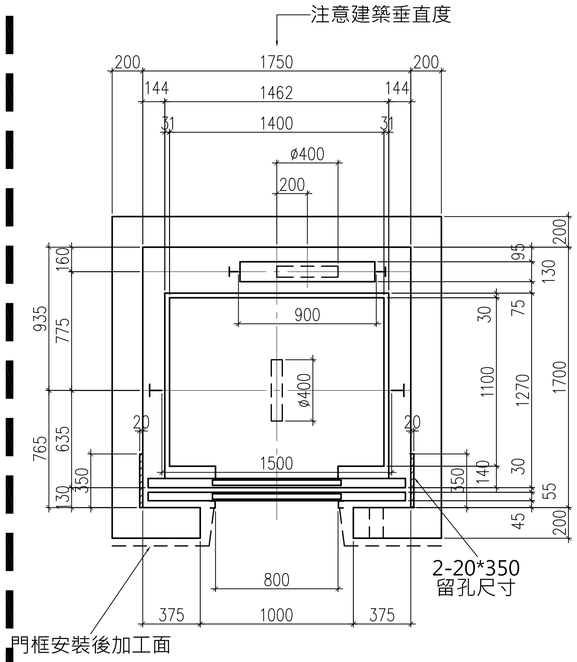

全樓防火門(無阻熱,無遮煙功能)

升降路平面圖(1/40)

升降路四週牆壁內不得埋設
器具，導線管或水管。

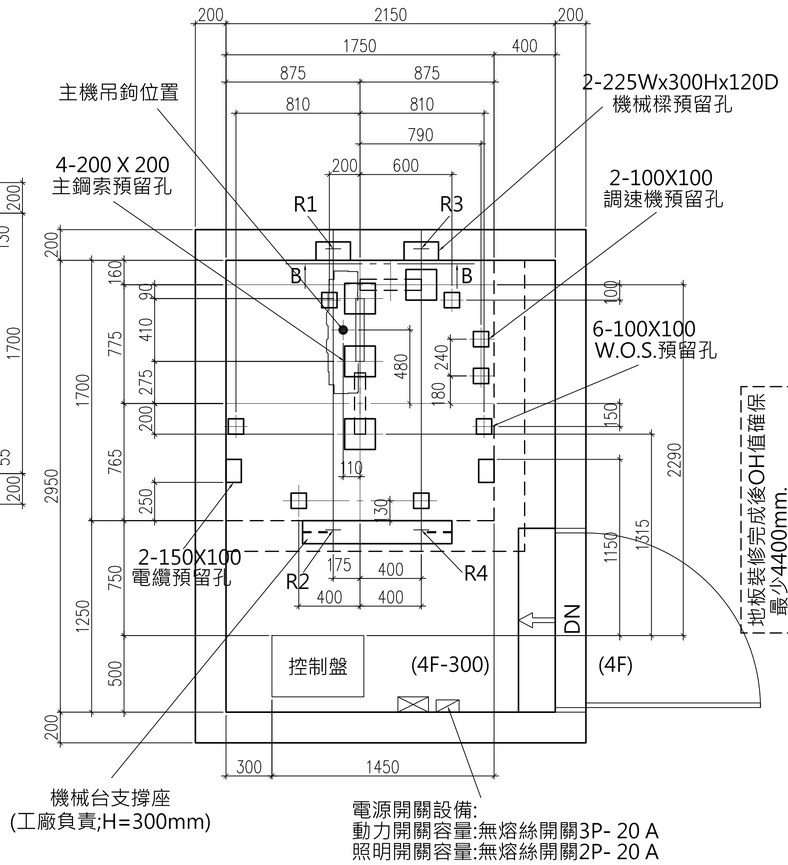

機械室平面圖(1/40)

機械室內應有照明(100LUX)
及通風設備(40°C以下)

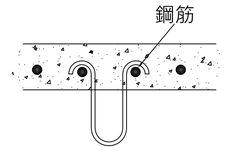

主機吊鉤詳圖

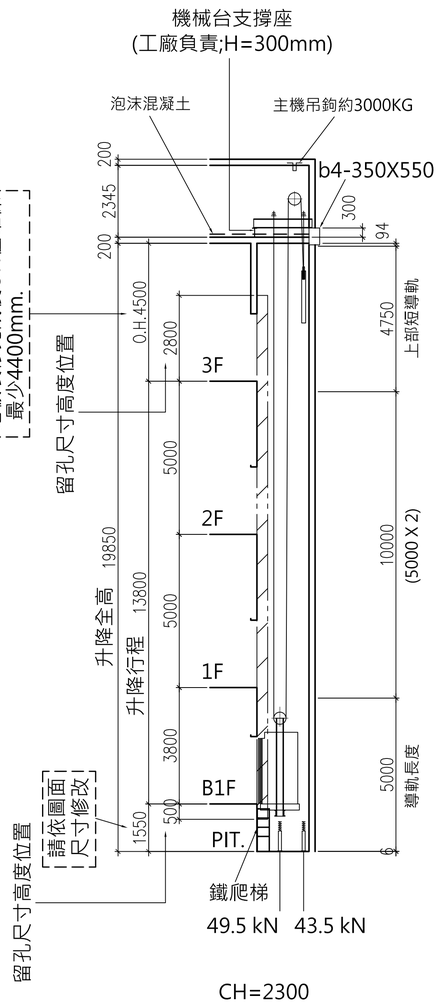

CH=2300

升降路斷面圖(1/200)

升降路正下方存在可進出之空間時，
配重側應設有安全機械裝置

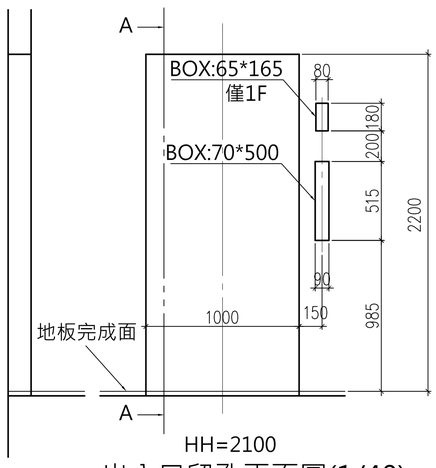

HH=2100

出入口留孔正面圖(1/40)

備註:若壁面為大理石時，大理石留孔
請以BOX尺寸放大5mm切割之。

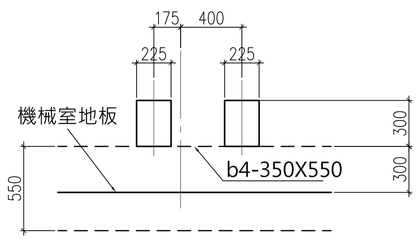

B-B視圖

REACTION LOAD		
R1	23.3	kN
R2	15.9	kN
R3	23.0	kN
R4	8.7	kN

NO.4 污物電梯設備
屬後續擴充工程，非屬本工程

升降機主要規格

號 機	NO 4
台 數	1
型 名	NEXIEZ-MR (參考規格)
用 途	乘客用
控制方式	VVVF
操作方式	2BC單台控制
載重量(公斤)(人份)	600 (9)
速 度(m/min.)	60
停止樓數	4 停
停止樓名	(B1,1-3F)
動力電源 (V) AC,3□,60Hz	380
照明電源 (V) AC,1□,60Hz	110
開門方式	CO
附加設備	火災回歸運轉裝置(FER)

一.注意事項:

1.電源電壓變動率應在+5%至-10%之變動範圍內。
2.為維持本升降機所定的性能及壽命，必須注意下列條件。
(1)月平均濕度在90%以下，日平均濕度95%以下。
(2)機械室及升降路內不得有灰塵或有害之化學氣體。
3.通往機械室之樓梯應便於通行，並應有扶手，樓梯之傾斜角度不得大於60度。
4.升降路四週牆壁內不得埋設器具，導線管或水管。
5.每樓出入口水平面之垂直樓高不得小於2600公厘。
6.使用廠牌：三菱、日立、東芝，或同等品。
7.電梯在保固期內維護其性能正常運轉及保養，為平時預防設備故障損壞，設備若有異常或故障，在保固期合約中，皆須立即修護，保固項目須包含維護保養。

二. 配合工程:

(1)建築工事:
1.升降路，機械室之建造工事及各樓出入口之鋼筋水泥踏樑築造工事。
2.機械室地板及各樓出入口(含乘場位置表示器、按鈕器等)之預留孔工事。
3.乘場門框或器具等安裝後其周圍壁面或地板之補平裝飾工事，電梯車廂地坪需採用2mm整件式乙烯基耐磨透心無縫地毯。
4.機械室配管後之泡沫混凝土(10公分)舖設及防塵工事。
5.機械室出入口設備及機器搬入後預留孔之回填工事。
6.機械室機器吊鉤之設置工事(至少 3 噸)。
7.機械室需具有防止雨水浸入之換氣設備(排風扇、百葉窗等)及照明設備工事。
8.坑底之防水、排水及機械室牆壁，地坪之水泥粉刷或防塵工事。
9.坑底下方若有使用時其建築結構必須符合強度之處理工事.
10.二台以上之坑底有段差時保護棚工事。
11.升降路以外之對講機用配管配線工事。
12.裝設消防緊急運轉或緊急回歸功能時,自升降路至火災信號接點間之配管配線工事。
13.鋼骨結構升降路時,導軌之支持樑、柱、鐵件，門檻、主機支持樑及門框、信號器具支持鐵件。

(2)電源設備工事:
1.動力電源(含接地線)接至機械室總開關之電線，開關及開關箱等設備工事。
2.照明用電源接至機械室總開關之電線。開關及開關箱等設備工事。
3.電氣室電源設備規範:(每台)

號 機	NO.4		
動力線mm²(MAX.)	8(293M)		
照明線mm²(MAX.)			
接地線mm²	5.5		
變壓器(KVA)3相	5		
動力開關(A)3P	30		
照明開關(A)2P	30		

A5-11
DRAWING NO.

T:\建築設計部\圖說及文件\A577中興大學獸醫教學醫院大樓\06－施工圖\建築圖\外參\圖框_A577中興大學獸醫教學醫院大樓.DWG