大將作
聯合建築師事務所
TCT ARCHITECTURAL RESOURCES

台中市館前路19號11樓
11F-No. 19 KUAN CHIEN ROAD, TAICHUNG
TEL:(04)23220083 FAX:(04)23223697

修　正 | REVISIONS

工程名稱 | PROJECT

國際獸醫防疫人才培訓中心
暨獸醫教學醫院大樓
新建工程

☐ 建照圖 ■ 施工圖
☐ 變更圖 ☐ 竣工圖

圖　名 | DRAWING TITLE

防火門窗詳圖五

簽　章 | SIGNATURE

比例 SCALE	日期 DATE	設計 DESIGN
1/100	111/9/30	林一川
繪圖 DRAWN	校核 CHK.	核准 APPR.
CHC		

圖號 DRAWING NO.: A6-19
版次 REV: A版

DRAWING NO. A6-19

一般單扇鍍鋅鋼板橫拉門+5mm鉛板

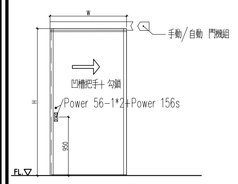

立面示意圖

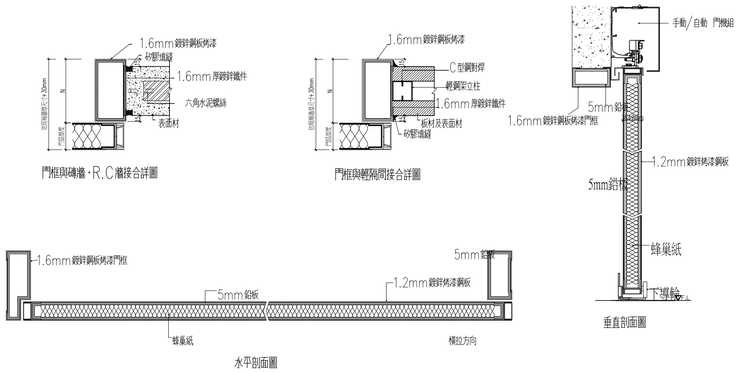

工程規範:
一,材料成份
1,門框:(1)採用.6mm鍍鋅鋼板烤漆門框.
2,門扇:(1)門扇厚度為38mm±2mm.
(2)填充材料蜂巢紙填實.
(3)表面貼1.2mm鍍鋅烤漆鋼板.

品名	一般鍍鋅鋼板橫拉門+5mm鉛板
27	1300*2200mm
28	1300*2200mm

一般單扇鍍鋅鋼板烤漆開天玻璃門

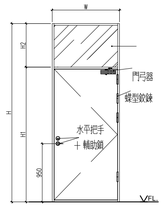

立面示意圖

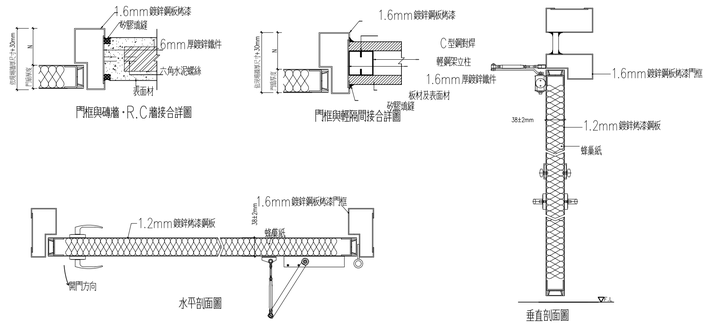

工程規範:
一,材料成份
1,門框:(1)採用.6mm鍍鋅鋼板烤漆門框.
2,門扇:(1)表面貼1.2mm鍍鋅烤漆鋼板.
(2)填充材料蜂巢紙填實.
(3)門扇厚度為38mm±2mm.

品名	一般單扇鍍鋅鋼板烤漆開天玻璃門	
D1	1200*2500mm	※(開天)

一般雙扇鍍鋅鋼板烤漆門

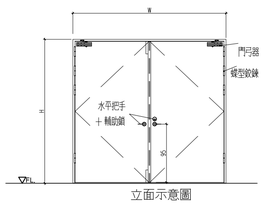

立面示意圖

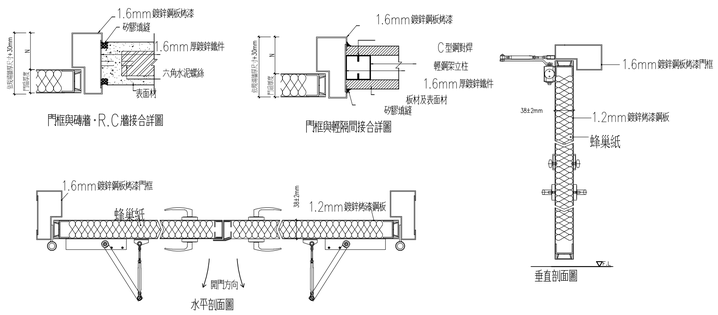

工程規範:
一,材料成份
1,門框:(1)採用.6mm鍍鋅鋼板烤漆門框.
2,門扇:(1)表面貼1.2mm鍍鋅烤漆鋼板.
(2)填充材料蜂巢紙填實.
(3)門扇厚度為38mm±2mm.

品名	一般單扇鍍鋅鋼板烤漆門
29	1200*2500mm

60A鍍鋅防火百葉

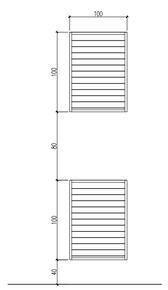
立面示意圖

立面示意圖

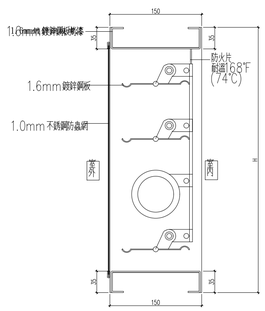

防火百葉水平剖面圖

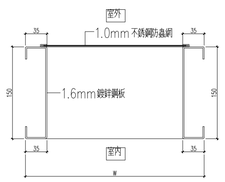

防火百葉水平剖面圖

一般鍍鋅鋼板烤漆固定窗

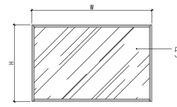

立面示意圖

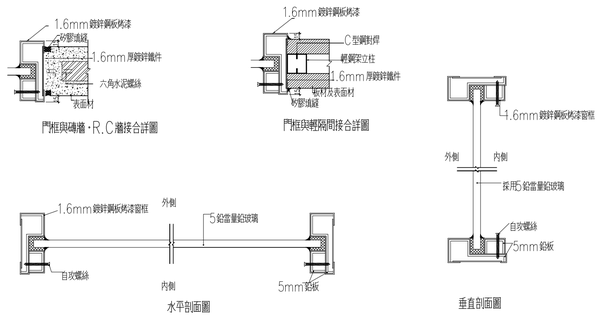

工程規範:
1,窗框:(1)採用.6mm鍍鋅鋼板窗框.
(2)5mm鉛板.
2,採用5鉛當量鉛玻璃.

品名	一般鍍鋅鋼板烤漆固定窗
1	1200*1000mm

一般鍍鋅鋼板烤漆固定窗

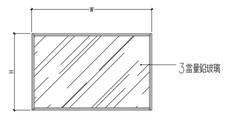

立面示意圖

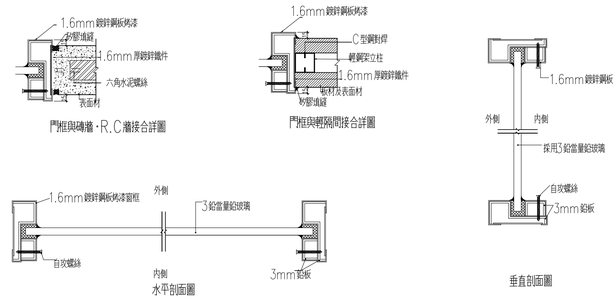

工程規範:
1,窗框:(1)採用.6mm鍍鋅鋼板窗框.
(2)3mm鉛板.
2,採用3鉛當量鉛玻璃.

品名	一般鍍鋅鋼板烤漆固定窗
2	1200*1000mm

一般鍍鋅鋼板烤漆固定窗

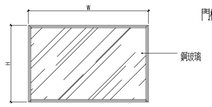

立面示意圖

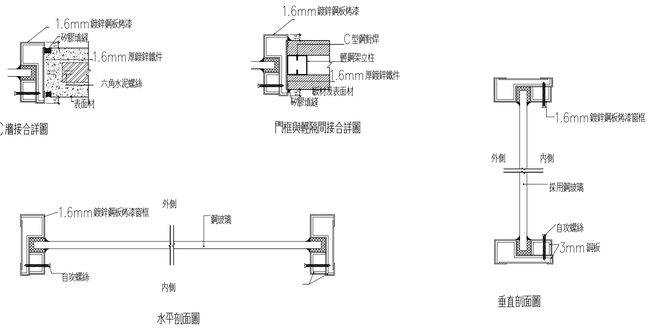

工程規範:
1,窗框:(1)採用.6mm鍍鋅鋼板窗框.
(2)3mm鋼板
2,採用鋼玻璃.

品名	一般鍍鋅鋼板烤漆固定窗
3	1000*1200mm

一般鍍鋅鋼板烤漆固定窗

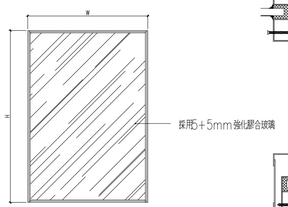

立面示意圖

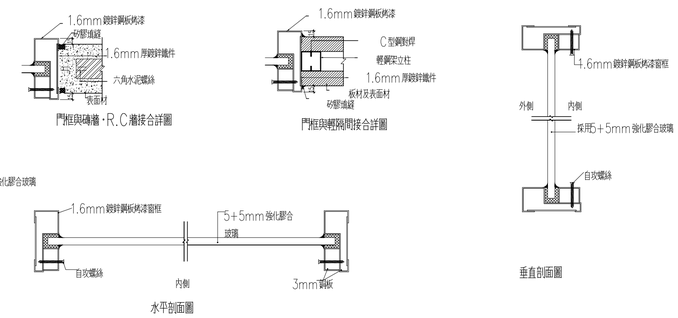

工程規範:
1,窗框:(1)採用.6mm鍍鋅鋼板窗框.
2,採用5+5mm強化膠合玻璃.

品名	一般鍍鋅鋼板烤漆固定窗
4	1500*2200mm
5	1080*2200mm

T:\建築設計部\圖說及文件\A577中興大學獸醫教學醫院大樓\06-施工圖\建築圖\外參\圖框_A577中興大學獸醫教學醫院大樓.DWG