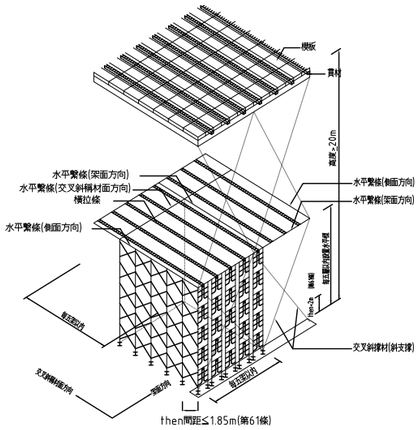

模版支撐安全

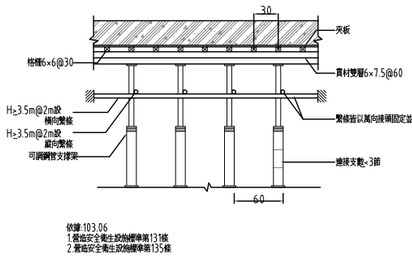

樓版支撐示意圖

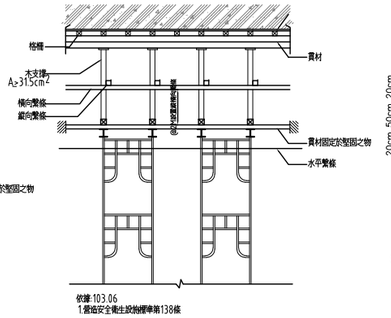

樓版支撐示意圖

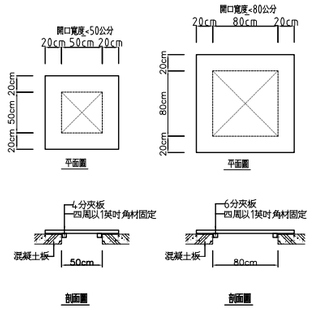

開口護蓋圖

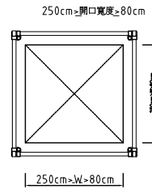

開口護欄平面圖

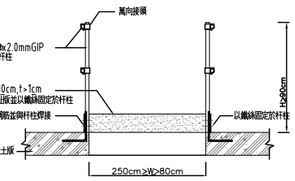

開口護欄剖面圖

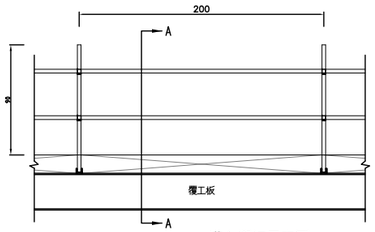

構台欄杆示意圖

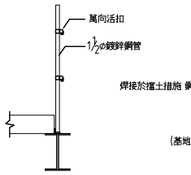

構台欄杆示意圖 A－A

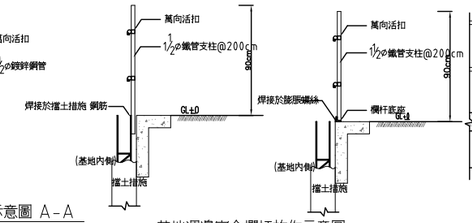

基地週邊安全欄杆施作示意圖

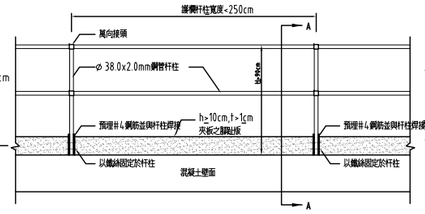

基地開挖週邊護欄立面圖

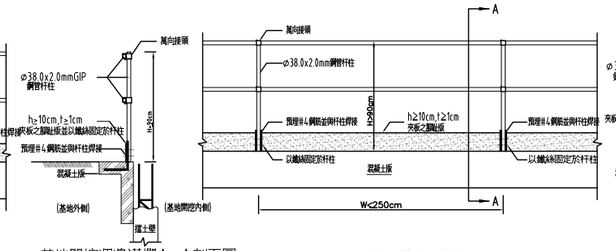

基地開挖週邊護欄A－A剖面圖

開口護欄立面圖

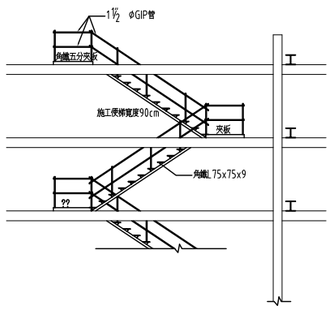

施工便梯施作示意圖

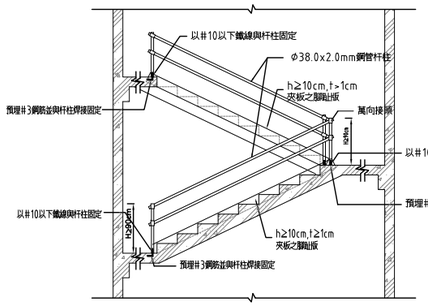

室內樓梯間護欄剖面圖

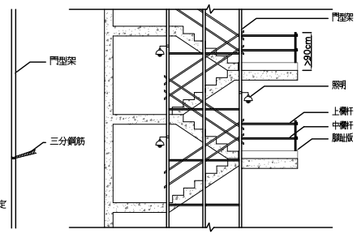

樓梯開口邊緣安全措施設置作業

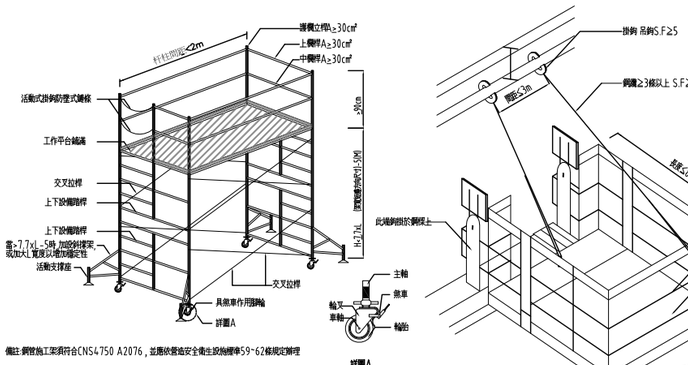

移動式施工架作業圖

懸吊式施工架台

依據:103.06
1.營造安全衛生設施標準第136條
2.營造安全衛生設施標準第13條

雇主以鋼管施工架為模板支撐之支柱時,應依下列規定:

第136條

1.鋼管架與鋼管架間,應設置交叉斜撐材.

2.於最上層及每隔五層以內,模板支撐之側面,架面及每隔五架以內之交叉斜撐材面方向,應設置足夠強度之水平繫條,並與柱,樑等構造物或樓板之牆壁,柱樑等妥實連結,以防止支柱移位.

3.於最上層及每隔五層以內,模板支撐之架面方向之二端及每隔五架以內之交叉斜撐材面方向,應設置水平繫條或剪架.

4.上端支以樑或鋼梳等其他時,應置鋼製頂板或托架,並將其材固定其上.

5.支撐底部應以調整基腳後新調整在同一水平面.

第13條

1.為防止模板倒塌危害勞工,高度在五公尺以上,且面積達一百平方公尺以上之模板支撐,其構築及拆除應依下列規定辦理:

(一)事先依模板形狀,預期之荷重及混凝土澆置方法等,依營建法規等所定具有建築,土木,結構等專長之人員或委由專業機構妥為設計,置備施工圖說,並指派所備之專任工程人員簽章確認強度計算書及施工圖說.

(二)訂定混凝土澆置計畫及建立按施工圖說施作之查驗機制.

(三)設計,施工圖說,簽章確認紀錄,混凝土澆置計畫及查驗等相關資料,於未完成拆除前,應妥存備查.

(四)有變更設計時,其強度計算書及施工圖說應重新製作,並依本款規定辦理.

二,前款以外之模板支撐,除前款第一目規定得指派專人妥為設計,簽章確認強度計算書及施工圖說外,應依前款各目規定辦理.

三,支柱應與上層樑柱,側以墊板,座板或墊於水泥等方式,以防止支柱之滑動.

方向,應設置水平繫條或剪架.

四,支柱之腳踏應予以固定,以防止移動.

五,支柱之接頭,應以對接或搭接之方式妥為連結.

六,鋼材與鋼材之接觸部分及搭接重疊部分,應以螺栓或鉚釘等金屬零件固定之.

七,對曲面模板,應以緊焊控制模板之上移.

八,橫樑上模板支撐,其模板支撐架應設置側向支撐及水平支撐,並於上,下端連結牢固穩定,支柱(架)腳部之地面應平實堅平,排水良好,不得積水.

九,橫樑上模板支撐,其模板支撐架用層層疊置7級板,並於橫樑下方設置強度足夠之安全網,以防止人員墜落,物料飛落.

營造安全衛生設施標準

一,框式施工架標準作法:

1.移動式施工架之標準作法依工程會94年5月18日勞檢4字第0940026274號函發布之移動施工架檢查作業指引辦理.

2.施工架工作台應滿鋪,搭架應設置安全背索及使用安全帶,應設置交叉拉桿及下拉桿(如需通過使用時,用鋼筋應設置防止壓縮設備)

3.施工架應設置上下設備.

4.施工架之垂直跨距5.5公尺,水平方向7.5公尺內,應設置壁連座與構造物妥實連接.

5.高度5公尺以上之施工架構築,應由專任工程人員或指定專人依結構力學原理妥為設計.

6.補強鋼板或長條型安全網與結構體間之間口作業寬度應小於20公分.

二,框式施工架檢查重點:

框式施工架之安全檢查重點除依第一項規定外,檢查項目亦應包含中華民國國家標準之項目如下:

1.腳料間及腳料與施工架間之縫隙不得大於3公分.

2.工作台(附工作板搭架)應設金屬扣鎖及防止脫落掛.

3.可調型基腳鉸板.

4.插銷(腳扣接頭).

5.壁連座或由專任工程人員或指定專人所設計同等強度之繫牆材.

框式鋼管施工施工說明

依據:96.10

1.營造安全衛生設施標準第20條

一,高度應在九十公分以上,並應包括上欄杆,中欄杆,腳踏板及杆柱等構材.

二,以木材構成者,其規格如下:

(一)上欄杆應平整,且其斷面應在三十平方公分以上.

(二)中欄杆斷面應在二十五平方公分以上.

(三)腳踏板寬應在十公分以上,厚度一公分以上,並密接於地(或地板)面設置.

(四)杆柱斷面應在三十平方公分以上,間距不得超過二公尺.

三,以鋼管構成者,其上欄杆,中欄杆,杆柱之直徑均不得小於三.八公分,杆柱間距不得超過二.五公尺.

四,如以其他材料,其他型式構築者,應具同等以上之強度.

五,任何型式之護欄,其杆柱及任何杆件之強度及錨紮,應使整個護欄具有抵抗於上欄杆之任何一點,於任何方向加以七十五公斤之荷重,而無顯著變形之強度.

六,除必須之進出口外,護欄應圍繞所有危險之開口部分.

七,護欄能方一公尺內之樑板,地板,屋架能放任何物料,設備,但護欄高度超過物料能放高度九十公分以上者,不在此限.

八,以金屬網,塑膠網做覆上,中欄杆與樓板或地板間之空隙者,依下列規定辦理:

(一)將不設腳板,但網孔密接於地,且杆柱之間距不得超過一.五公尺.

(二)網應確實固定於上,中欄杆及杆柱.

(三)網目大小不得超過十五平方公分.

(四)固定網料,應有防止網之反彈設施.

開口護欄施工說明

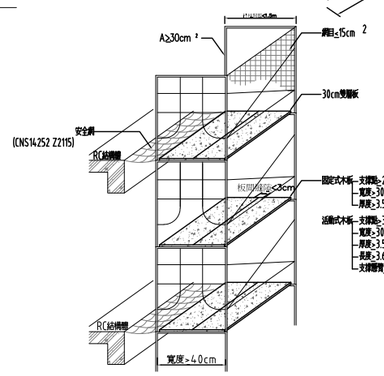

依據:103.06
1.營造安全衛生設施標準第20條

施工架長條型安全網裝設作業

※ 施工廠商須提送施工架相關之結構計算書,經專業技師簽證之報告,送監造單位審核,核可後方可施作。

MAYU architects
張瑪龍陳玉霖聯合建築師事務所
e: info@malone.com.tw
w: www.mayuarchitects.com

高雄
高雄市苓雅區四維四路10號3F-1
07-3389098

台北
台北市中山區龍江路281巷4號1F
070-1000-0019

工程名稱

新竹市建華國中校園整體規劃
暨 新建校舍工程

圖名

施工架及勞工安全
衛生設施詳圖

設計	說明
張瑪龍 陳玉霖	陳玉霖 羅婷頤
校核	繪圖
羅婷頤	羅婷頤 葉俐琪 賴昱安 王 盈 蘇 孚
日期	

張號 ——

圖號 A0-07