樓層	用途	電纜	線槽
RF			
4F	教室	36B.23m2x0.02 =8P	8Px5/3=14P 線槽編號B-54 (56x45x10)cm
3F	教室	36B.23m2x0.006 =3P	3Px5/3=5P 線槽編號B-33 (48x45x10)cm
2F	教室	36B.23m2x0.006 =3P	3Px5/3=5P 線槽編號B-33 (48x45x10)cm
1F	教室	36B.23m2x0.006 =3P	3Px5/3=5P 線槽編號A-1 (63x80x14)cm
電信及資訊總計		17P/0.75=23P	
線槽及配管總計		A-1(63x80x14)cm	

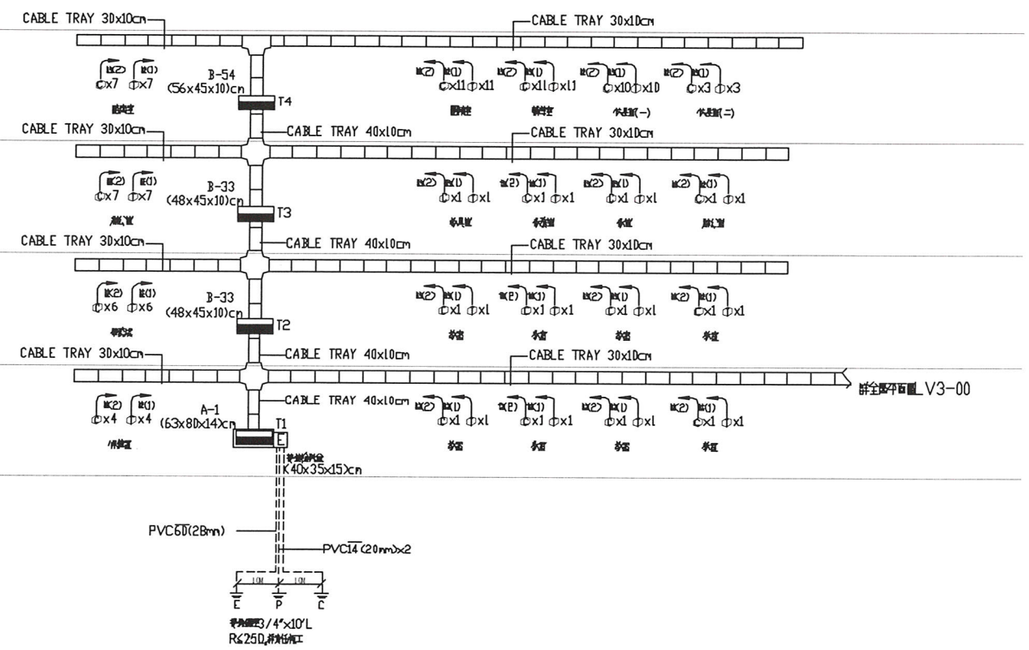

註(1): 除圖面另有註明外均為電信管20mm PVC至CABLE TRAY

註(2): 除圖面另有註明外均為資訊管20mm PVC至CABLE TRAY

電信及資訊配管系統昇位圖 NTS

元亨工程顧問有限公司 電機技師：魏傳宗

張瑪龍陳玉霖聯合建築師事務所
e: info@malone.com.tw
w: www.mayuarchitects.com

高雄
高雄市苓雅區四維四路 10號3F-1
07-3389098

台北
台北市中山區松江路 76號6F
070-1000-0019

工程名稱
新竹市建華國中校園整體規劃暨新建校舍工程

圖名
電信及資訊配管系統昇位圖

簽章

核准	設計
校核	繪圖

日期
108/08

張號	圖號
—	LV2-01