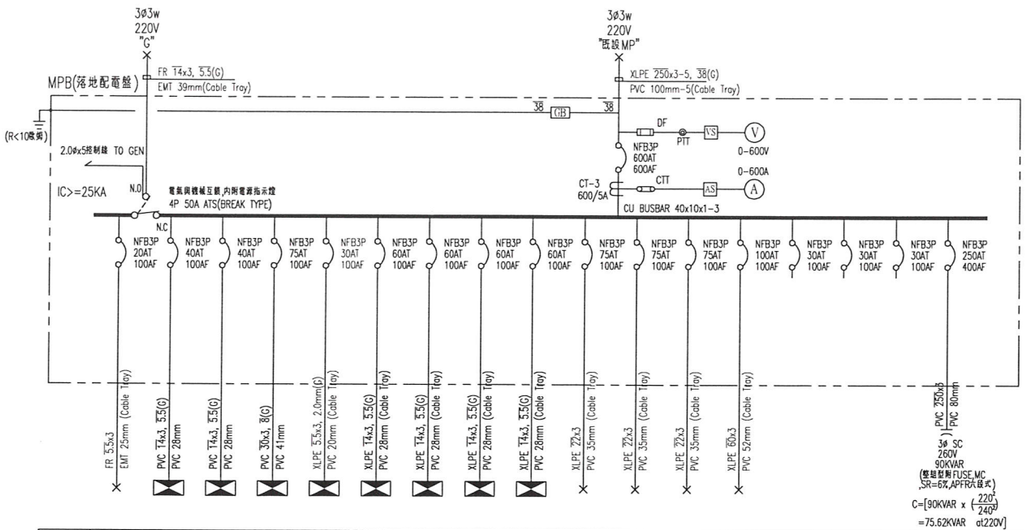

CKT NO.		1	2	3	4	5	6	7	8	9	10	11	12	13	14	15	16	17	TOTAL
CAPACITY(VA)		5000	9100	9100	20000	6000	20000	20000	20000	20000	20000	20000	20000	30000					195100
CURRENT(A)		13.1	23.8	23.8	52.4	15.7	52.4	52.4	52.4	52.4	52.4	52.4	52.4	52.4					512
LOAD(VA)	R	1666	2999	2999	6666	2000	5000	5000	5000	5000	6666	6666	6666	10000					58329
	S	1667	3050	3050	6666	2000	10000	10000	10000	10000	6667	6667	6667	10000					78384
	T	1667	3051	3051	6668	2000	5000	5000	5000	5000	6667	6667	6667	10000					58387
LOAD NAME		TR(E2L)	PW 排水盤	PW 排水盤	PS 雨水盤	RPW 加壓泵盤	1PAC 空調盤	2PAC 空調盤	3PAC 空調盤	4PAC 空調盤	TR(1L)	TR(2L)	TR(3L)	TR(4L)	SPARE	SPARE	SPARE	電容器 90KVAR	P:43KVA (含43HP), L:152.1KVA

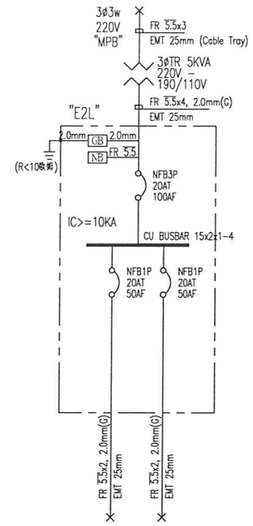

CKT NO.		1	2	TOTAL
CAPACITY(VA)		500	500	1000
CURRENT(A)		4.5	4.5	3
LOAD(VA)	R	500		500
	S		500	500
	T			
LOAD NAME		受水電錶 500VA	緊急主錶 500VA	L:1KVA

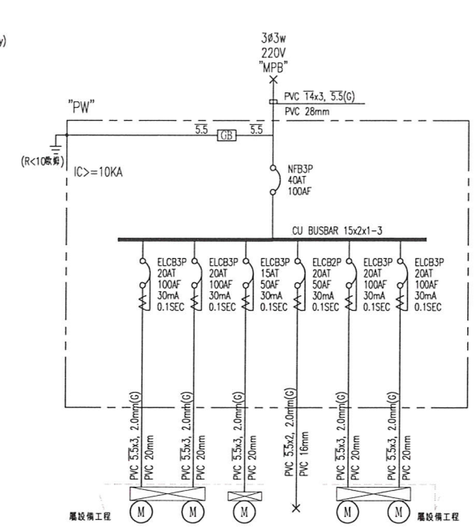

CKT NO.		1	2	3	4	5	6	TOTAL
CAPACITY(VA)		5000	5000	1000	100	3000	3000	9100
CURRENT(A)		13.1	13.1	2.6	0.45	7.8	7.8	23.8
LOAD(VA)	R	1666	1666	333		1000	1000	2999
	S	1667	1667	333	50	1000	1000	3050
	T	1667	1667	334	50	1000	1000	3051
LOAD NAME		排水泵5HP	排水泵5HP (交替運轉)	噴灌泵1HP	電磁閥電錶 100VA	雨水過濾泵浦 3HP	雨水過濾泵浦 3HP (交替運轉)	P:12.1KVA (含17HP)

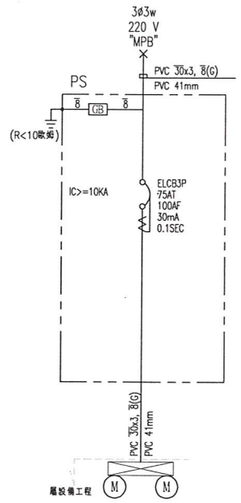

CKT NO.		1	2	TOTAL
CAPACITY(VA)		10000	10000	20000
CURRENT(A)		26.3	26.3	52.4
LOAD(VA)	R	3333	3333	6666
	S	3333	3333	6666
	T	3334	3334	6668
LOAD NAME		雨水泵 10HP (交互並列)	雨水泵 10HP	P:20KVA (含20HP)

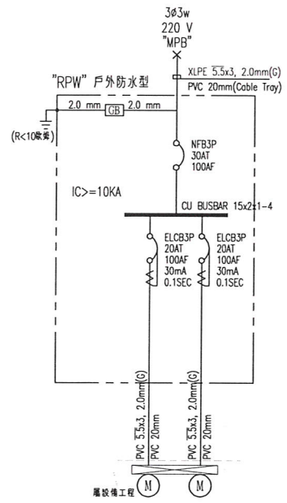

CKT NO.		1	2	TOTAL
CAPACITY(VA)		3000	3000	6000
CURRENT(A)		7.8	7.8	15.7
LOAD(VA)	R	1000	1000	2000
	S	1000	1000	2000
	T	1000	1000	2000
LOAD NAME		加壓泵3HP	加壓泵3HP (交互並列)	P:6KVA (含6HP)

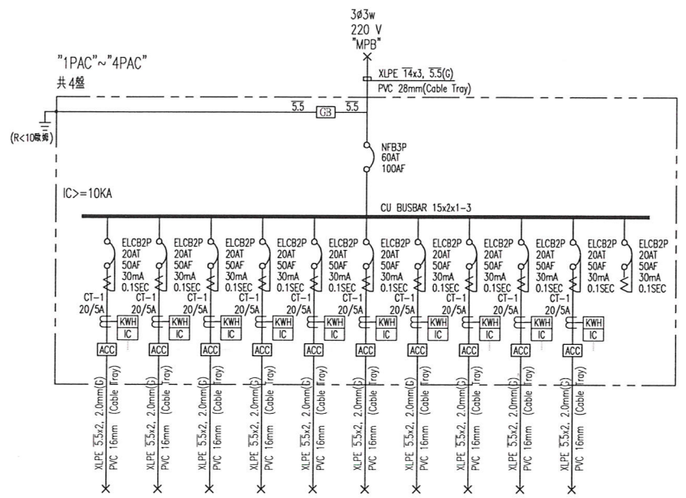

CKT NO.		1	2	3	4	5	6	7	8	9	10	11	TOTAL
CAPACITY(VA)		2000	2000	2000	2000	2000	2000	2000	2000	2000	2000		20000
CURRENT(A)		9.1	9.1	9.1	9.1	9.1	9.1	9.1	9.1	9.1	9.1		52.4
LOAD(VA)	R	1000	1000			1000	1000			1000	1000		6000
	S	1000	1000	1000	1000	1000	1000	1000	1000	1000	1000		10000
	T			1000	1000			1000	1000				4000
LOAD NAME		冷氣電錶 2000VA	冷氣電錶 2000VA	冷氣電錶 2000VA	冷氣電錶 2000VA	冷氣電錶 2000VA	冷氣電錶 2000VA	冷氣電錶 2000VA	冷氣電錶 2000VA	冷氣電錶 2000VA	冷氣電錶 2000VA	SPARE	L:20KVA

註:Ⓜ 表示控制盤屬設備工程(內附ELCB,MS,照光式押扣等)

電氣系統單線圖(一)　NTS

元亨工程顧問有限公司　電機技師：魏傳宗

張瑪龍陳玉霖聯合建築師事務所
e: info@malone.com.tw
w: www.mayuarchitects.com

高雄
高雄市苓雅區四維四路 10號3F-1
07-3389098

台北
台北市中山區松江路 76號6F
070-1000-0019

工程名稱
新竹市建華國中校園整體規劃暨新建校舍工程

圖名
電氣系統單線圖(一)

簽章

元亨工程顧問有限公司 魏傳宗 內政部營造業甲級006891號 機工程技師

核准　設計

校核　繪圖

日期
108/08

張號　圖號
——　E2-03