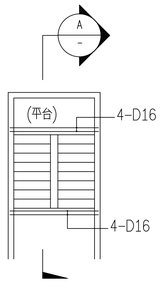

附註:
1.樓梯支承牆厚至少15cm
2.平台轉折處未設小梁時依圖示補強.
3.與邊牆接處之樓梯鋼筋均應錨入牆內.
4.樓梯邊牆因開口而致樓梯支承不良或懸吊時，應另洽設計單位補充資料，不得擅自施工.

A.折板式樓梯:

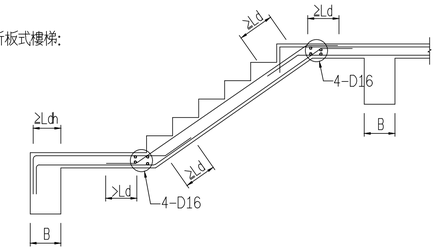

SECTION: A-A

B.懸臂式樓梯:

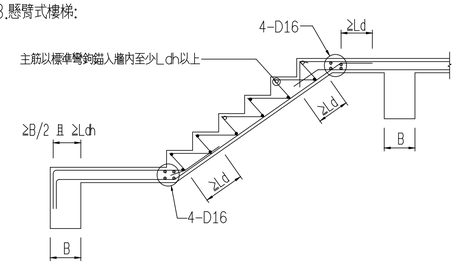

SECTION: A-A

附註:樓梯配筋另詳配筋圖

樓梯補強配筋標準圖

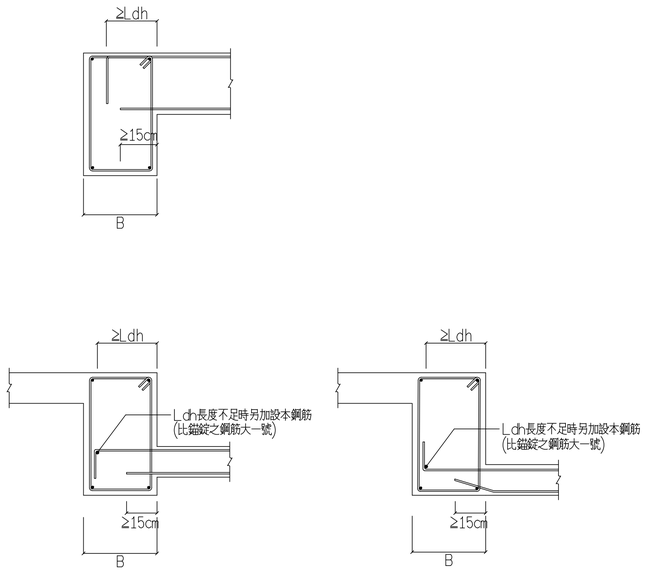

板筋之錨定

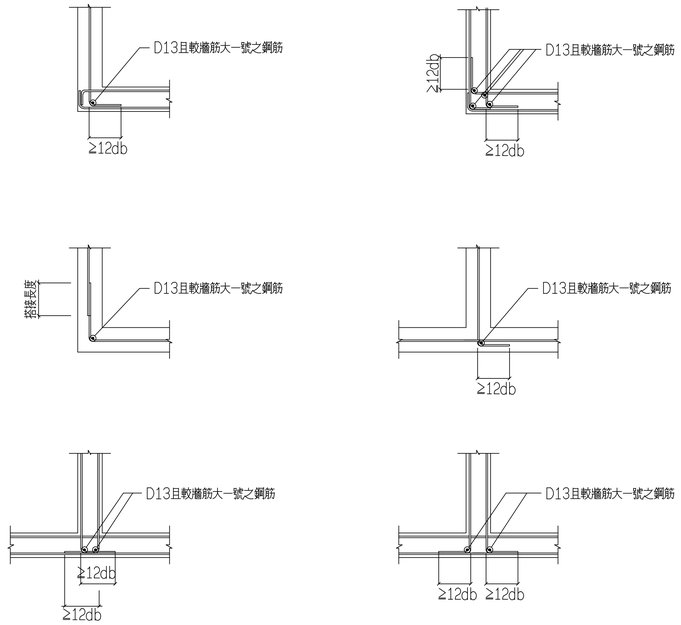

牆角隅補強

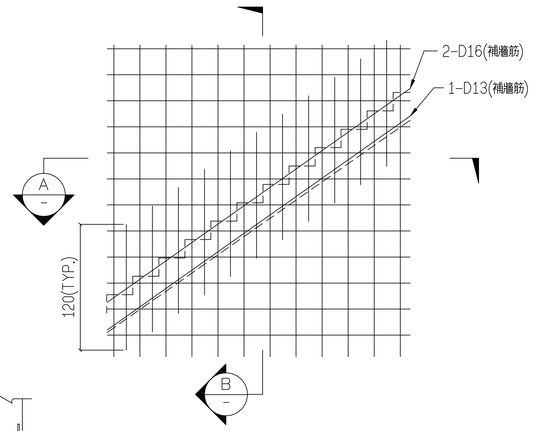

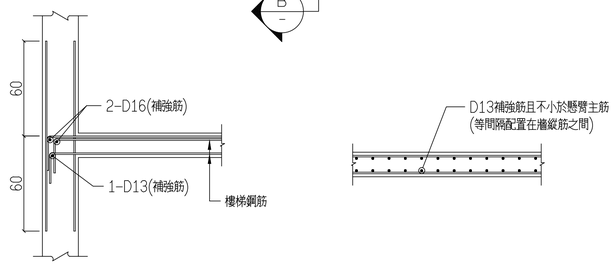

SECTION: B-B　　SECTION: A-A

懸臂式樓梯撐牆補強配筋標準圖

A.高低差小於10cm　　B.高低差大於10cm　　C.高低差在梁上

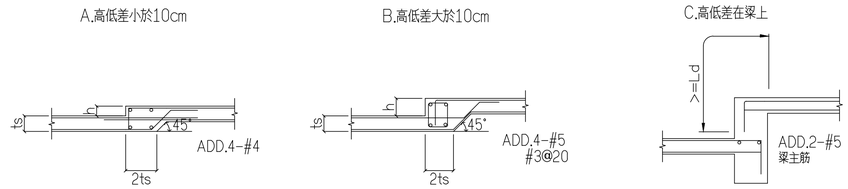

高差板補強配筋標準圖

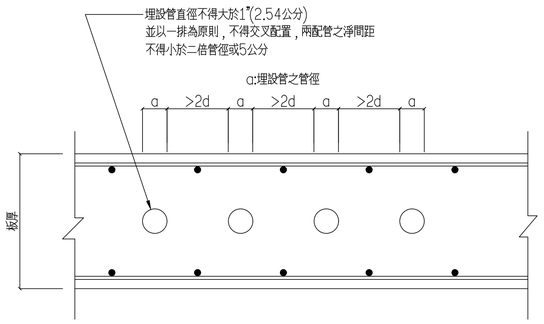

樓板內埋設水電配管示意圖

工程業主：	工程名稱：	圖名：	許育嘉聯合建築師事務所 Y.C.Hsu Architect and Associate Co. T(04)2337-5151 F(04)2337-6651	圖號	建築師簽證
中華民國農會 National Farmers'Association, R.O.C	中華民國農會 總部大樓新建工程	鋼筋混凝土標準圖(七) A10905	繪圖 / 複核 / 設計 / 核准 / 初核 / 日期	07 / S7	