牆面裝修材料表	
編號	名稱
Wa	防火壁板
Wa1	防火壁板
Wb	白烤玻璃+不鏽鋼飾板
Wc	沖孔吸音板(面刷漆)
Wd	木紋沖孔吸音板(面刷漆)
We	木絲板
Wf	美耐板

立面裝修範圍(所有施作牆面需粉光完成後施工)

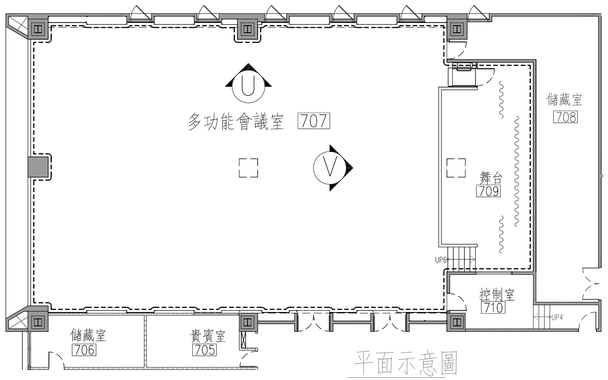

平面示意圖

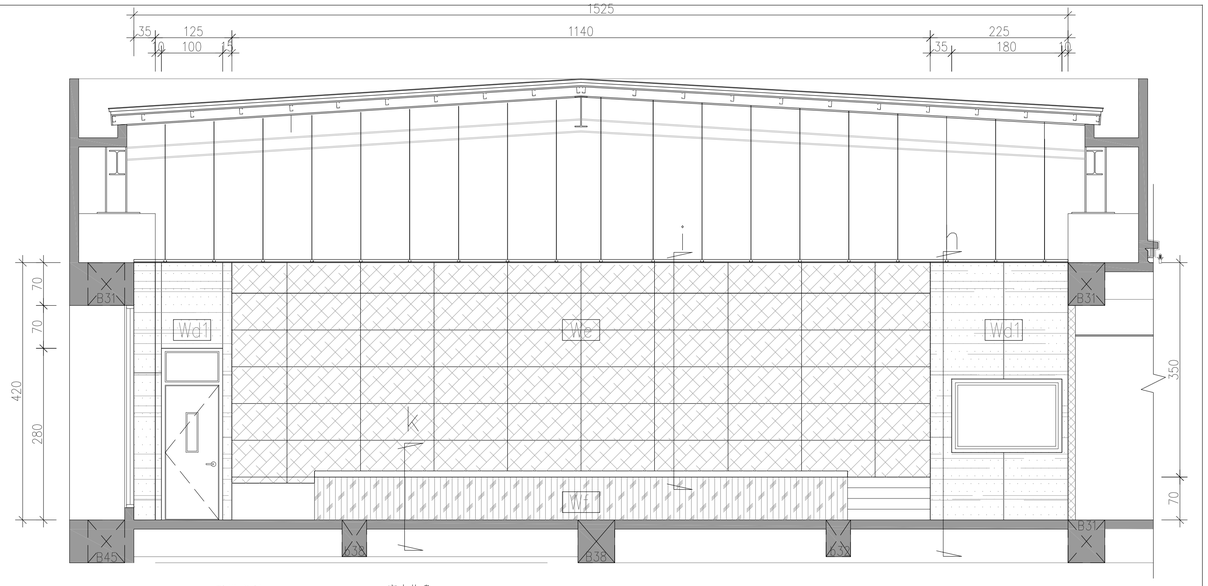

V向造型立面

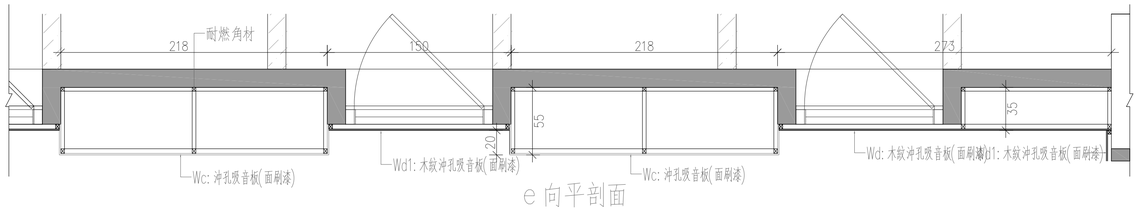

e 向平剖面

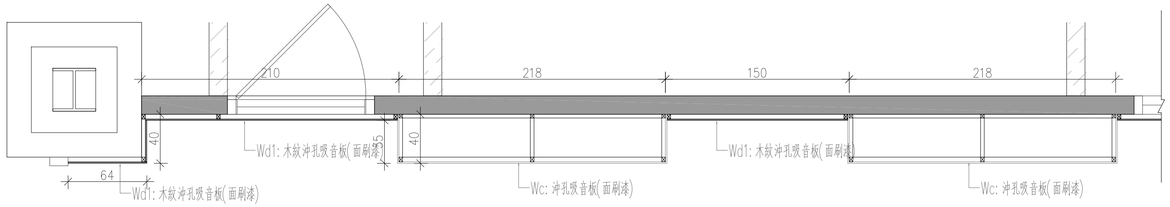

f 向平剖面

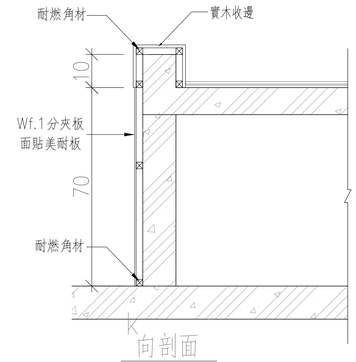

向剖面

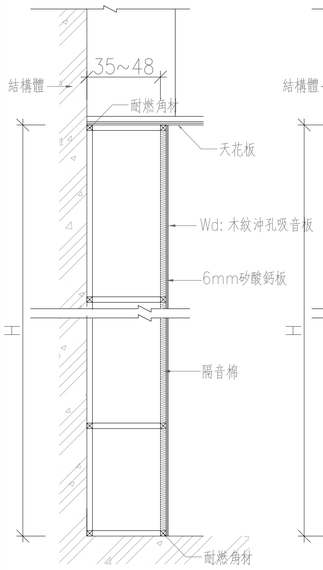

h 向剖面

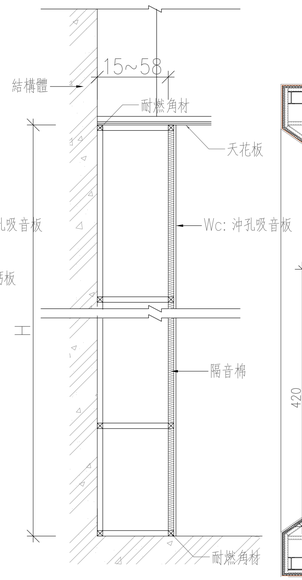

i 向剖面

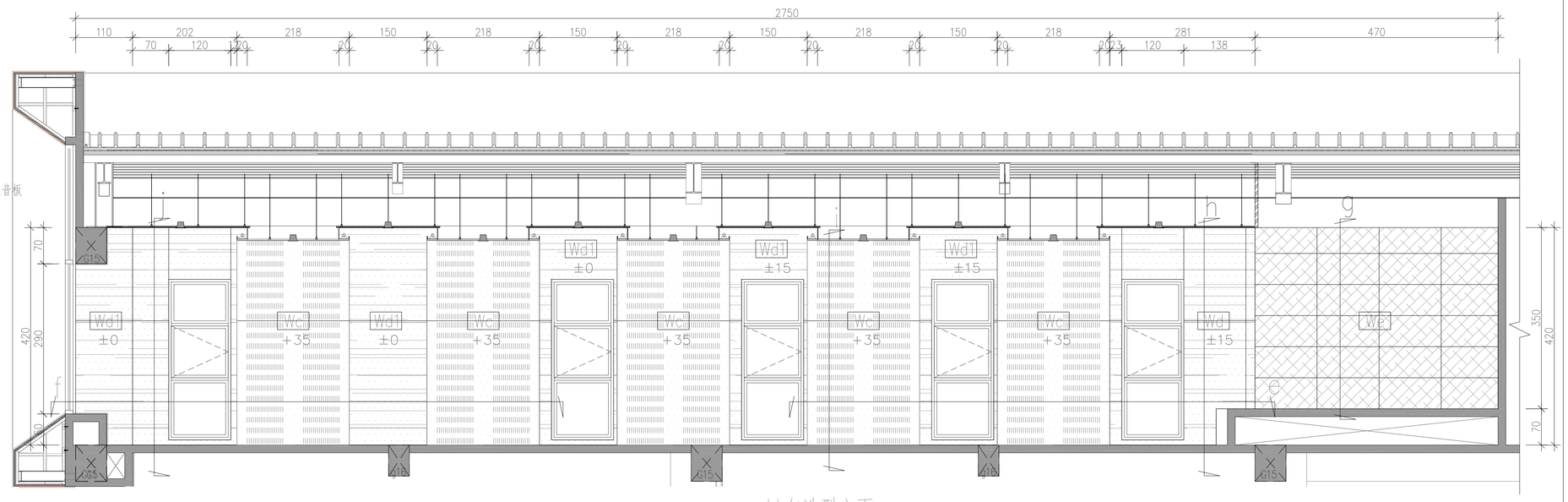

U向造型立面

工程業主：
中華民國農會
National Farmers'Association, R.O.C

工程名稱：
中華民國農會
總部大樓新建工程

圖名：
多功能會議室裝修立面圖(一)

許育嘉聯合建築師事務所
Y.C.Hsu Architect and Associate Co.
T(04)2337-5151
F(04)2337-6651

繪圖		複核	
設計		核准	
初核		日期	112.05.09

圖號 4 / A12

建築師簽證