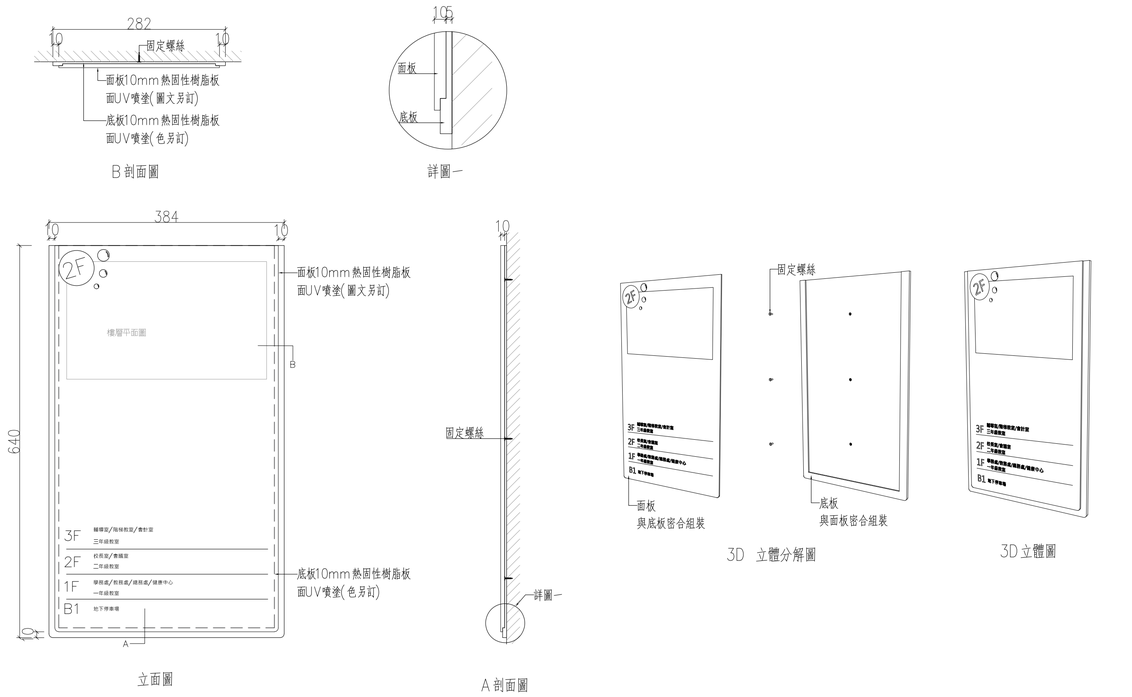

C3: 貼壁式樓層導覽標示 (板材加工尺寸容許誤差±2%)

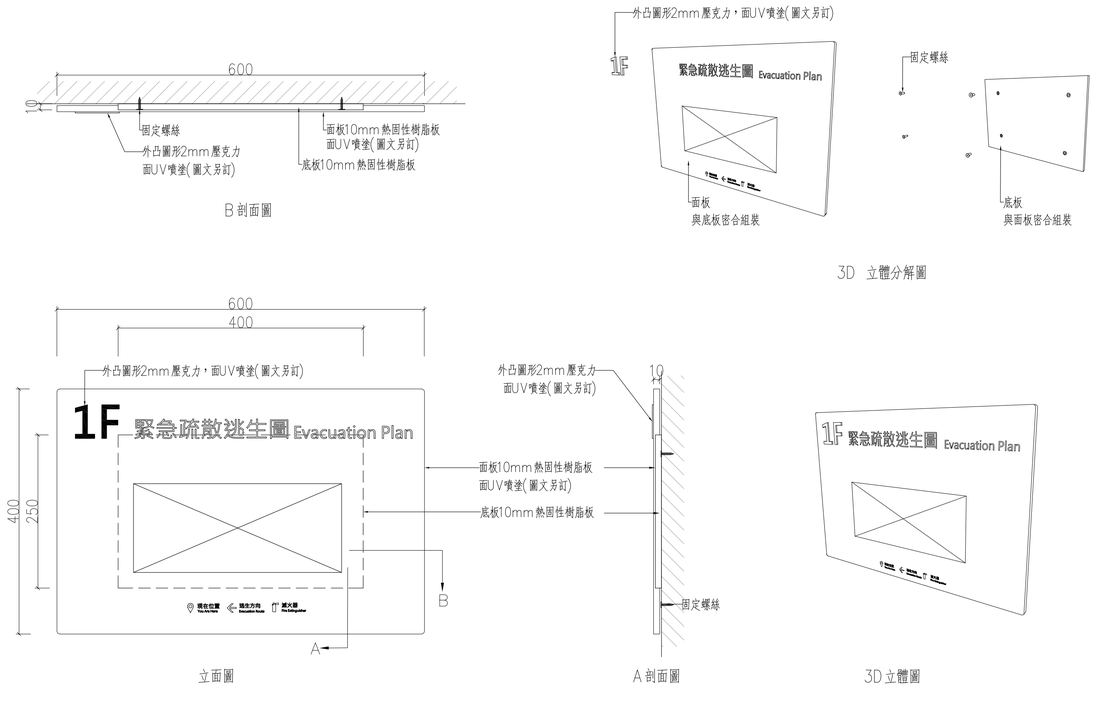

C4: 貼壁式樓層導覽標示 (板材加工尺寸容許誤差±2%)

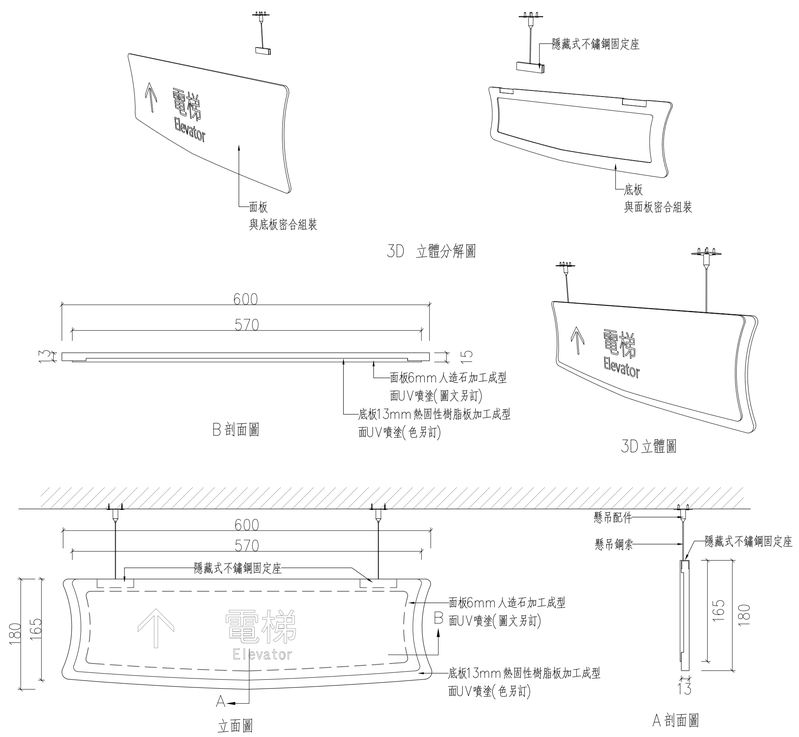

D1-1: 懸吊式空間名稱(指引)標示(單面) (板材加工尺寸容許誤差±2%)

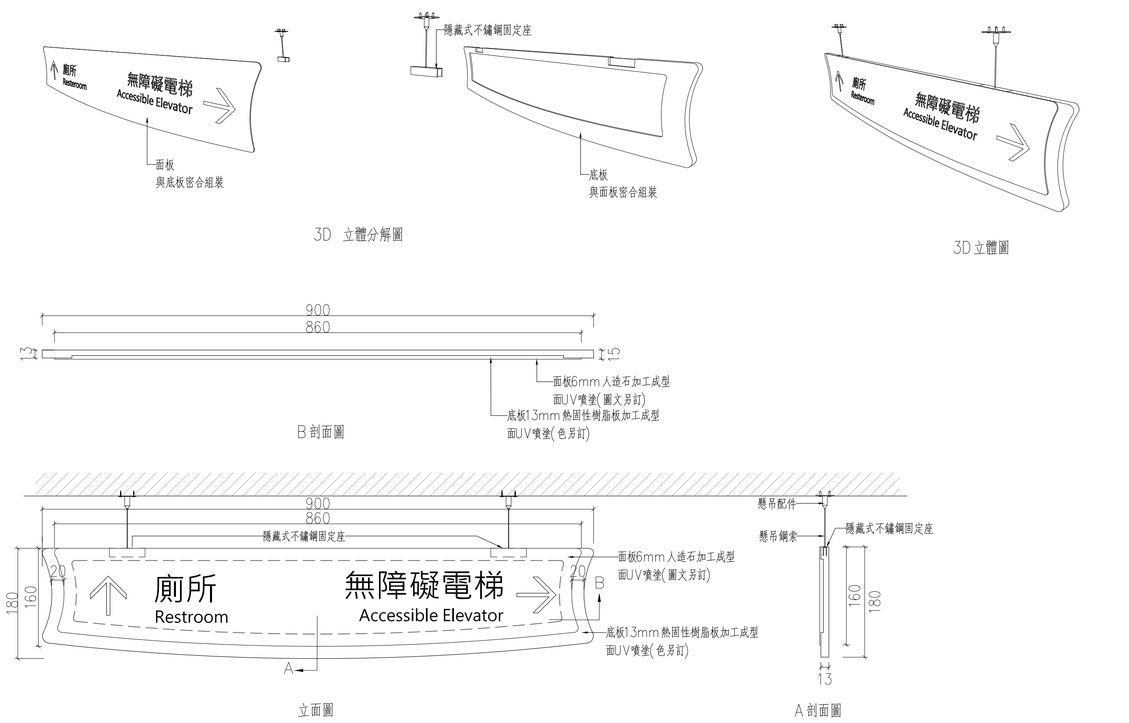

D1-2: 懸吊式空間名稱(指引)標示(單面) (板材加工尺寸容許誤差±2%)

工程業主：	工程名稱：	圖名：	許育嘉聯合建築師事務所 Y.C.Hsu Architect and Associate Co. T(04)2337-5151 F(04)2337-6651				圖號	建築師簽證
中華民國農會 National Farmers'Association, R.O.C	中華民國農會 總部大樓新建工程	指示牌施工詳圖(三)	繪圖	林美惠	複核		8 / A11	
			設計		核准			
			初核		日期	112.05.09		