編號	f30B DW3	DW4	DW5	DW6	DW7
立面 / 內容	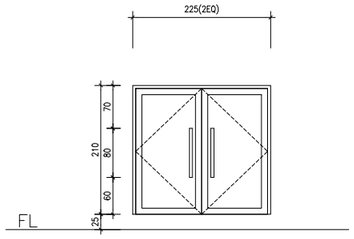	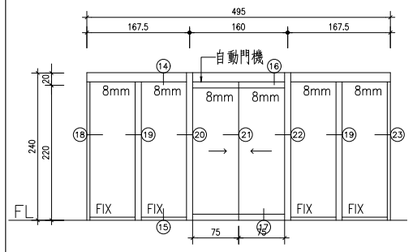	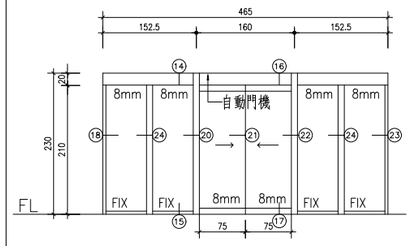	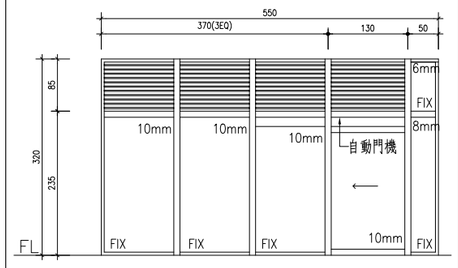	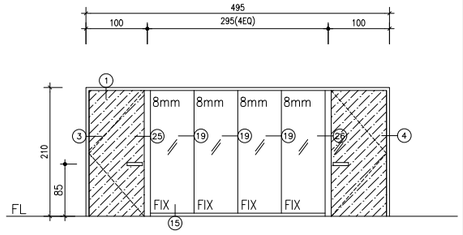
材質	不鏽鋼框玻璃落地門窗(方向詳平面圖)	鋁框玻璃落地窗＋自動門(方向詳平面圖)	鋁框玻璃落地窗＋自動門(方向詳平面圖)	不鏽鋼百頁＋不鏽鋼框落地窗＋自動門(方向詳平面圖)	木門＋鋁框落地窗(方向詳平面圖)
尺寸	225x210	495x240	465x240	550x320	495X210
玻璃厚度	10mm單層在線強化灰玻璃(ni≦0.40)	8mm單層在線強化灰玻璃(ni≦0.42)	8mm單層在線強化灰玻璃(ni≦0.42)	依圖示	8mm單層在線強化灰玻璃(ni≦0.42)
五金材料 門鎖	平頭鎖*1	隱藏式地鎖*2	隱藏式地鎖*2	隱藏式地鎖*1	
五金材料 鉸鏈	地鉸鏈*2				平頭鎖*2
五金材料 門止 門弓器					地鉸鏈*2
五金材料 把手	推拉把手*2	自動門機*1	自動門機*1	自動門機*1	
五金材料 天地栓	天地栓＋防塵座*1	(內外)紅外線感應器*2＋安全光線*1	(內外)紅外線感應器*2＋安全光線*1	(內外)紅外線感應器*2＋安全光線*1	推拉把手*2
備註	附不銹鋼門檻或壓條 R1F梯廳	附不銹鋼門檻或壓條 B1F梯廳	附不銹鋼門檻或壓條 B2F、B3F梯廳	附不銹鋼門檻或壓條 1F郵局營業廳分隔門	2F郵局休息室

編號	DW8	DW8A	W1	W2	W2a
立面 / 內容	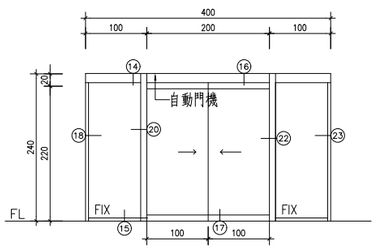	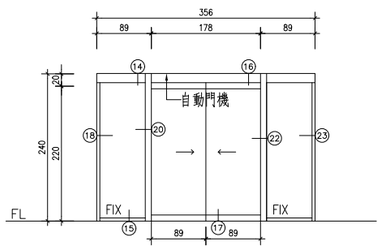	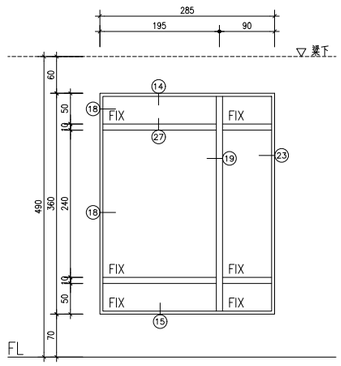	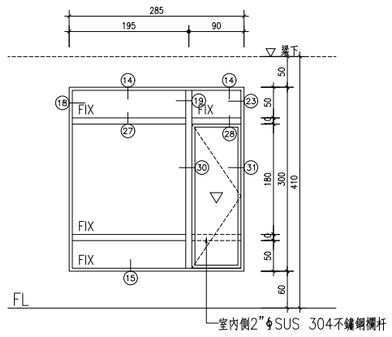	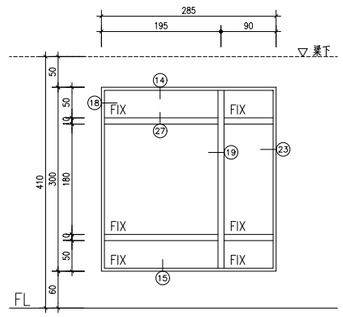
材質	鋁框玻璃落地窗＋自動門(方向詳平面圖)	鋁框玻璃落地窗＋自動門(方向詳平面圖)	鋁框玻璃落地窗	鋁框玻璃落地窗	鋁框玻璃落地窗
尺寸	400x240	356x240	285x360	285x300	285x300
玻璃厚度	8mm單層在線強化灰玻璃(ni≦0.42)	8mm單層在線強化灰玻璃(ni≦0.42)	8mm單層在線強化灰玻璃(ni≦0.42)	8mm單層在線強化灰玻璃(ni≦0.42)	8mm單層在線強化灰玻璃(ni≦0.42)
五金材料 門鎖	隱藏式地鎖*2	隱藏式地鎖*2		把手附鎖	
五金材料 鉸鏈					
五金材料 門止 門弓器				固定桿	
五金材料 把手	自動門機*1	自動門機*1			
五金材料 天地栓	(內外)紅外線感應器*2＋安全光線*1	(內外)紅外線感應器*2＋安全光線*1			
備註	3~5F、7F梯廳	2F、6F梯廳	西向 1F立面	隱藏式紗窗 西向、南向 2、3、6F立面	西向、南向 2、3、6F立面

工程名稱 PROJECT

中華郵政彰化光復路郵局 承續工程

圖面修正 REVISIONS

NO	日期 DATE	內 容 REMARKS

圖面名稱 DRAWING TITLE

門窗表(五)

C. K. LIN & ASSOCIATES ARCHITECTS & ENGINEERS

工 程 顧 問

結構 STRUCTURAL	
水電 PIPING & ELECTRICAL	
空調 AIR. CONDITIONING	
室內設計 INTERIOR DESIGN	

說 明 DESCRIPTION

比例尺 SCALE	
設計 DESIGNED BY	
繪圖 DRAWN BY	
核對 CHECKED BY	
核准 APPROVED BY	
日期 DATE	113.06.07

業務號碼 JOB NO.

圖號 DRAWING NO.	張數 SHEET NO.
A6-05	/

檔案名稱 FILE NAME

drawing file :

user name :

plotting date :