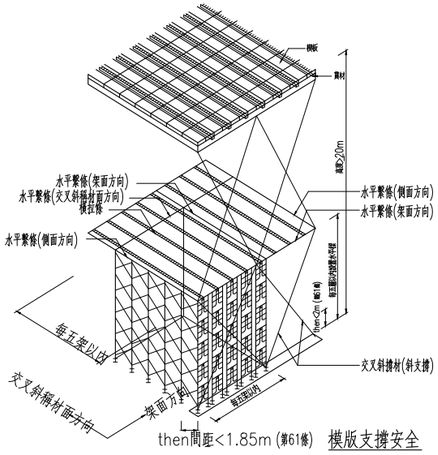

模版支撐安全

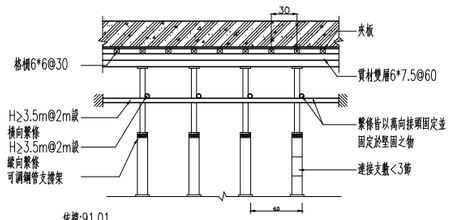

依據:91.01
1.營造安全衛生設施標準第131條
2.營造安全衛生設施標準第135條

樓版支撐示意圖

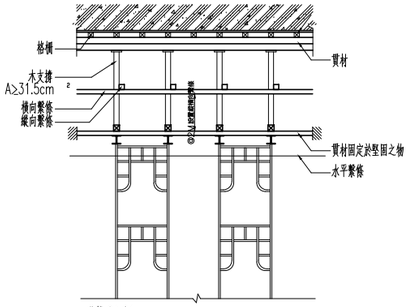

依據:91.01
1.營造安全衛生設施標準第138條

樓版支撐示意圖

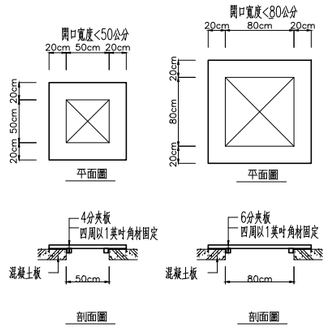

開口護蓋圖

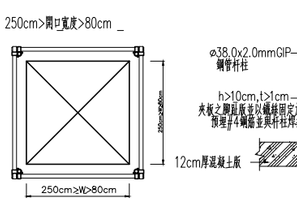

開口護欄平面圖

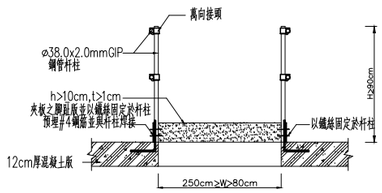

開口護欄剖面圖

依據:96.10
1.營造安全衛生設施標準第20條
一、高度應在九十公分以上，並應包括上欄杆、中欄杆、腳趾板及杆柱等構材。
二、以木材構成者，其規格如下：
(一)上欄杆應平整，且其斷面應在三十平方公分以上。
(二)中欄杆斷面應在二十五平方公分以上。
(三)腳趾板寬應在十公分以上，厚度一公分以上，並密接於地(或地板)面設置。
(四)杆柱斷面應在三十平方公分以上，間距不得超過二公尺。
三、以鋼管構成者，其上欄杆、中欄杆、杆柱之直徑均不得小於三・八公分，杆柱間距不得超過二・五公尺。
四、如以其他材料，其他型式構築者，應具同等以上之強度。
五、任何型式之護欄，其杆柱及任何杆件之強度及錨鉸，應使整個護欄具有抵抗於上欄杆之任何一點，於任何方向加以七十五公斤之荷重，而無顯著變形之強度。
六、除必須之進出口外，護欄應圍繞所有危險之開口部分。
七、護欄前方二公尺內之樓板、地板，嚴禁堆放任何物料、設備。但護欄高度超過物料堆放高度九十公分以上者，不在此限。
八、以金屬網、塑膠網遮覆上、中欄杆與樓板或地板間之空隙者，依下列規定辦理：
(一)得不設腳趾板，但網應密接於地，且杆柱之間距不得超過一・五公尺。
(二)網應確實固定於上、中欄杆及杆柱。
(三)網目大小不得超過十五平方公分。
(四)固定網時，應有防止網之反彈設施。

開口護欄施工說明

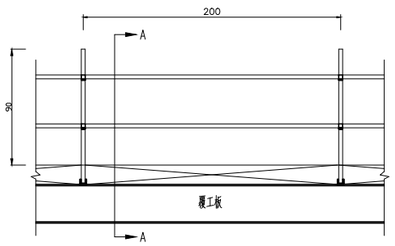

構台欄杆示意圖

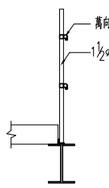

構台欄杆示意圖 A－A

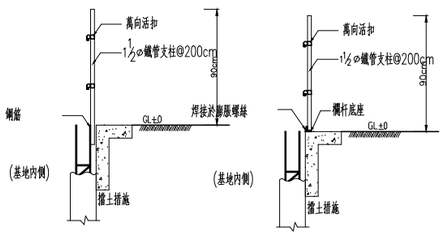

基地週邊安全欄杆施作示意圖

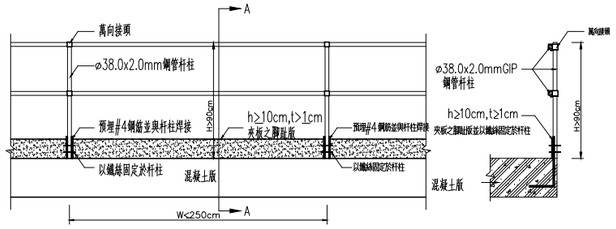

開口護欄立面圖

開口護欄A－A剖面圖

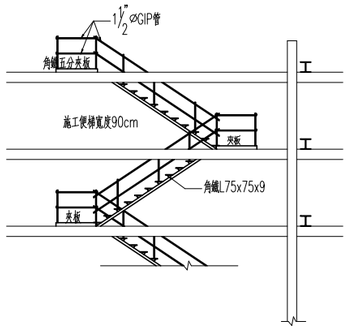

施工便梯施作示意圖

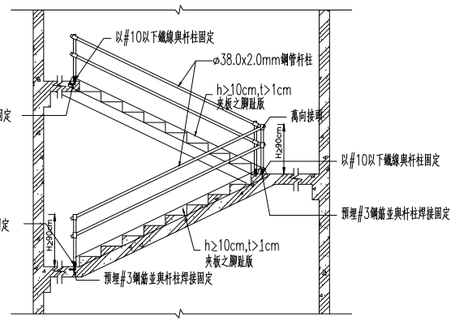

室內樓梯間護欄剖面圖

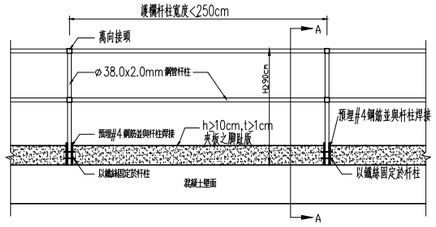

基地開挖週邊護欄立面圖

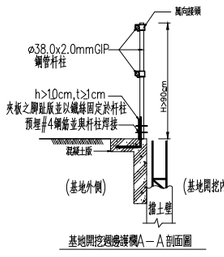

基地開挖週邊護欄A－A剖面圖

營造安全衛生設施標準

一、框式施工架標準作法：
1・移動式施工架之標準作法依工程會94年5月18日勞檢4字第0940026274號函發布之移動施工架組配作業指引辦理。
2・施工架工作台應滿鋪、搭拆架應設置安全母索及使用安全帶、應設置交叉拉桿及下拉桿（如當通道使用時，兩側皆應設置防止墜落設備）
3・施工架應設置上下設備。
4・施工架之垂直施向5.5公尺、水平方向7.5公尺內，應設置壁連座與構造物妥實連接。
5・高度5公尺以上之施工架構築，應由專任工程人員或指定專人依結構力學原理妥為設計。
6・補助踏板或長條型安全網與結構體間之開口作業寬度應小於20公分。
二、框式施工架檢查重點：
框式施工架之安全檢查重點除依第一項規定外，檢查項目亦應包含中華民國國家標準之項目如下：
1・板料間及板料與施工架間之縫隙不得大於3公分。
2・工作台（附工作板橫架）應設金屬扣鎖及防止脫落銷。
3・可調型基腳座鈑。
4・插銷（腳柱接頭）。
5・壁連座或由專任工程人員或指定專人所設計同等強度之繫撐材。

框式鋼管施工施工說明

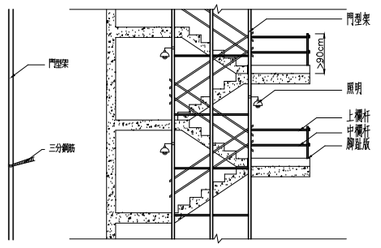

1.護欄高度需為90公分以上,且需設上,中欄杆及腳趾板.
2.照度需達50燭光以上.

樓梯開口邊緣安全措施設置作業

依據:91.01
1.營造安全衛生設施標準第313條
2.營造安全衛生設施標準第19條
3.營造安全衛生設施標準第20條

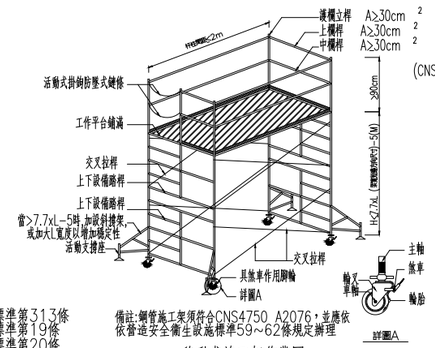

備註:鋼管施工架須符合CNS4750 A2076，並應依依營造安全衛生設施標準59～62條規定辦理

移動式施工架作業圖

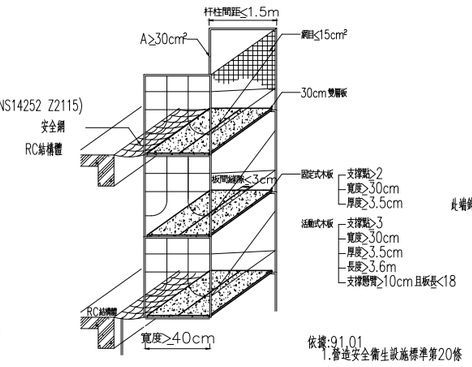

依據:91.01
1.營造安全衛生設施標準第20條

施工架長條型安全網裝設作業

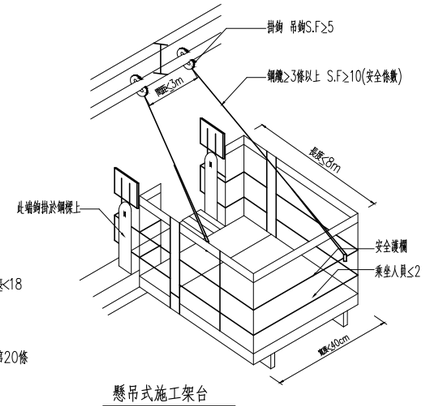

懸吊式施工架台

1 / A0-32 勞工安全設施示意圖 S:N.T.S.

註:本圖供參，應依最新規定辦理.

註1:本工程圖說所標示之材料規範，廠商送審之材料應符合其主要特性規範，並須經業主與建築師審核通過後方可使用・
註2:本工程圖說所繪製之零件型式,僅供參考，如承包商所使用之產品符合原設計之功能，並須經業主與建築師審核通過後方可使用・

工程名稱 PROJECT

中華郵政彰化光復路郵局 承續工程

圖面修正 REVISIONS

NO	日期 DATE	內 容 REMARKS

圖面名稱 DRAWING TITLE

勞工安全設施示意圖

C. K. LIN & ASSOCIATES ARCHITECTS & ENGINEERS

工 程 顧 問

結構 STRUCTURAL	
水電 PIPING & ELECTRICAL	
空調 AIR. CONDITIONING	
室內設計 INTERIOR DESIGN	

說 明 DESCRIPTION

比例 SCALE	
設計 DESIGNED BY	
繪圖 DRAWN BY	
核對 CHECKED BY	
核准 APPROVED BY	
日期 DATE	113.06.07

業務號碼 JOB NO.

圖號 DRAWING NO.	張數 SHEET NO.
A0-32	/

檔案名稱 FILE NAME

drawing file :
user name :
plotting date :