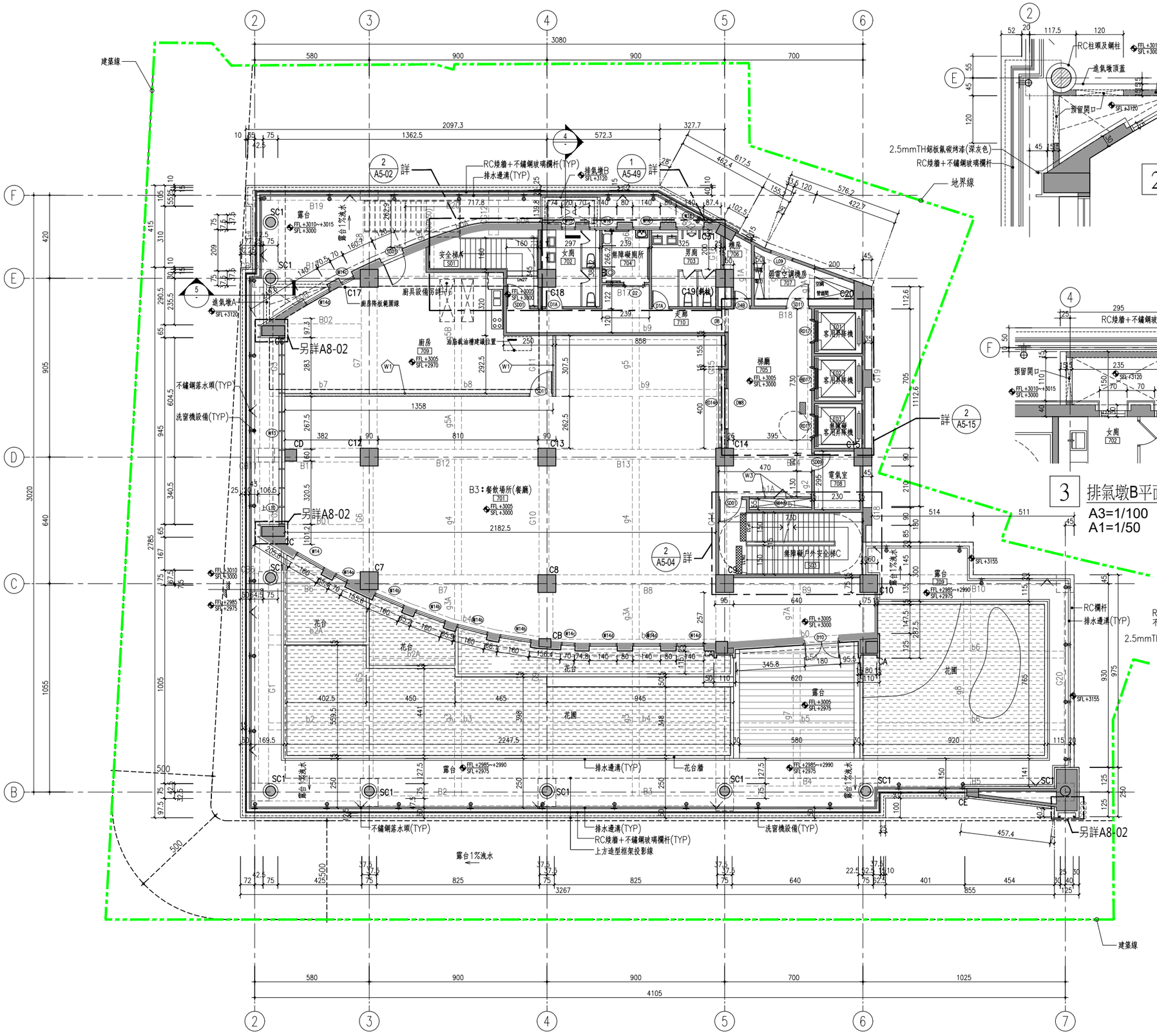

1 A2-10 柒層平面圖

SCALE：A1=1/100 A3=1/200

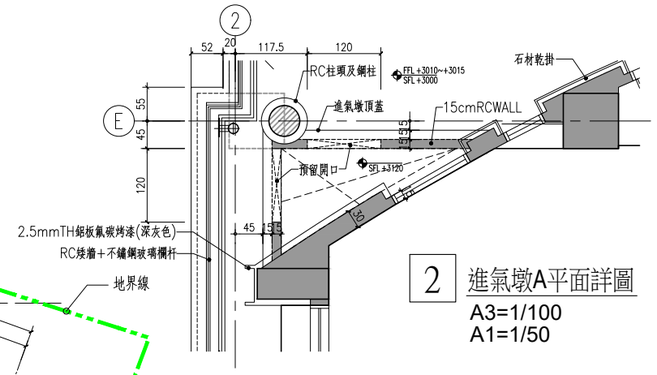

2 進氣墩A平面詳圖

A3=1/100
A1=1/50

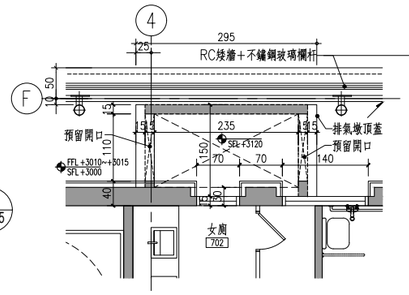

3 排氣墩B平面詳圖

A3=1/100
A1=1/50

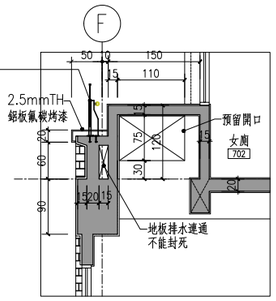

4 排氣墩剖B面詳圖

A3=1/100
A1=1/50

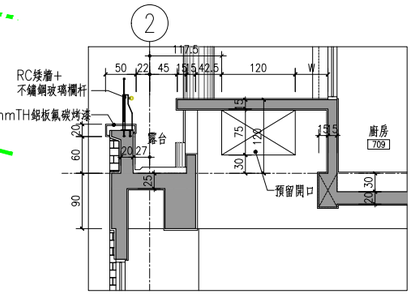

5 進氣墩A剖面詳圖

A3=1/100
A1=1/50

圖面說明：※結構尺寸僅供參考 實際尺寸以結構圖為主

圖例	說明
	RC牆 (除特別說明者外,均為15cm厚)
	磚牆 (除特別說明者外,均為12cm厚)
W1	矽酸鈣板輕隔間牆，一般空間(一小時防火時效)
W2	水泥纖維板輕隔間牆，廁所，淋浴間(一小時防火時效)
W3	纖維水泥板輕隔間牆，管道間(一小時防火時效)
101	空間編號
	門窗編號
	扶手欄杆編號
	無障礙警示設施
FFL +48	表示F.F.L.裝修面完成高程
SFL +40	表示S.F.L.結構體高程

※戶外花台，花圃景觀設施，戶外地坪設計另詳L系列景觀圖

※戶外地面防水另詳A8-33

工程名稱 PROJECT

中華郵政彰化光復路郵局 承續工程

圖面修正 REVISIONS

NO	日期 DATE	內 容 REMARKS

圖面名稱 DRAWING TITLE

柒層平面圖

林建平建築師事務所 C. K. LIN & ASSOCIATES ARCHITECTS & ENGINEERS

工 程 顧 問

結構 STRUCTURAL	
水電 PIPING & ELECTRICAL	
空調 AIR. CONDITIONING	
室內設計 INTERIOR DESIGN	

說 明 DESCRIPTION

比例尺 SCALE	
設計 DESIGNED BY	
繪圖 DRAWN BY	
核對 CHECKED BY	
核准 APPROVED BY	
日期 DATE	113.06.07
業務號碼 JOB NO.	

圖號 DRAWING NO.	張數 SHEET NO.
A2-10	/

檔案名稱 FILE NAME

drawing file :

user name :

plotting date :