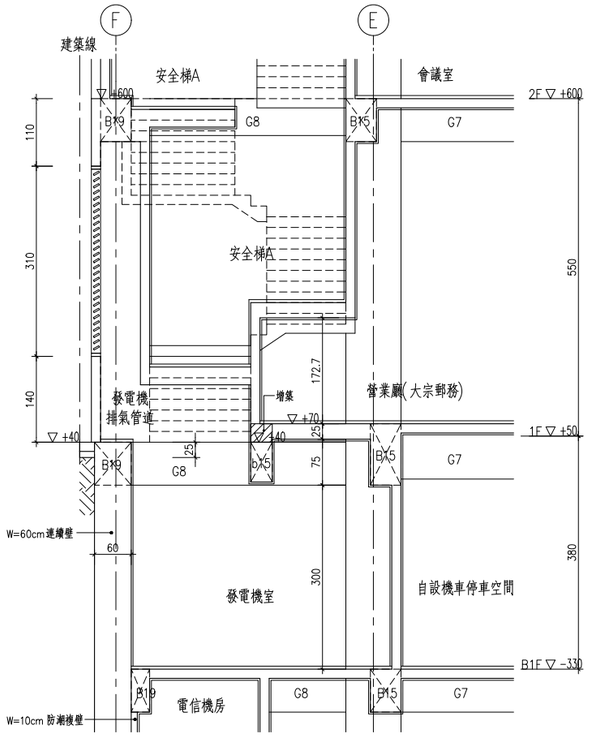

01 壹層版高程剖面圖M A3=1/100 A1=1/50

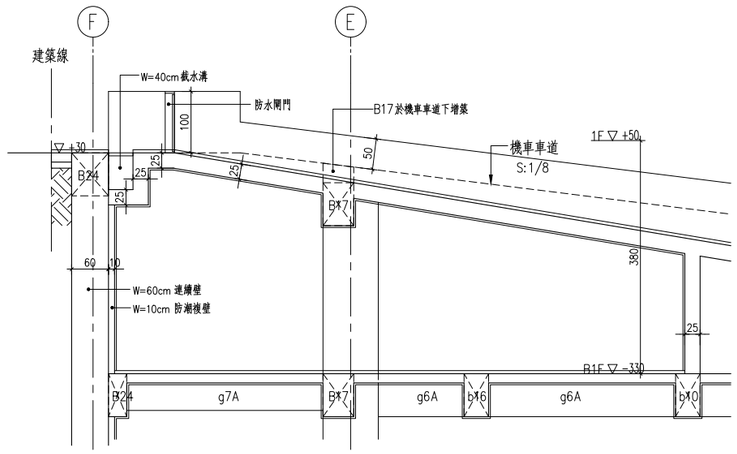

04 壹層版高程剖面圖P A3=1/100 A1=1/50

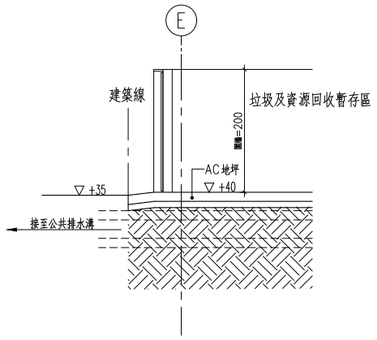

07 壹層版高程剖面圖S A3=1/100 A1=1/50

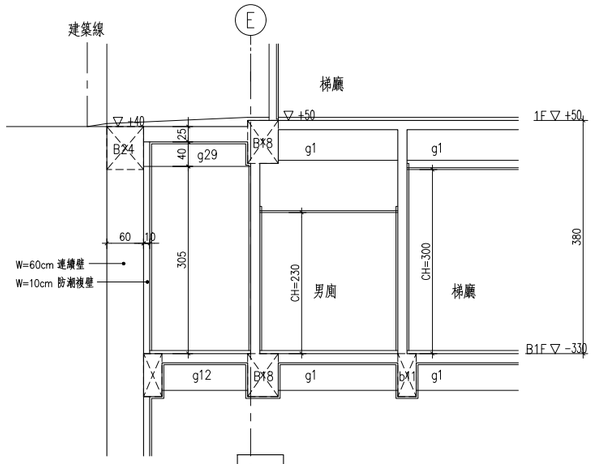

05 壹層版高程剖面圖Q A3=1/100 A1=1/50

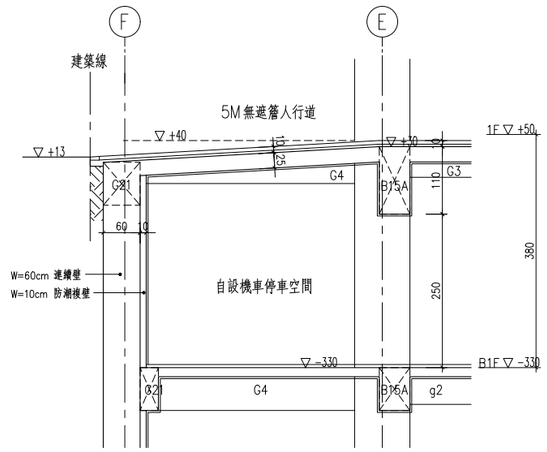

08 壹層版高程剖面圖T A3=1/100 A1=1/50

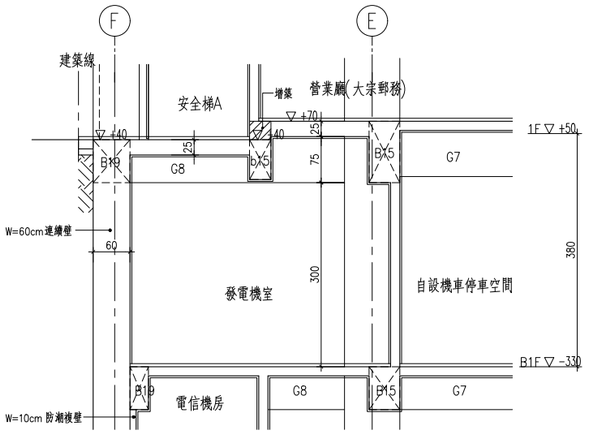

02 壹層版高程剖面圖N A3=1/100 A1=1/50

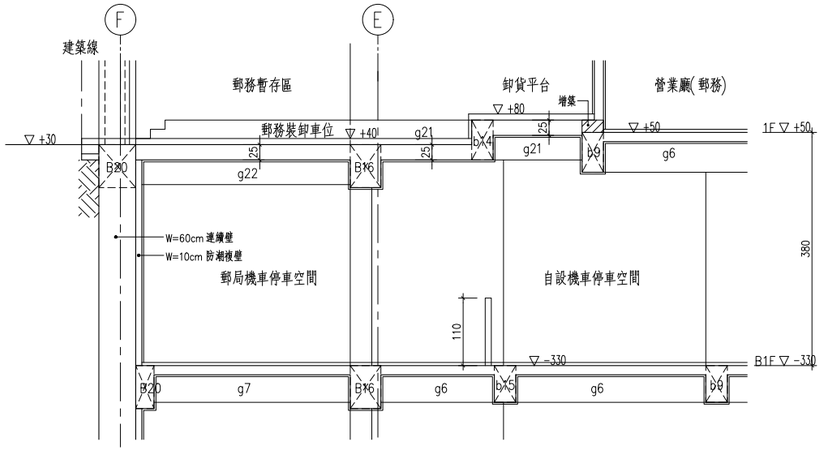

03 壹層版高程剖面圖O A3=1/100 A1=1/50

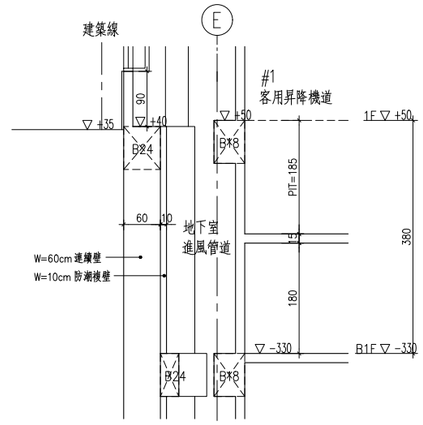

06 壹層版高程剖面圖R A3=1/100 A1=1/50

工程名稱 PROJECT

中華郵政彰化光復路郵局 承續工程

圖面修正 REVISIONS

NO	日期 DATE	內容 REMARKS

圖面名稱 DRAWING TITLE

壹層版高程剖面圖(三)

C. K. LIN & ASSOCIATES ARCHITECTS & ENGINEERS

工程顧問

結構 STRUCTURAL	
水電 PIPING & ELECTRICAL	
空調 AIR. CONDITIONING	
室內設計 INTERIOR DESIGN	

說明 DESCRIPTION

比例尺 SCALE	
設計 DESIGNED BY	
繪圖 DRAWN BY	
核對 CHECKED BY	
核准 APPROVED BY	
日期 DATE	113.06.07

業務號碼 JOB NO.

圖號 DRAWING NO.	張數 SHEET NO.
A1-24	/

檔案名稱 FILE NAME

drawing file :

user name :

plotting date :