註1: 本工程圖說所標示之材料規範，廠商送審之材料應符合其主要特性規範，
並須經業主與建築師審核通過後方可使用。

註2: 本工程圖說所繪製之零件型式僅供參考，如承包商所使用之產品符合原設計
之功能，並須經業主與建築師審核通過後方可使用。

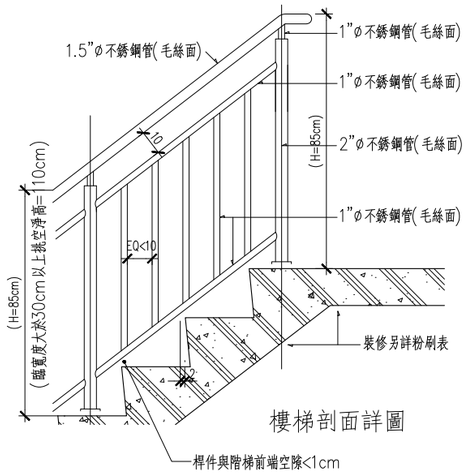

樓梯剖面詳圖

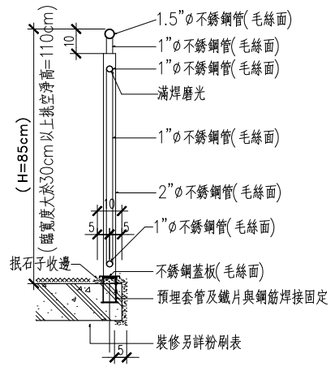

樓梯扶手詳圖

說明: 1. 所有樓梯扶手欄杆須可承受每公尺100公斤橫力不變形。
2. 扶手欄杆所有空隙不得大於10cm，扶手需連續不中斷。
3. 臨寬30cm以上挑空時，扶手欄杆裝修後淨高不得小於110cm。

01 樓梯詳圖

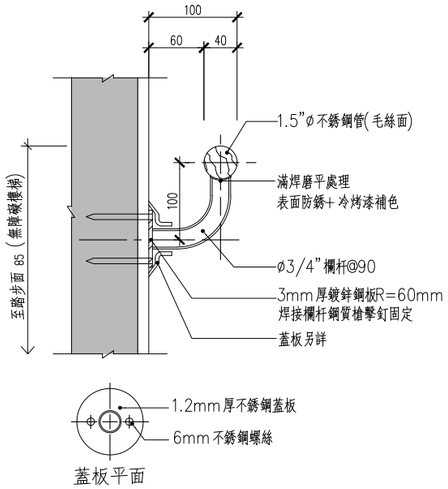

蓋板平面

02 依牆扶手詳圖

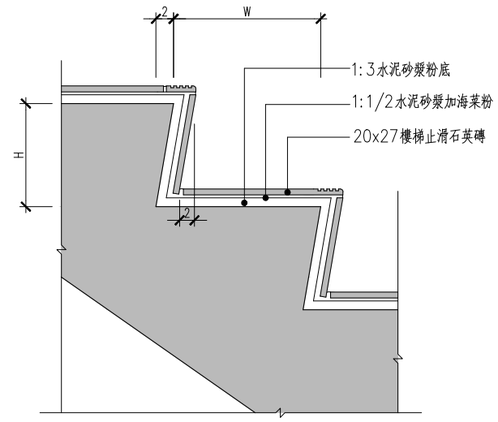

註:級高(R)級深(T)尺寸詳平面、剖面

03 樓梯踏階詳圖

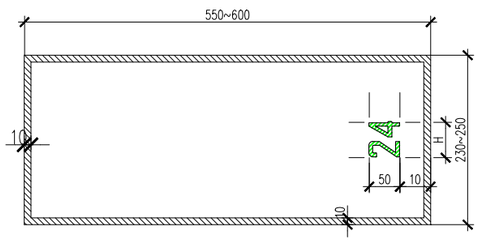

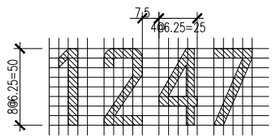

每輛停車位在靠車道端部加繪數字號碼(數字詳上圖)。
實線及車位號碼皆為耐磨壓克力塗料

汽車停車位編號平面示意圖

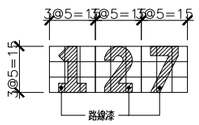

機車停車位編號平面示意圖

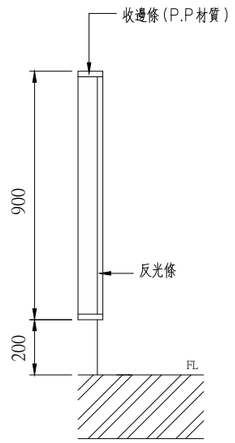

立面示意圖

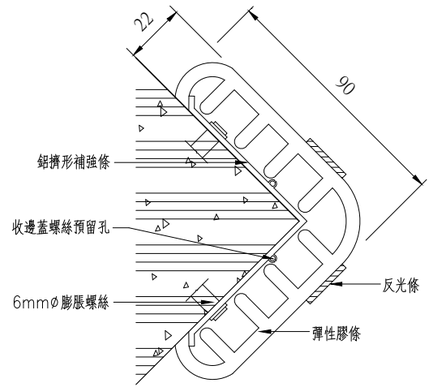

註: 所有柱臨車道側, 皆裝置1M高防撞條

剖面示意圖

05 柱角,牆角防撞護角詳圖

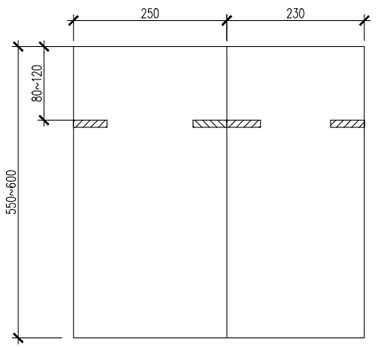

施工說明

1. 本工程須附出廠證明書, 供驗收
參考並得保固一年(附切結保固書)責任施工.
2. 施工前清除地面, 地坪油污及雜物.
3. 按裝時水平, 垂直需對齊, 不可凹凸不平.
4. 本工程施工前, 需送樣品經建築師簽認後方可進場施工.

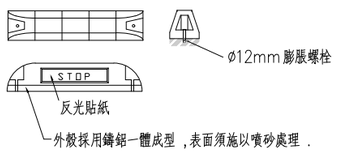

04 停車位設施詳圖

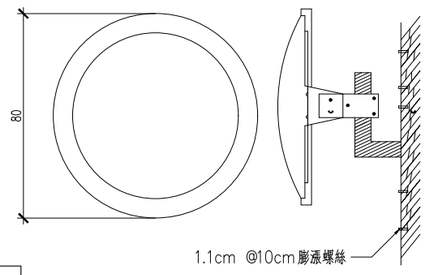

06 反射鏡詳圖

工程名稱 PROJECT

中華郵政彰化光復路郵局 承續工程

圖面修正 REVISIONS

NO	日期 DATE	內 容 REMARKS

圖面名稱 DRAWING TITLE

標準大樣詳圖(四)

林建平建築師事務所 C. K. LIN & ASSOCIATES ARCHITECTS & ENGINEERS

工 程 顧 問

結構 STRUCTURAL	
水電 PIPING & ELECTRICAL	
空調 AIR. CONDITIONING	
室內設計 INTERIOR DESIGN	

說 明 DESCRIPTION

比例尺 SCALE	
設計 DESIGNED BY	
繪圖 DRAWN BY	
校對 CHECKED BY	
核准 APPROVED BY	
日期 DATE	113.06.07

業務號碼 JOB NO.

圖號 DRAWING NO.	張數 SHEET NO.
A8-34	/

檔案名稱 FILE NAME

drawing file :

user name :

plotting date :