註1: 本工程圖說所標示之材料規範，廠商送審之材料應符合其主要特性規範，並須經業主與建築師審核通過後方可使用。

註2: 本工程圖說所繪製之零件型式僅供參考，如承包商所使用之產品符合原設計之功能，並須經業主與建築師審核通過後方可使用。

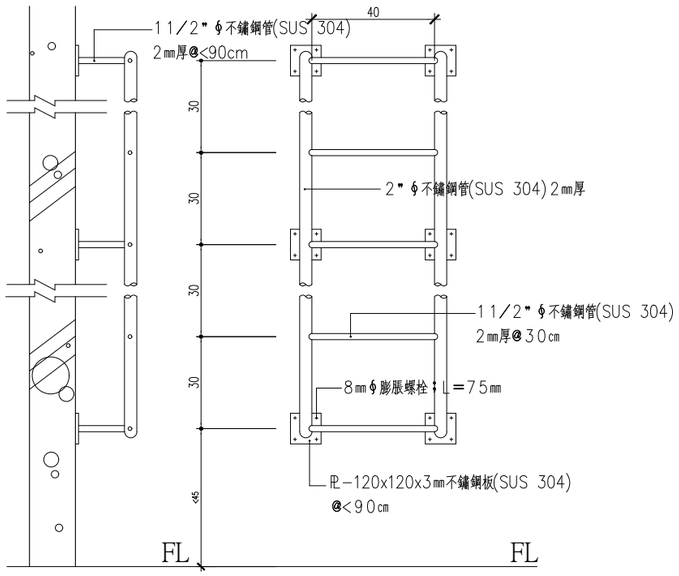


01 不鏽鋼爬梯立面詳圖

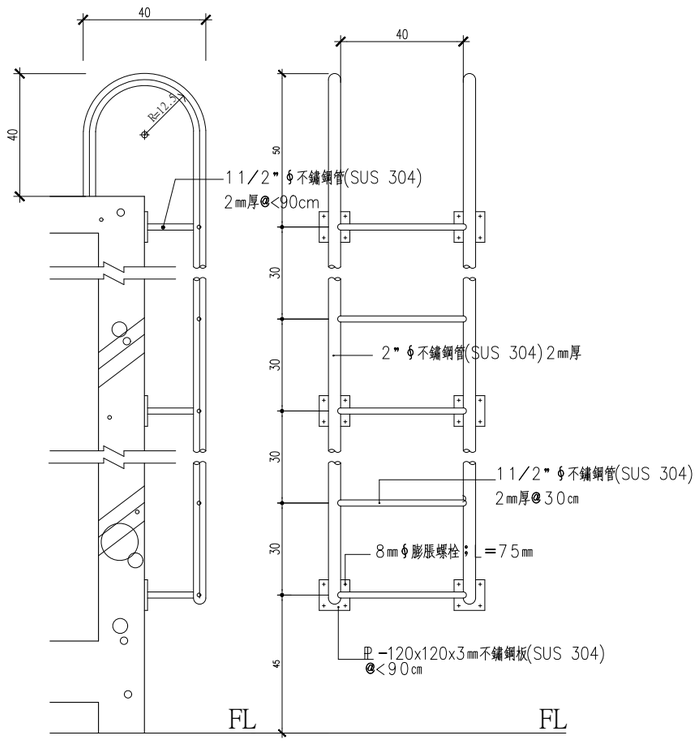


02 水箱不鏽鋼爬梯立面詳圖

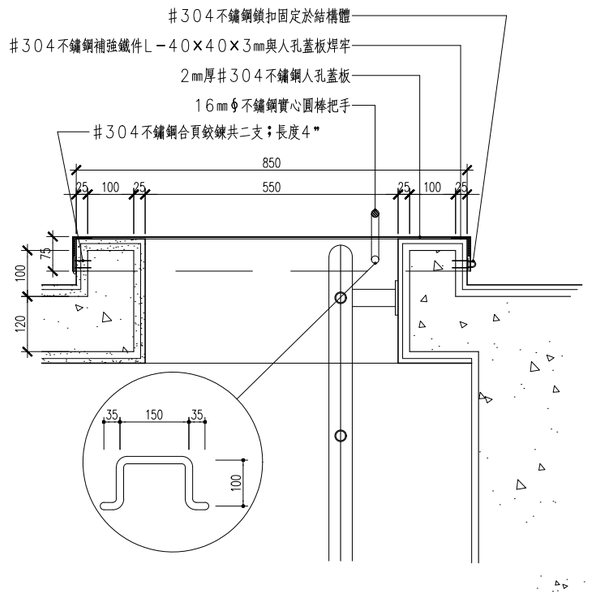


03 不鏽鋼人孔蓋大樣詳圖

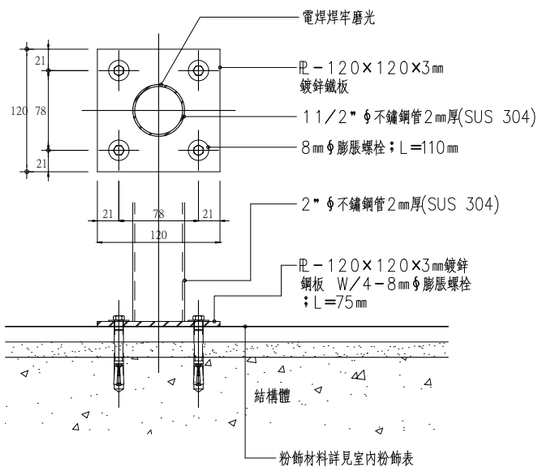


04 爬梯固定大樣詳圖(一)

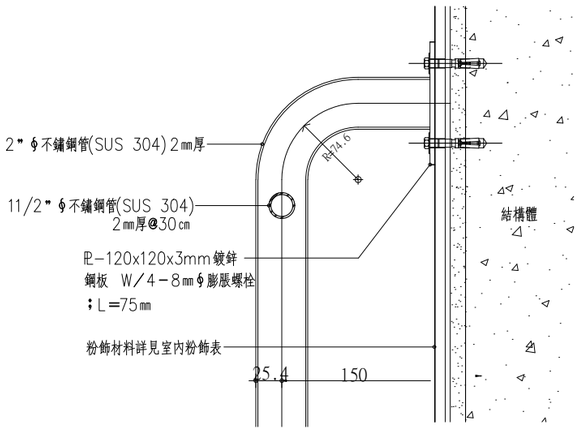


05 爬梯固定大樣詳圖(二)

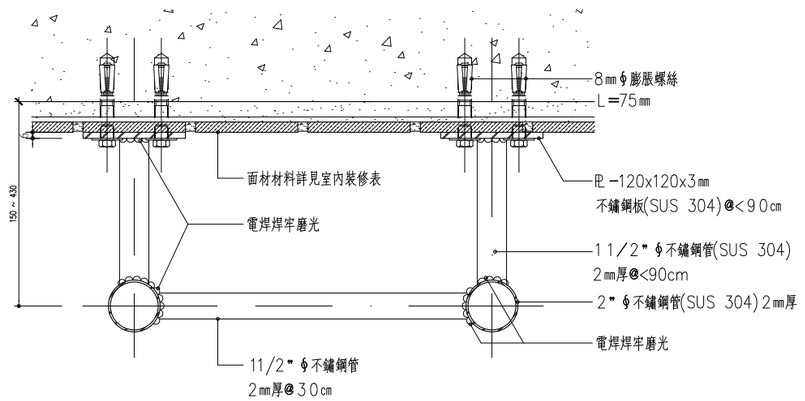


06 不鏽鋼爬梯大樣詳圖

工程名稱 PROJECT

中華郵政彰化光復路郵局 承續工程

圖面修正 REVISIONS

| NO | 日期 DATE | 內 容 REMARKS |
|---|---|---|
| | | |

圖面名稱 DRAWING TITLE

標準大樣詳圖(二)

C. K. LIN & ASSOCIATES ARCHITECTS & ENGINEERS

工 程 顧 問

| | |
|---|---|
| 結構 STRUCTURAL | |
| 水電 PIPING & ELECTRICAL | |
| 空調 AIR. CONDITIONING | |
| 室內設計 INTERIOR DESIGN | |

說 明 DESCRIPTION

| | |
|---|---|
| 比例尺 SCALE | |
| 設計 DESIGNED BY | |
| 繪圖 DRAWN BY | |
| 核對 CHECKED BY | |
| 核准 APPROVED BY | |
| 日期 DATE | 113.06.07 |

業務號碼 JOB NO.

| 圖號 DRAWING NO. | 張數 SHEET NO. |
|---|---|
| A8-32 | / |

檔案名稱 FILE NAME

drawing file :

user name :

plotting date :