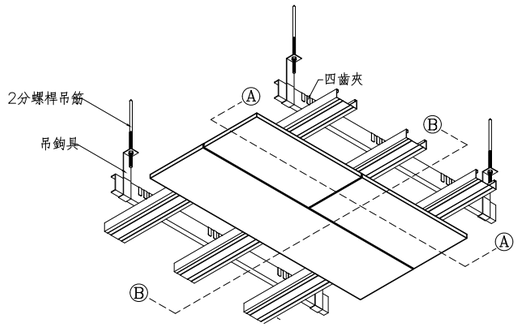

格子及框架應符合ASTM C635並應為重載重級
依據ASTM E580之規定將懸吊系統作防振處理

組裝示意圖

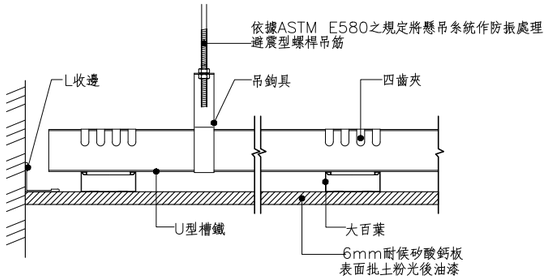

A－剖面詳圖

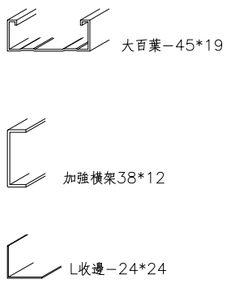

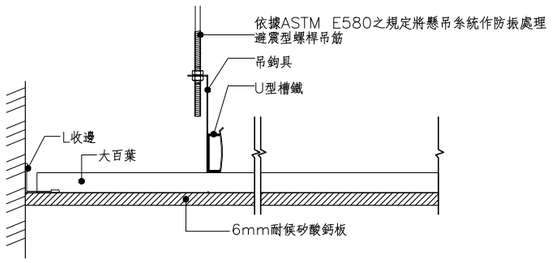

B－剖面詳圖

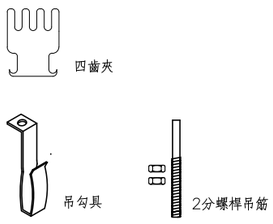

骨架及零配件

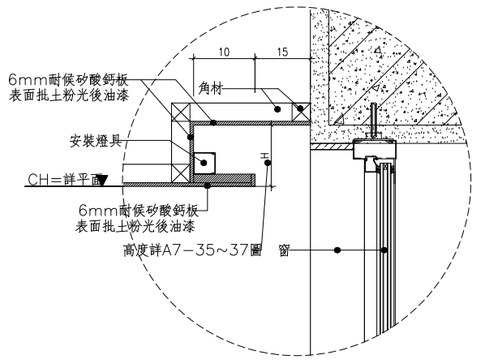

窗簾盒大樣

矽酸鈣板，板材特性如下：

1. 厚度：6mm。
2. 耐燃性：符合耐燃一級之規定，具標檢局商品驗證登錄證書。
3. 具環保標章及綠建材標章認證書。
4. 生產工廠符合品質認證(CNS 12681)，
   產品具正字標記認證(CNS 13777 1.0FK)

1 / A7-53 暗架矽酸鈣板天花大樣詳圖 S:N.T.S.

註1:本工程圖說所標示之材料規範，廠商送審之材料應符合其主要特性規範，並須經業主與建築師審核通過後方可使用。
註2:本工程圖說所繪製之零件型式僅供參考，如承包商所使用之產品符合原設計之功能，並須經業主與建築師審核通過後方可使用。

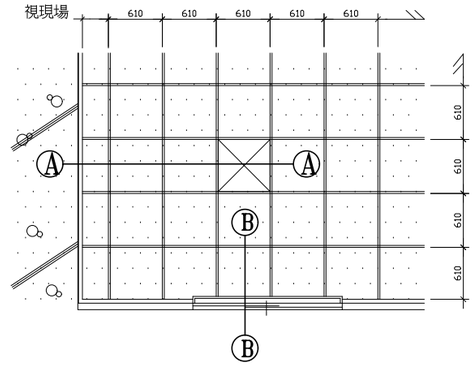

明架礦纖天花板平面示意圖

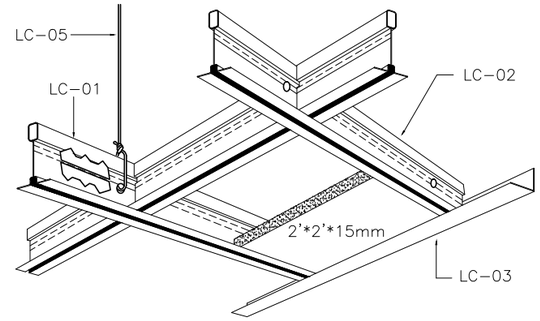

施工按裝示意圖 m/m

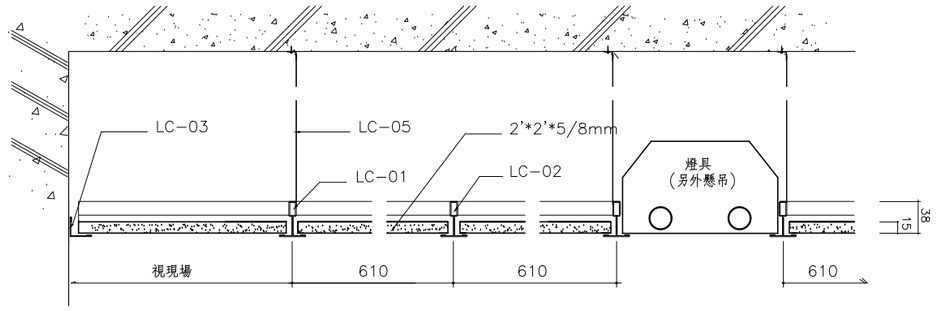

A－A燈具接頭詳剖圖　　單位(mm)

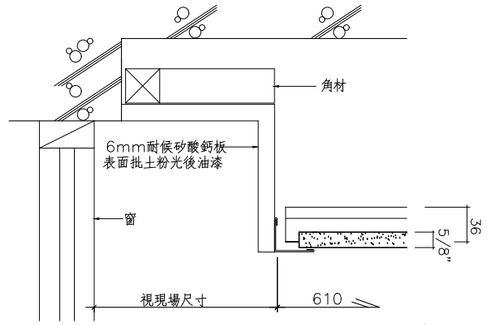

B－B窗簾盒接頭詳剖圖 m/m

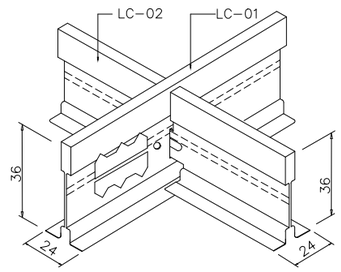

輕鋼架接頭示意圖 m/m

編號	LC－01	LC－02	LC－03	LC－05
名稱	主　　架	支　　架	壁　　條	吊　　筋
型式	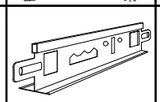	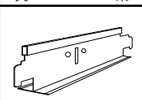	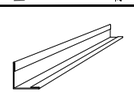	
長	3660	1220,610	3050	
寬	24	24	24	
高	38	28	24	
附註	0.31mm 熱浸鍍鋅鐵板	0.31mm 熱浸鍍鋅鐵板	0.5mm 熱浸鍍鋅鐵板	以鍍鋅鐵絲配合火藥擊釘，主架每隔 1220mm 固定於樓版.

材質設計說明:

1. 本工程採用礦纖板規格為2'x2'x15mm
2. 板材特性如下:
   1. 材質: 無石綿(CNS13970)
      甲醛未檢出(CNS 1349)
   2. NRC吸音率0.5 (ASTM C423)
   3. CAC隔音率: 最小30 (ASTM E1414)
   4. 防火等級: 耐燃一級 (CNS 14705)
   5. 板材密度: 500kg/m³以下
   6. 營建署綠建材認證之環保材料.

2 / A7-53 明架礦纖板天花詳圖 S:N.T.S.

註1:本工程圖說所標示之材料規範，廠商送審之材料應符合其主要特性規範，並須經業主與建築師審核通過後方可使用。
註2:本工程圖說所繪製之零件型式僅供參考，如承包商所使用之產品符合原設計之功能，並須經業主與建築師審核通過後方可使用。

工程名稱 PROJECT

中華郵政彰化光復路郵局 承續工程

圖面修正 REVISIONS

NO	日期 DATE	內容 REMARKS

圖面名稱 DRAWING TITLE

天花板詳圖(一)

C. K. LIN & ASSOCIATES ARCHITECTS & ENGINEERS

工程顧問

結構 STRUCTURAL
水電 PIPING & ELECTRICAL
空調 AIR CONDITIONING
室內設計 INTERIOR DESIGN

說明 DESCRIPTION

比例 SCALE
設計 DESIGNED BY
繪圖 DRAWN BY
核對 CHECKED BY
核准 APPROVED BY
日期 DATE 113.06.07

業務號碼 JOB NO.

圖號 DRAWING NO. A7-53
張數 SHEET NO. /

檔案名稱 FILE NAME

drawing file :
user name :
plotting date :