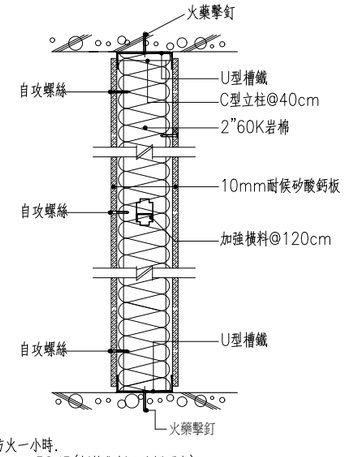

*防火一小時.
*Rw≧ 52dB(新技術新工法認可書)

(W1)單層雙面耐候矽酸鈣板隔間 (一般空間)		
骨料(mm)	C型立柱 C92*35*22GA CH型立柱 CH92*35*22GA	樓高4m以下為22GA(0.8T) 樓高4m~5m為20GA(1.2T) 樓高5m~6m為16GA(1.6T)

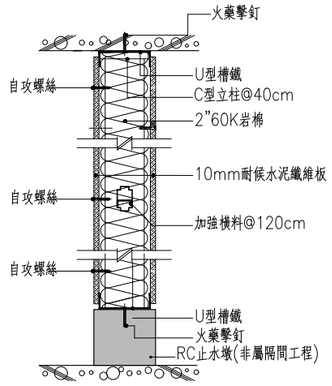

*防火一小時.
*Rw≧ 52dB(新技術新工法認可書)

(W2)單層雙面耐候水泥纖維板隔間 (廁所)		
骨料(mm)	C型立柱 C92*35*22GA CH型立柱 CH92*35*22GA	樓高4m以下為22GA(0.8T) 樓高4m~5m為20GA(1.2T) 樓高5m~6m為16GA(1.6T)

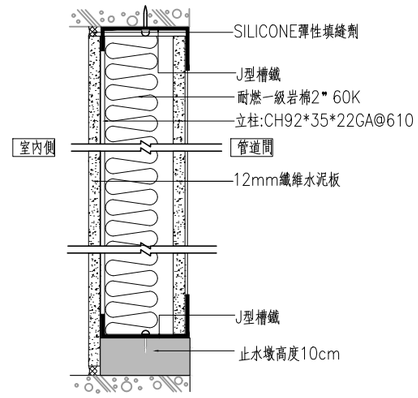

*防火一小時.
*Rw≧ 55dB(新技術新工法認可書)

(W3)管道間隔間		
骨料(mm)	立柱 CH92*35*22GA@610 J型槽鐵 J94*35*22GA,@305	樓高4m以下為22GA(0.8T) 樓高4m~5m為20GA(1.2T) 樓高5m~6m為16GA(1.6T)

(W1)耐候矽酸鈣板:
1.物性需符合矽酸鈣板CNS 13777 1.0板之各項要求。
2.厚度:10mm。
3.隔音性:各隔間牆系統均需符合其隔音性能要求,具新技術、新工法隔音性能認可書。
5.穩定性:吸水長度變化率≦0.15%;生產工廠須具有研發能力以保持產品的穩定(檢附國內實驗室出具之證明書)。
6.材料需符合建築技術規則規定通過內政部認可E1綠建材產品及環保標章
7.防火性:具內政部一小時認可通知書。
8.耐潮性:具不透水性;依CNS 11607標準,經21,000小時測試,除色澤略淺外無龜裂、剝離、膨脹等現象;依CNS 4458標準,經21,000小時測試,表面無異狀、側邊無剝離。

(W2)、(W3)耐候水泥纖維板:
1.物性需符合纖維水泥板CNS 14890 1.3板之各項要求。
2.厚度:≧10mm /12mm。
3.隔音性:各隔間牆系統均需符合其隔音性能要求,具新技術、新工法隔音性能認可書。
4.穩定性:吸水長度變化率≦0.15%;生產工廠須具有研發能力以保持產品的穩定(檢附國內實驗室出具之證明書)。
5.材料需符合建築技術規則規定通過內政部認可E1綠建材產品及環保標章
6.防火性:具內政部一小時認可通知書。
7.耐潮性:具不透水性;依CNS 11607標準,經21,000小時測試,除色澤略淺外無龜裂、剝離、膨脹等現象;依CNS 4458標準,經21,000小時測試,表面無異狀、側邊無剝離。

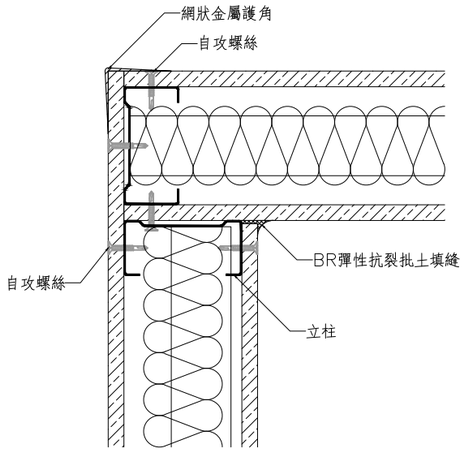

① 隔間牆L型轉角接頭詳圖

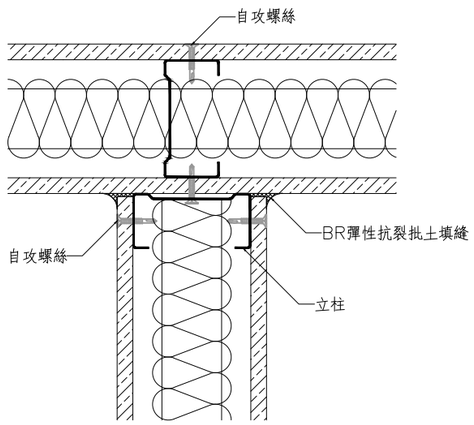

② 隔間牆T型接頭詳圖

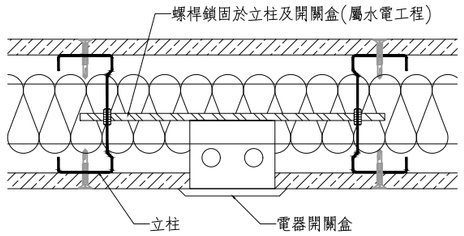

③ 電氣開關盒按裝詳圖(非輕隔間工程)

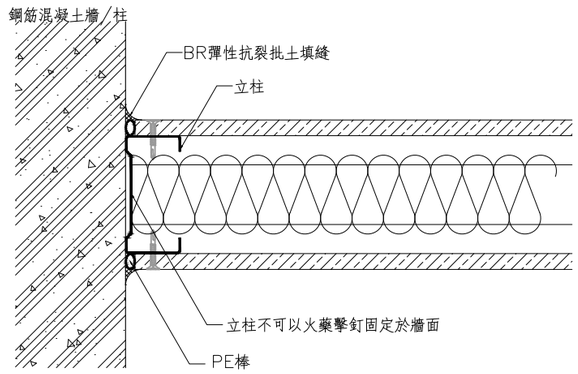

④ 隔間牆與鋼筋混凝土垂直結構接合詳圖

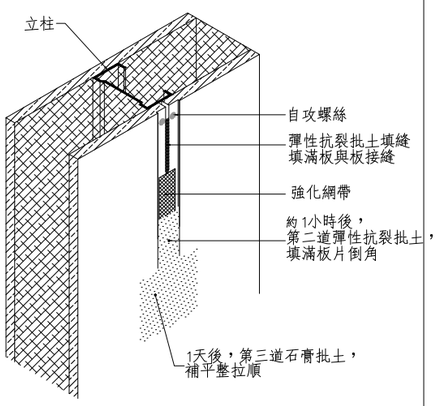

⑤ 接縫批土處理

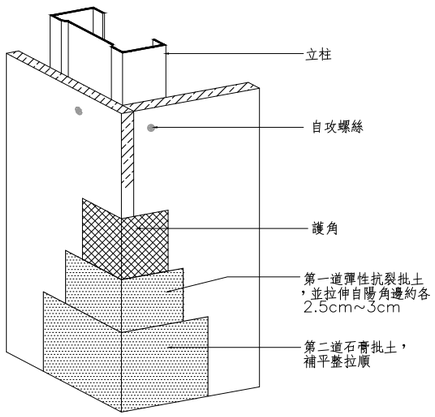

⑥ 護角作法詳圖

註1:本工程圖說所標示之材料規範,廠商送審之材料應符合其主要特性規範,並須經業主與建築師審核通過後方可使用。
註2:本工程圖說所繪製之零件型式僅供參考,如承包商所使用之產品符合原設計之功能,並須經業主與建築師審核通過後方可使用。

工程名稱 PROJECT

中華郵政彰化光復路郵局 承續工程

圖面修正 REVISIONS

NO	日期 DATE	內 容 REMARKS

圖面名稱 DRAWING TITLE

乾式輕隔間牆詳圖 (一)

C. K. LIN & ASSOCIATES ARCHITECTS & ENGINEERS

工 程 顧 問

結構 STRUCTURAL	
水電 PIPING & ELECTRICAL	
空調 AIR. CONDITIONING	
室內設計 INTERIOR DESIGN	

說 明 DESCRIPTION

比例尺 SCALE	
設計 DESIGNED BY	
繪圖 DRAWN BY	
核對 CHECKED BY	
核准 APPROVED BY	
日期 DATE	113.06.07

業務號碼 JOB NO.

圖號 DRAWING NO.	張數 SHEET NO.
A7-51	/

檔案名稱 FILE NAME

drawing file :
user name :
plotting date :