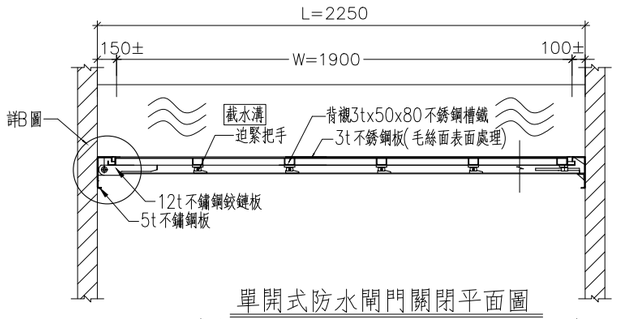

單開式防水閘門關閉平面圖
(防水閘門開向另依建築平面圖指示)

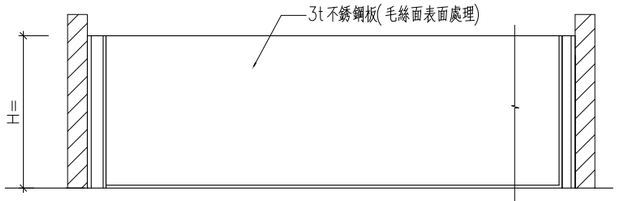

單開式防水閘門正立面圖

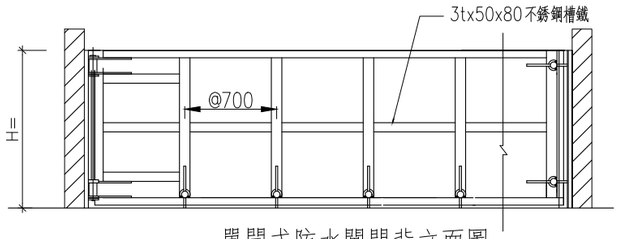

單開式防水閘門背立面圖

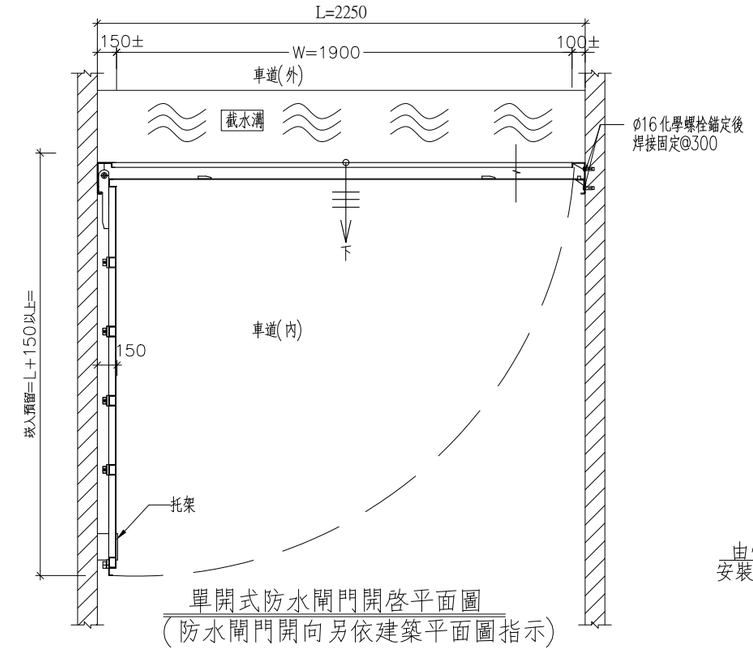

單開式防水閘門開啓平面圖
(防水閘門開向另依建築平面圖指示)

編號	品名	門片材質	L	W	h	鏗數	備註
WD2	單開防水閘門	不鋼鏽SUS304	2250	1900	900	1	機車車道口

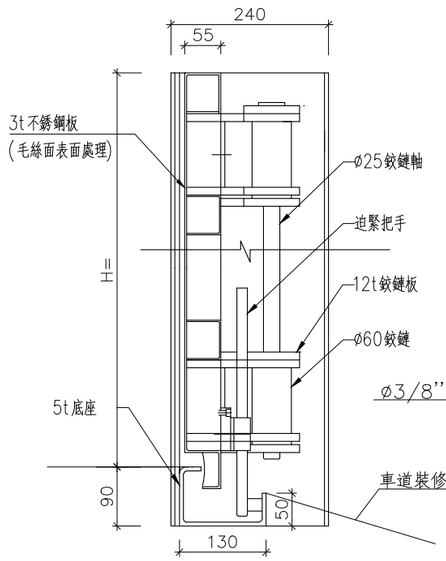

閘門關閉剖面圖

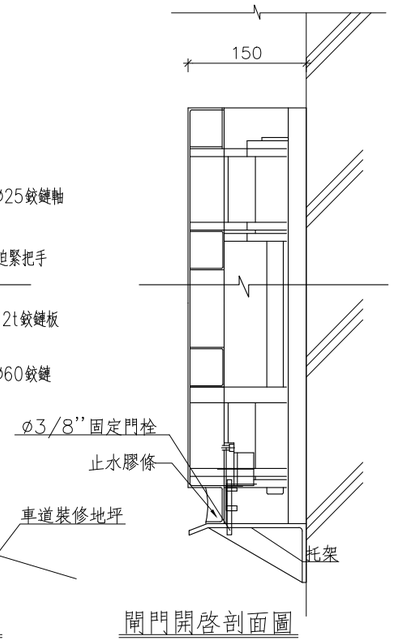

閘門開啓剖面圖

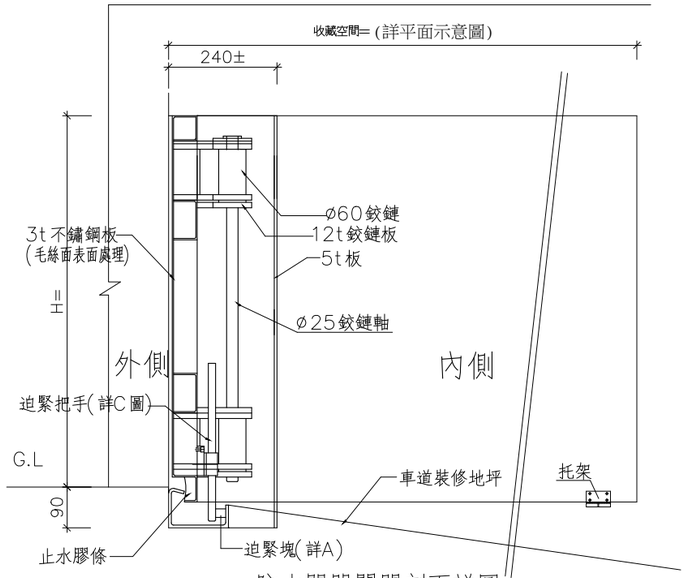

防水閘門關閉剖面詳圖

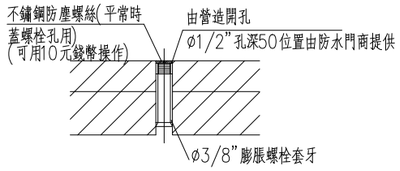

H詳圖(地面固定法大樣)
RC地坪面鑽孔安裝示意圖
(不同地坪施工依情況而定)

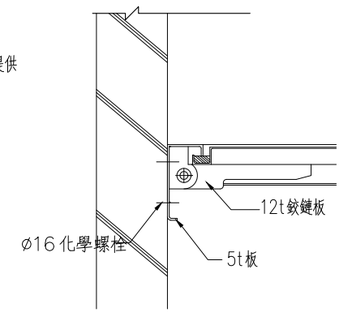

B詳圖

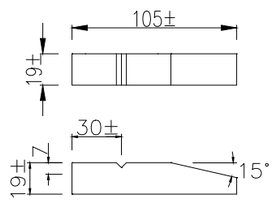

A詳圖(迫緊塊)

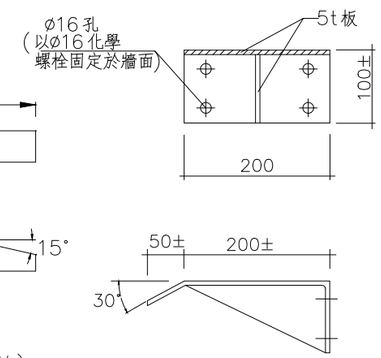

托架詳圖

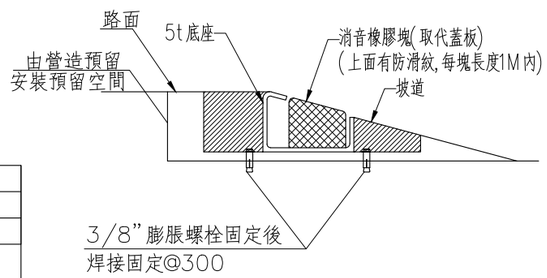

底座蓋板詳圖

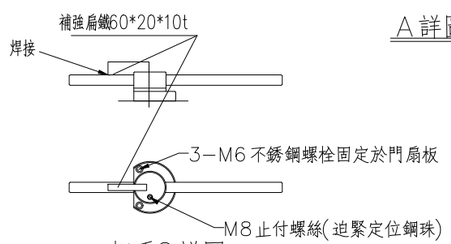

把手C詳圖

施工說明

1. 本工程為確保品質承製廠商製作前須檢繪製詳細施工圖,經設計單位審核後方可製作,不合格者不得安裝.
2. 本閘門工程為責任施工,所有應備之零件,不論圖示與否,製造廠商均應具備並依工地工程師之指示裝設.
3. 施工前製造廠商須先繪製現場施工圖經工地工程師核可後方可施工.
4. 除特殊註明者外,均以公釐為單位.
5. 本工程所需配合之土建部份,打石,槽縫,補平,粉刷部份由營造廠負責施工.
6. 若閘門採用不鏽鋼製品,其材質應符合SUS304之規格標準.
7. 迫緊把手採每一段移位之定位把手,避免一般迫緊桿鬆動或太緊而產生的操作不便及人員受傷.
8. 防水閘門工程施工前,應先檢附公立單位之產品防水測試報告(測試報告尺寸不得小於寬度6M及高度1.4M),測試產品之水密性及抗水壓情形,應無滲水及可察覺之變形,超過產品防水測試報告規格之特殊品,可另進行實品防水門之防水檢驗(於安裝完成後進行測試,以消防栓之高壓水作高壓噴水試驗,其方法為關閉閘門後,以高壓水柱噴射在閘門水封界上,於另側檢測其噴水試驗結果,檢視無嚴重明顯漏水情況為合格),經審核後,方可施作。
9. 驗收後製造廠商應附出廠證明及一年保固書.

註1:本工程圖說所標示之材料規範,廠商送審之材料應符合其主要特性規範,並須經業主與建築師審核通過後方可使用。
註2:本工程圖說所繪製之零件型式僅供參考,如承包商所使用之產品符合原設計之功能,並須經業主與建築師審核通過後方可使用。

工程名稱 PROJECT

中華郵政彰化光復路郵局 承續工程

圖面修正 REVISIONS

NO	日期 DATE	內容 REMARKS

圖面名稱 DRAWING TITLE

單開式
防水閘門詳圖

C. K. LIN & ASSOCIATES ARCHITECTS & ENGINEERS

工程顧問

結構 STRUCTURAL	
水電 PIPING & ELECTRICAL	
空調 AIR. CONDITIONING	
室內設計 INTERIOR DESIGN	

說明 DESCRIPTION

比例尺 SCALE	
設計 DESIGNED BY	
繪圖 DRAWN BY	
核對 CHECKED BY	
核准 APPROVED BY	
日期 DATE	113.06.07

業務號碼 JOB NO.

圖號 DRAWING NO.	張數 SHEET NO.
A6-24	/

檔案名稱 FILE NAME

drawing file :
user name :
plotting date :